RECKMANN GMBH MESS + REGELTECHNIK
Postfach 28 68 · D 58028 Hagen
Telefon (0 23 31) 35 01 - 0 · Telefax (0 23 31) 35 01 70

Anschlußköpfe (Typenübersicht)
Connection heads

Form A

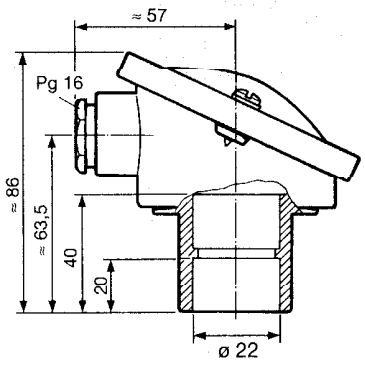

aus Leichtmetall,
Anschluß: ø 22 mm,
Schutzart IP 53,
L.-Nr.: R 12-301

made of light alloy,
connection: ø 22 mm,
system of protection IP 53,
L.-No.: R 12-301

Form A-KS

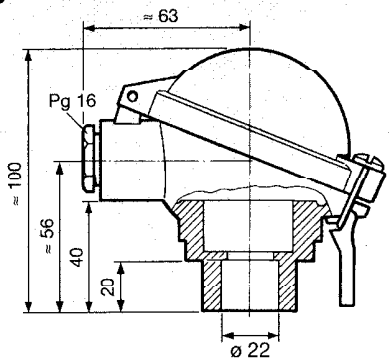

aus Leichtmetall,
Anschluß: ø 22
Schutzart IP 53,
L.-Nr.: R 12-501

made of light alloy,
connection: ø 22
system of protection IP 53,
L.-No.: R 12-501

Form B

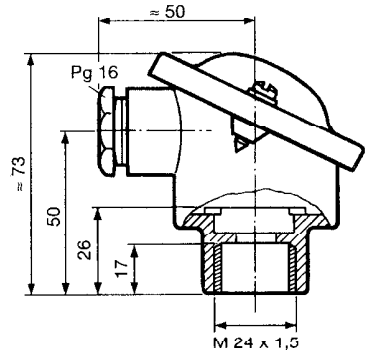

aus Leichtmetall,
Anschluß: M 24 x 1,5
Schutzart IP 54,
L.-Nr.: R 12-1102

made of light alloy,
connection: M 24 x 1,5
system of protection IP 54,
L.-No.: R 12-1102

Form B-KL

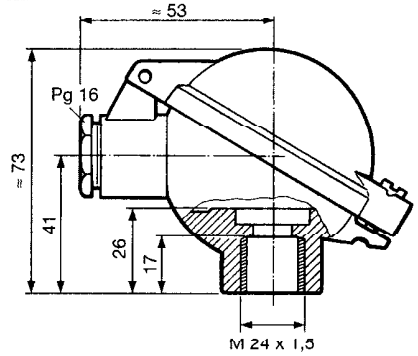

aus Leichtmetall,
Anschluß: M 24 x 1,5
Schutzart IP 65,
L.-Nr.: R 12-1202

made of light alloy,
connection: M 24 x 1,5
system of protection IP 65,
L.-No.: R 12-1202

Form B-KS

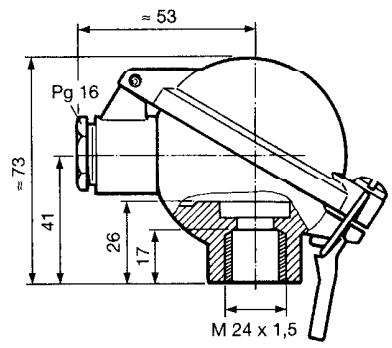

aus Leichtmetall,
Anschluß: M 24 x 1,5
Schutzart IP 54,
L.-Nr.: R 12-1302

made of light alloy,
connection: M 24 x 1,5
system of protection IP 54,
L.-No.: R 12-1302

Form B-KU

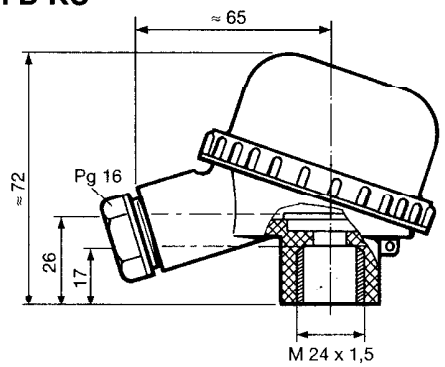

aus Kunststoff,
Anschluß: M 24 x 1,5
Schutzart IP 54,
L.-Nr.: R 12-1402

made of plastics,
connection: M 24 x 1,5
system of protection IP 54,
L.-No.: R 12-1402

RECKMANN GMBH

RECKMANN GMBH MESS + REGELTECHNIK
Postfach 28 68 · D-58028 Hagen
Telefon (0 23 31) 35 01 - 0 · Telefax (0 23 31) 35 01 70

Anschlußköpfe (Typenübersicht)
Connection heads

Form BA-KL

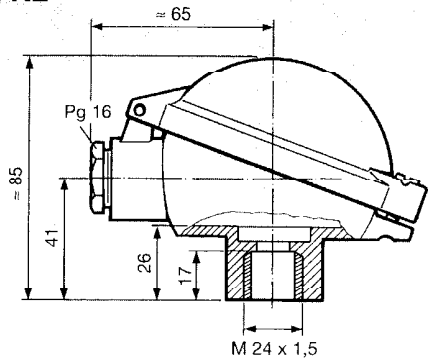

aus Leichtmetall,
Anschluß: M 24 x 1,5
Schutzart IP 65,
L.-Nr.: R 12-2202

made of light alloy,
connection: M 24 x 1,5
system of protection IP 65,
L.-No.: R 12-2202

Form BA-KLH

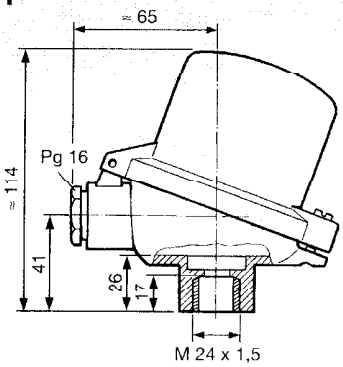

aus Leichtmetall,
Anschluß: M 24 x 1,5
Schutzart IP 65,
L.-Nr.: R 12-2402

made of light alloy,
connection: M 24 x 1,5
system of protection IP 65,
L.-No.: R 12-2402

Form B-VA

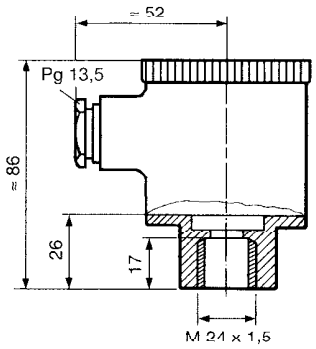

aus Edelstahl (1.4571),
Anschluß: M 24 x 1,5
Schutzart IP 65,
L.-Nr.: R 12-2502

made of stainless steel,
connection: M 24 x 1,5
system of protection IP 65,
L.-No.: R 12-2502

RECKMANN GMBH

Form D-LA

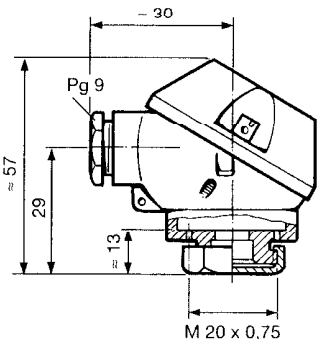

aus Leichtmetall,
Anschluß: M 20 x 0,75
Schutzart IP 54,
L.-Nr.: R 12-2001

made of light alloy,
connection: M 20 x 0,75
system of protection IP 54,
L.-No.: R 12-2001

➪ **Weitere Informationen, andere Anschlußköpfe und Zubehörteile finden Sie in der Liste R 12.**

➪ *Further information, other connection heads and additional parts are found in list R 12.*

Änderungen vorbehalten.
Nachdruck und Vervielfältigungen - auch auszugsweise - nur mit Genehmigung der Firma RECKMANN GMBH, 58028 Hagen

Subject to change.
All rights reserved. Copies and reprints may only be made with permission of RECKMANN GMBH, D-58028 Hagen