8938

DURABLE

TABLET HOLDER
WALL XL

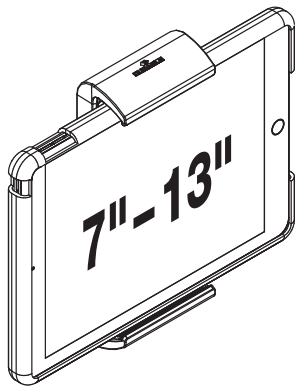

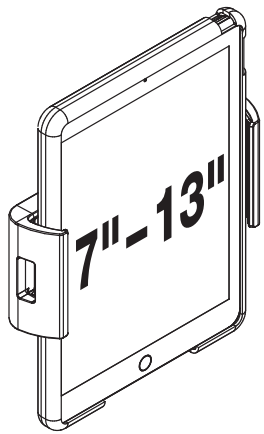

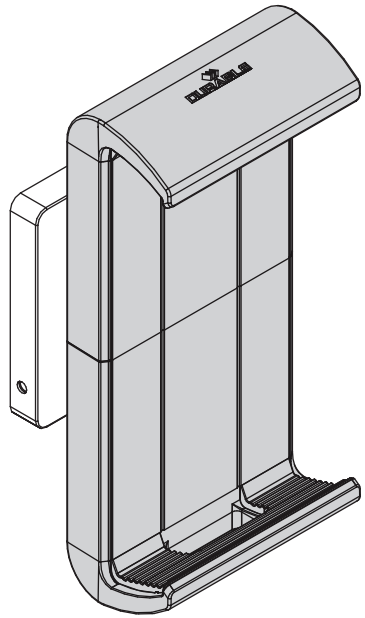

DE Gebrauchsanleitung
EN Instruction Manual
FR Notice d'emploi
NL Instructies
ES Manual de instrucciones
IT Istruzioni d'uso
SE Bruksanvisning
PL Instrukcją obsługi
RU Руководство по эксплуатации

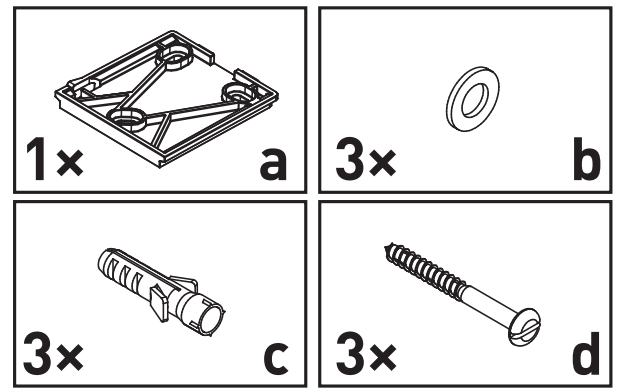

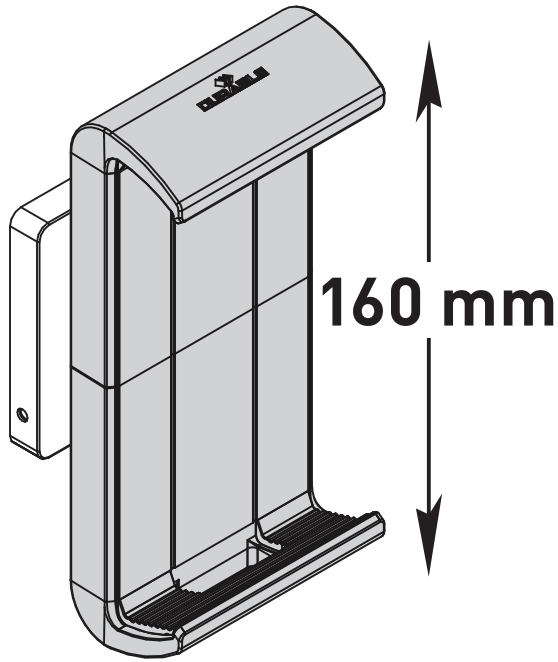

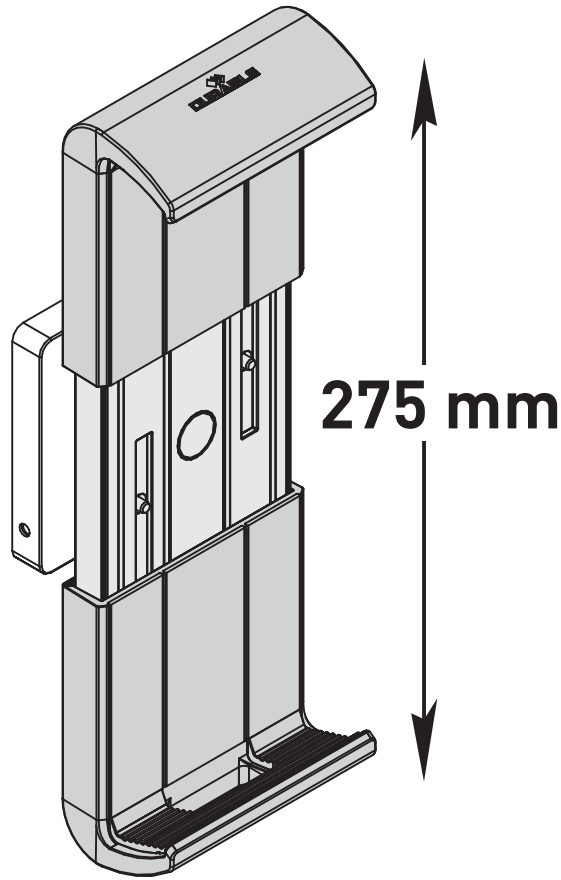

2 | TABLET HOLDER WALL XL

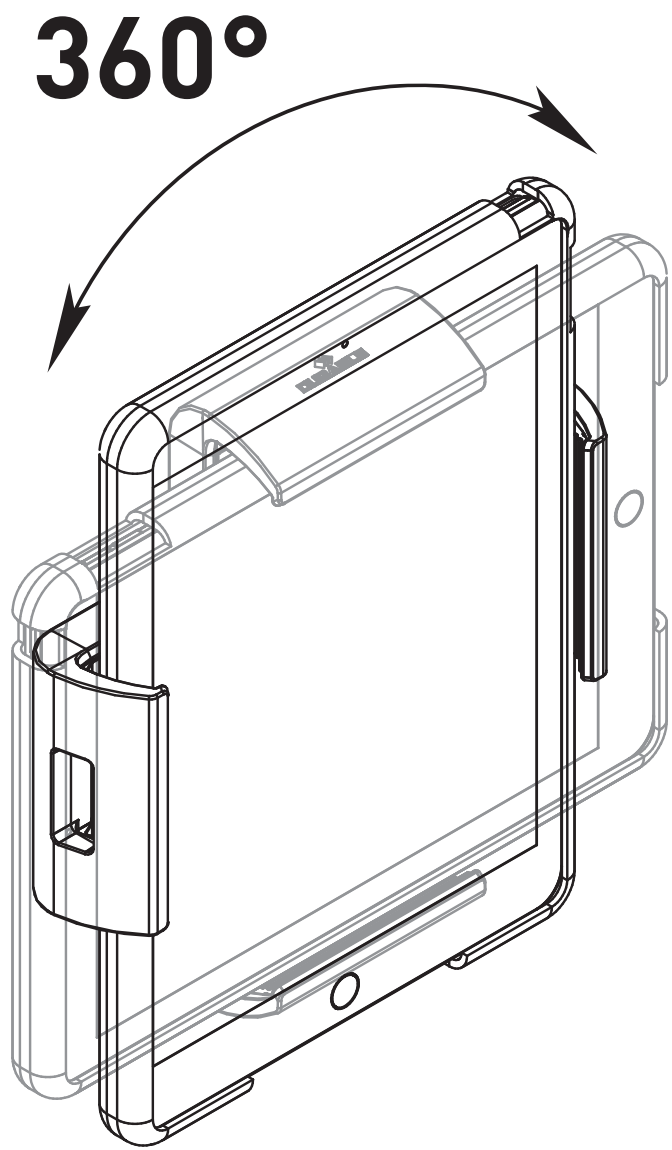

3 | TABLET HOLDER WALL XL

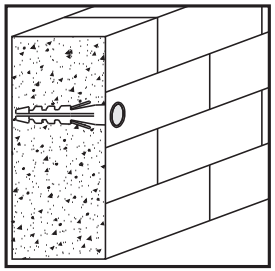

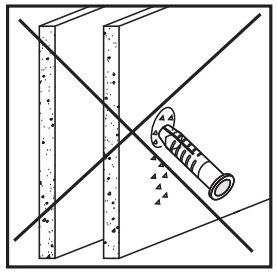



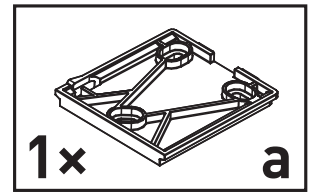
1×
a

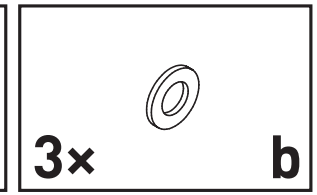
3×
b

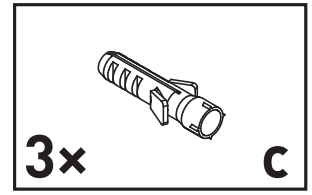
3×
c

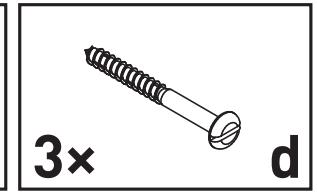
3×
d

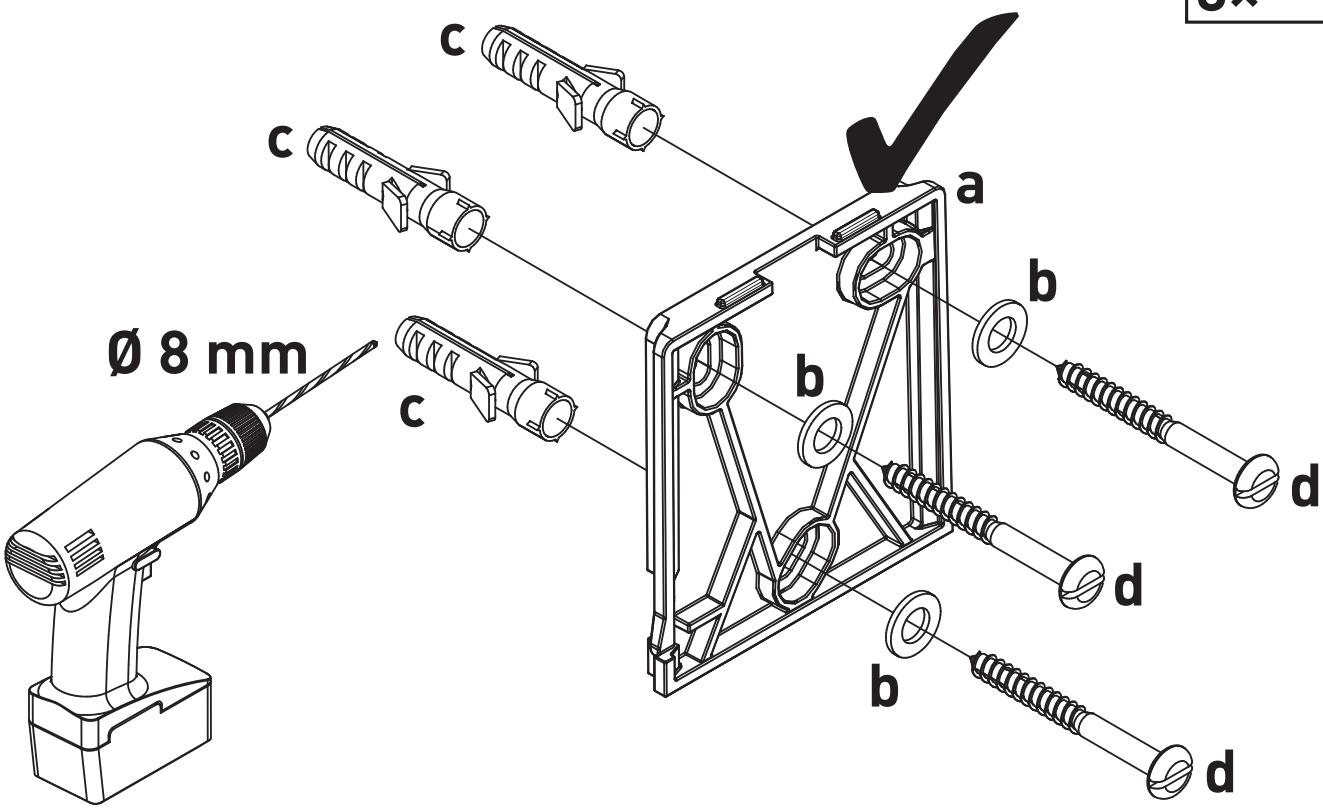
c
c
c
Ø 8 mm
a
b
b
d
d
b
d

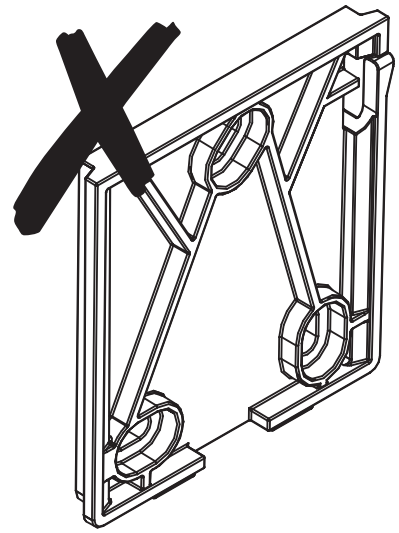

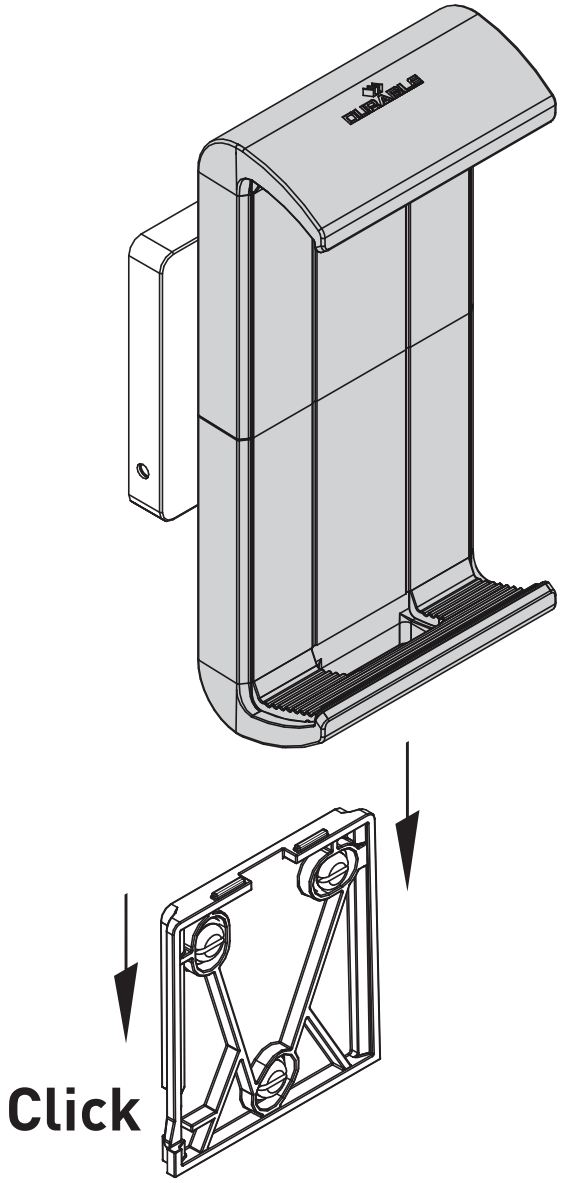

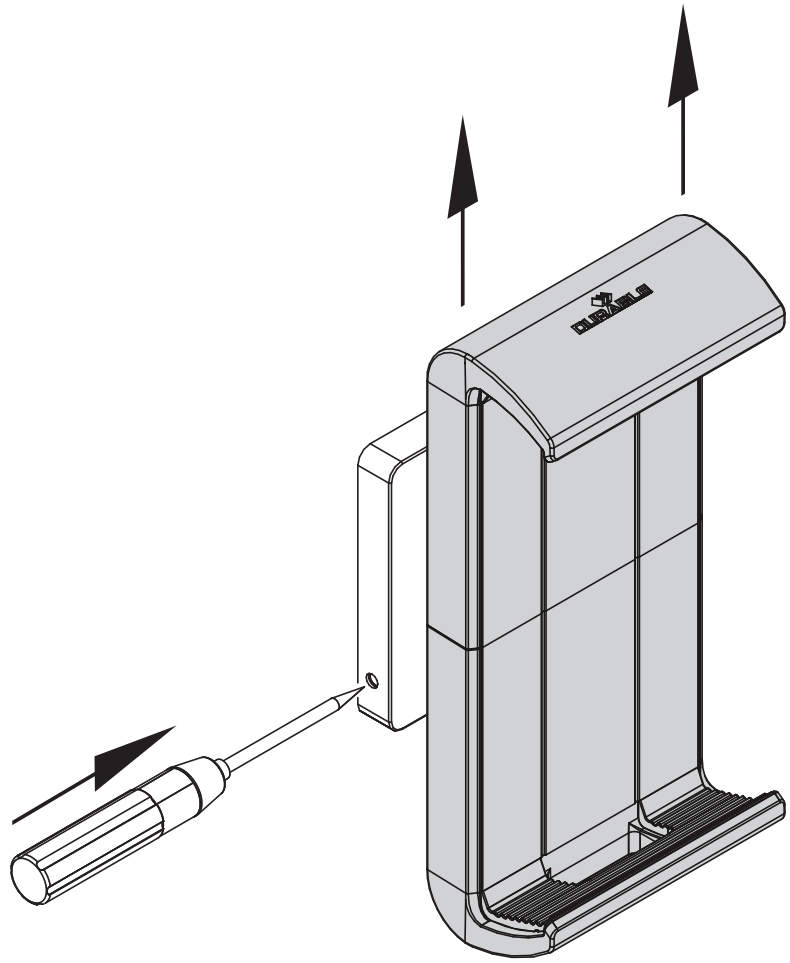

5 | TABLET HOLDER WALL XL

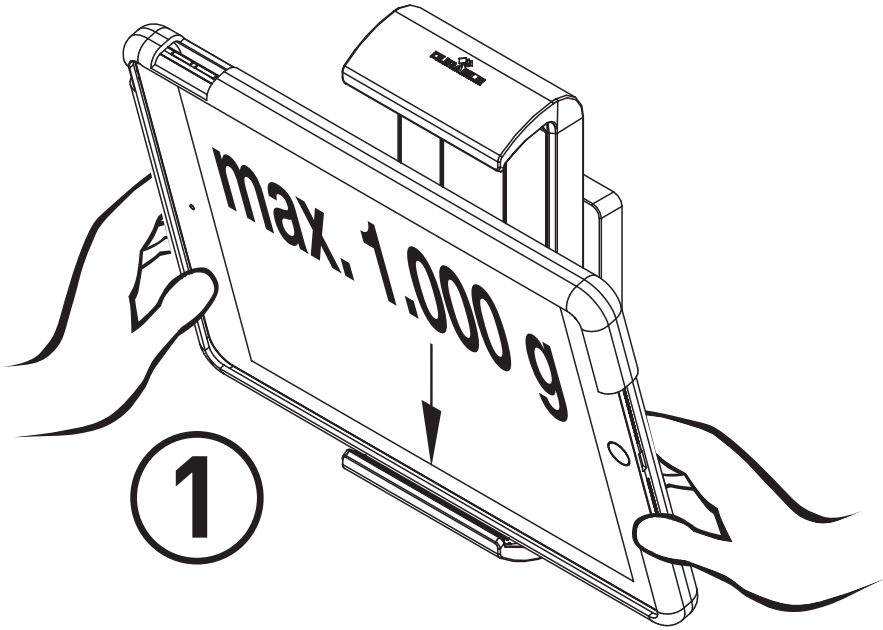
max. 1,000 g
1

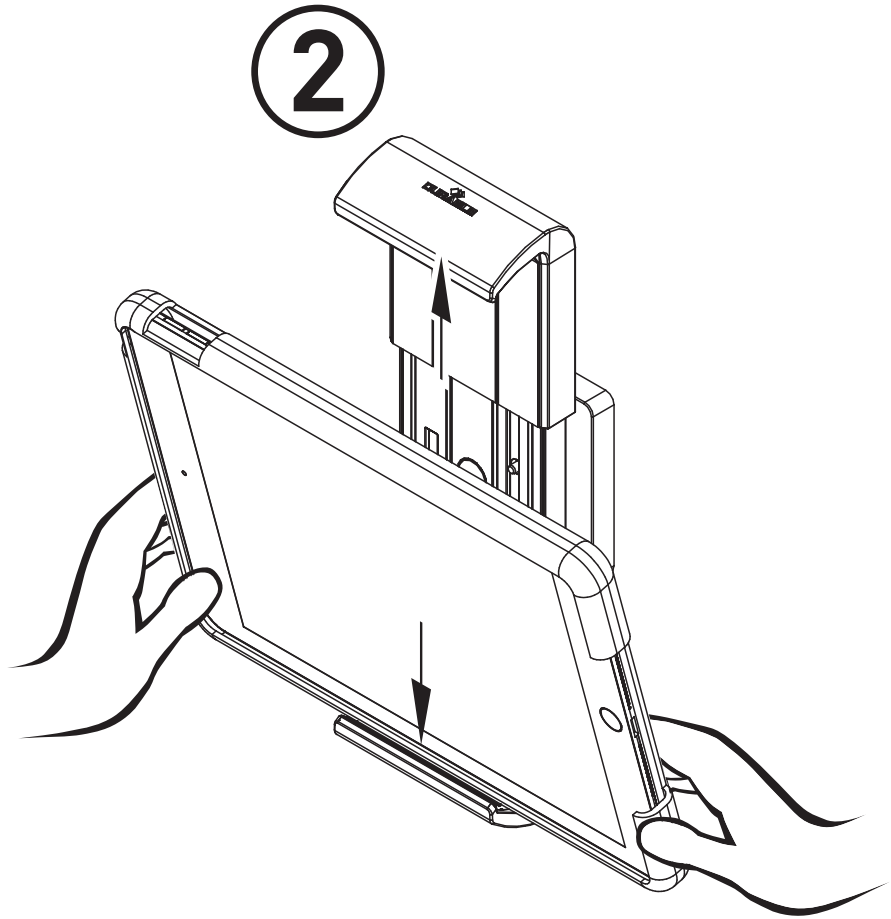
2

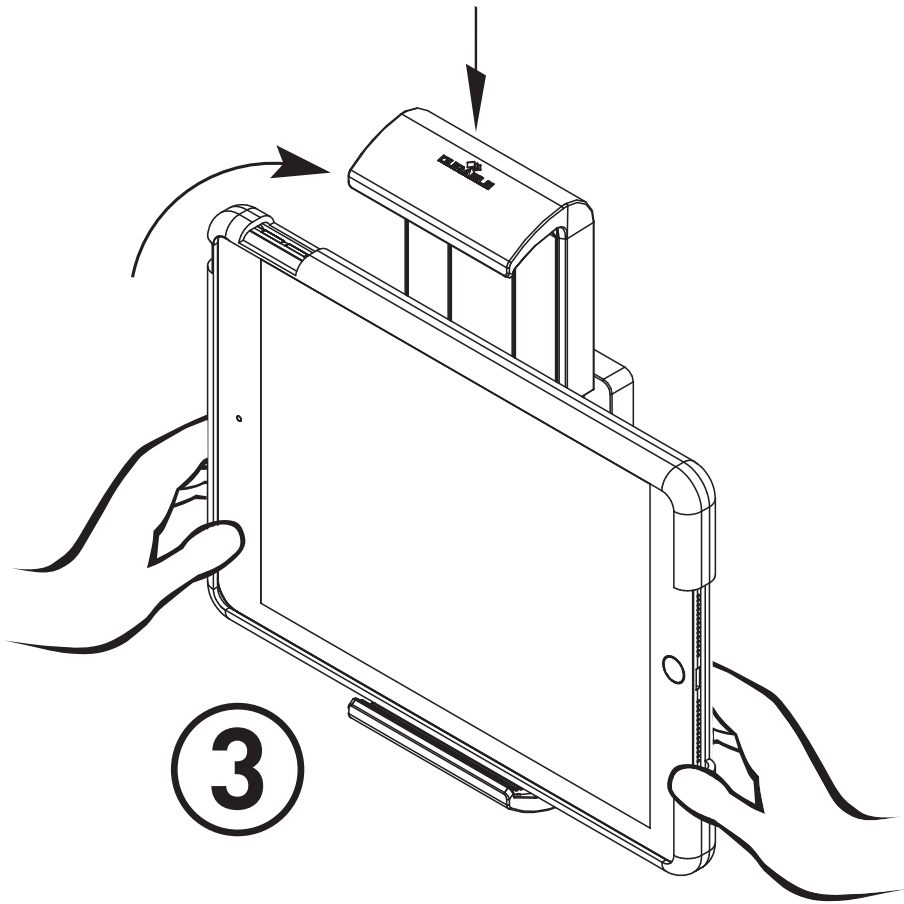

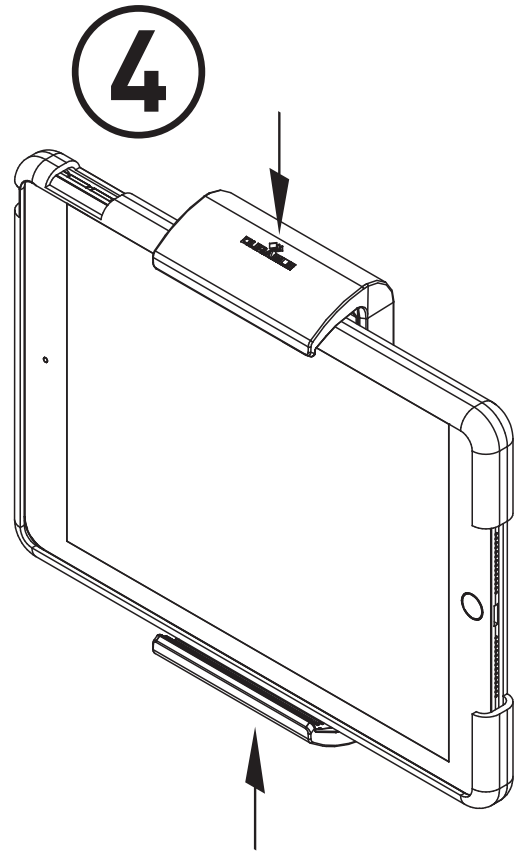

7 | TABLET HOLDER WALL XL

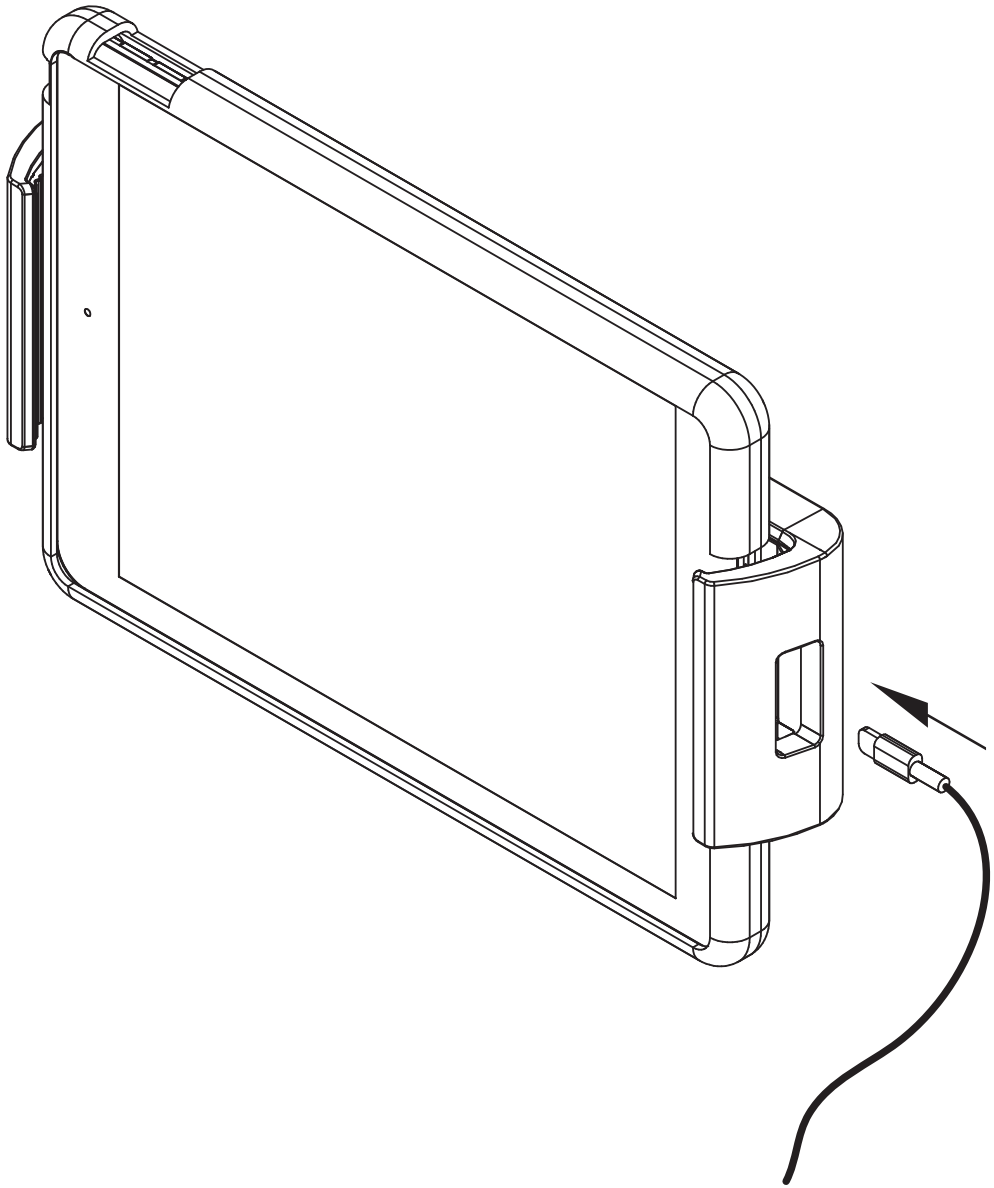

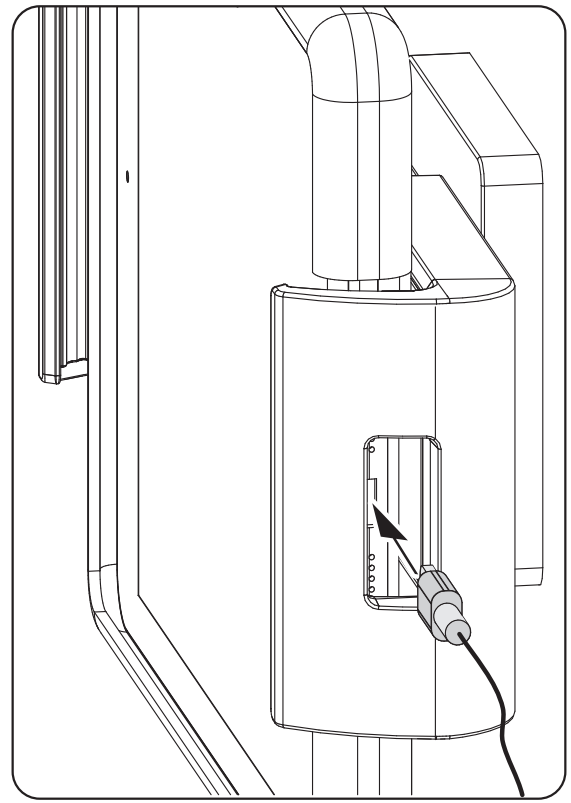

8 | TABLET HOLDER WALL XL



DURABLE · Hunke & Jochheim GmbH & Co. KG
Westfalenstraße 77 – 79 · 58636 Iserlohn
T +49 (0)2371 662-0 · **F** +49 (0)2371 662-221
durable@durable.de · durable.de

36106 · ©DURABLE 032020