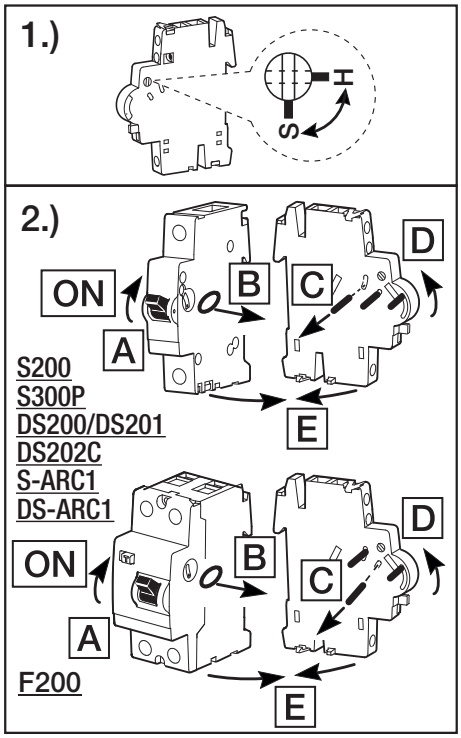

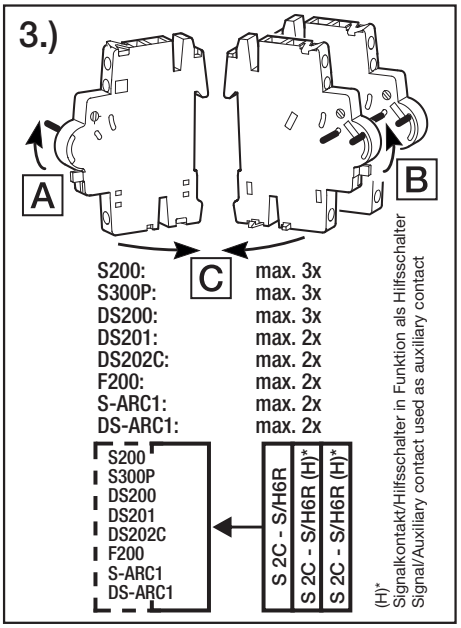

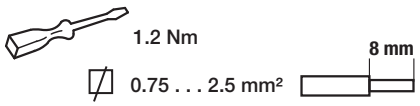

Dieses Gerät enthält geringe Mengen CuBe. The device contains a slight amount of CuBe.



Warning! Installation by person with electrotechnical expertise only.
Warnung! Installation nur durch elektrotechnische Fachkraft.
Avvertenza! Fare installare solo da un elettricista qualificato.
Avertissement! Installation uniquement par des personnes qualifiées en électrotechnique
¡Advertencia! La instalación deberá ser realizada únicamente por electricistas especializados.