PRODUCT DATASHEET

M SERIES



ELECTRIC**MOTOR**

DATE 02.07.2021
CUSTOMER RS COMPONENT
APPLICATION 4190542

MOTOVARIO®
HEART OF MOTION
a TECO Group company

CONFIGURATION

CHARACTERISTIC	VALUE
Supplier	Motovario
Regulations	CE
Motor	Three-Phase
Size	071
Series	High Efficiency
Poles	4
Electrical Execution	Std (Voltage Tolerance +/-10%)
Service	S1
Voltage	230/400-265/460 V
Frequency	50-60 Hz
Power	0,37 kW
Cooling	Self-Ventilated
Mounting Arrangements	B14
Flange Dim.	Ø105
Shaft Dim. (DE)	Ø14x30
Rear Shaft End (NDE)	No
Insulation Rating	F
Protection Rating	IP55
Thermal Protectors	No
Ambient Conditions	Standard
Heaters	No
Condensation Drainage	No
Devices	No
Accessories	None
Terminal Box Cover	Aluminium
Fan	Plastic
Fan Cover	Standard
MO-Notes	No

DRAWINGS

Values expressed in [mm]

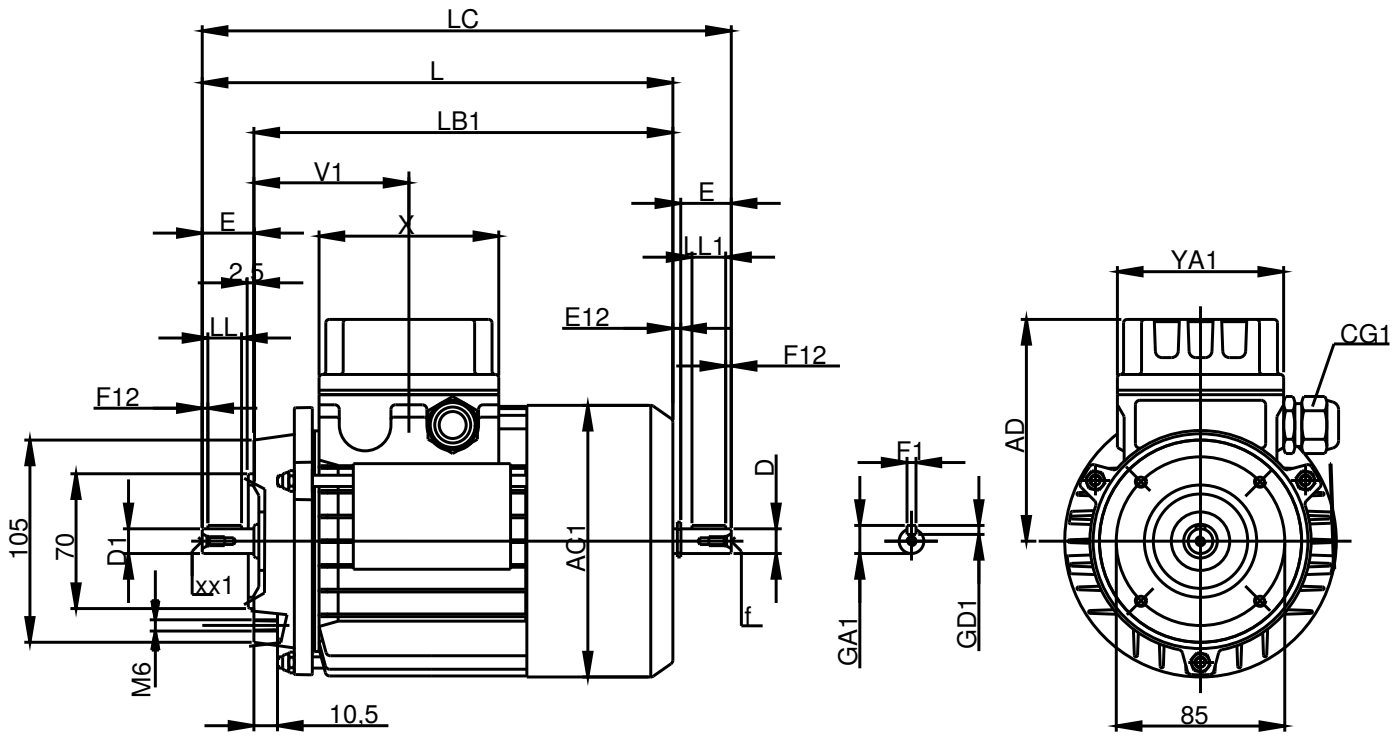

PERFORMANCES

PRODUCT DATASHEET

P_n [kW]	Series	Size	n_n [rpm]	I_n [A]	M_n [Nm]		η_n% (4/4) limit	η_n% (4/4)	η_n% (3/4)	η_n% (2/4)	$\cos\varphi_n$	$\frac{M_s}{M_n}$	$\frac{I_s}{I_n}$	$\frac{M_{max}}{M_n}$	$J_T T$	$J_T TB$	$W_T T$	$W_T TB$	Z_0 10^3×1/h	M_B [Nm]
															10^{-4}×Kgm²		Kg			
0,12	**TH**	**56B2**	2640	0,40	0,43	IE2	53,6	56,5	57,1	54,1	0,76	3,3	3,5	2,5	1,2	-	3,3	-	-	-
0,18	**TH-TBH**	**63A2**	2830	0,59	0,61	IE2	60,4	63,7	58,7	53,5	0,69	2,8	4,0	3,3	2,0	2,6	3,7	5,2	4,7	1,8
0,25	**TH-TBH**	**63B2**	2820	0,72	0,85	IE2	64,8	70,9	69,0	63,6	0,71	3,0	4,6	3,0	2,2	2,8	4,1	5,6	4,7	1,8
0,37	**TH-TBH**	**63C2**	2790	1,03	1,27	IE2	69,5	70,1	69,6	65,8	0,74	2,8	4,4	2,7	2,5	3,1	4,5	6,0	4,0	3,5
0,37	**TH-TBH**	**71A2**	2820	1,14	1,25	IE2	69,5	70,1	68,7	62,1	0,67	3,0	4,0	2,9	4,0	4,7	5,4	7,6	4,0	5,0
0,55	**TH-TBH**	**71B2**	2830	1,51	1,86	IE2	74,1	74,1	72,3	65,8	0,71	3,4	4,9	2,9	4,4	5,5	6,0	8,2	4,0	5,0
0,75	**TP-TBP**	**80A2**	2860	1,58	2,50	IE3	80,7	81,8	82,3	80,9	0,84	3,2	6,1	3,3	13,5	15,1	10,0	13,5	3,0	10,0
1,10	**TP-TBP**	**80B2**	2860	2,31	3,70	IE3	82,7	84,0	85,0	84,3	0,82	3,4	7,0	3,2	14,4	16,0	11,4	14,9	3,0	15,0
1,50	**TP-TBP**	**90S2**	2860	3,30	5,00	IE3	84,2	84,8	84,2	82,0	0,78	4,7	6,5	4,0	16,8	18,4	15,3	18,8	2,5	13,0
2,20	**TP-TBP**	**90L2**	2880	4,80	7,30	IE3	85,9	86,2	85,9	83,6	0,77	4,7	7,2	4,3	22,8	26,3	18,3	23,9	2,5	26,0
3,00	**TP-TBP**	**100L2**	2900	6,10	9,90	IE3	87,1	87,2	86,7	83,9	0,82	4,3	8,9	4,6	43,2	46,7	23,9	29,5	1,5	40,0
4,00	**TP-TBP**	**112M2**	2930	8,20	13,00	IE3	88,1	88,8	88,7	86,8	0,79	4,0	9,2	4,6	79,1	87,9	32,9	42,7	1,5	40,0
5,50	**TP-TBP**	**132S2**	2950	10,60	17,80	IE3	89,2	90,2	90,0	88,0	0,83	4,3	9,5	4,8	178,0	188,0	49,0	59,3	1,2	75,0
7,50	**TP-TBP**	**132M2**	2950	14,20	24,00	IE3	90,1	91,0	90,9	89,1	0,84	3,7	8,2	3,9	216,0	239,0	56,3	71,0	1,0	100,0
0,09	**TS**	**56B4**	1250	0,42	0,68	-	-	45,4	43,4	-	0,66	2,0	2,2	2,1	1,5	-	3,1	-	-	-
0,12	**TH-TBH**	**63A4**	1350	0,40	0,85	IE2	59,1	62,6	62,3	57,3	0,70	2,3	3,2	2,3	2,8	3,4	4,1	5,6	12,5	1,8
0,18	**TH-TBH**	**63B4**	1360	0,59	1,26	IE2	64,7	66,1	64,3	58,6	0,67	2,5	3,5	2,5	3,6	4,2	4,8	6,3	12,5	3,5
0,25	**TH-TBH**	**63D4**	1350	0,80	1,77	IE2	68,5	68,5	66,7	59,8	0,66	2,8	3,5	2,5	3,6	4,2	4,9	6,4	10,0	3,5
0,25	**TH-TBH**	**71A4**	1380	0,73	1,73	IE2	68,5	68,5	67,5	61,7	0,72	2,5	4,0	2,4	7,8	8,9	5,4	7,6	10,0	5,0
0,37	**TH-TBH**	**71B4**	1400	1,01	2,50	IE2	72,7	72,7	72,4	69,1	0,73	2,8	4,7	2,6	11,0	12,1	7,0	9,2	10,0	7,5
0,55	**TH-TBH**	**71C4**	1400	1,43	3,80	IE2	77,1	77,1	76,7	73,1	0,72	3,2	5,0	2,9	13,9	15,0	8,3	10,5	8,0	7,5
0,55	**TH-TBH**	**80A4**	1420	1,39	3,70	IE2	77,1	77,3	77,3	73,5	0,74	2,5	5,0	3,1	20,6	22,2	8,3	11,8	8,0	10,0
0,75	**TP-TBP**	**80B4**	1440	1,67	5,00	IE3	82,5	82,9	82,5	80,0	0,78	3,2	6,1	3,5	38,1	39,7	13,2	16,7	7,1	15,0
1,10	**TP-TBP**	**90S4**	1430	2,41	7,30	IE3	84,1	84,5	84,6	82,6	0,78	3,2	6,2	3,4	42,3	45,8	17,7	21,2	5,0	13,0
1,50	**TP-TBP**	**90L4**	1430	3,20	10,00	IE3	85,3	85,6	85,6	83,0	0,79	3,3	6,5	3,4	48,0	51,5	19,7	25,3	4,0	26,0
2,20	**TP-TBP**	**100LA4**	1440	4,60	14,60	IE3	86,7	86,9	86,9	85,2	0,80	3,3	7,5	3,7	88,9	92,7	24,0	31,0	3,2	40,0
2,20	**TP-TBP**	**112MR4**	1460	4,60	14,40	IE3	86,7	88,9	88,4	86,2	0,77	4,0	9,0	4,3	137,0	146,0	32,0	42,0	2,5	40,0
3,00	**TP-TBP**	**112MS4**	1450	6,20	20,00	IE3	87,7	87,8	88,0	86,7	0,80	3,5	7,9	3,5	137,0	146,0	33,0	43,0	2,5	40,0
4,00	**TP-TBP**	**112M4**	1450	8,30	26,00	IE3	88,6	88,7	88,7	87,2	0,78	3,4	7,7	3,7	155,0	164,0	35,0	45,0	2,5	60,0
5,50	**TP-TBP**	**132MS4**	1470	11,10	36,00	IE3	89,6	89,6	89,6	87,9	0,80	3,8	8,2	3,9	388,0	411,0	61,0	75,0	1,8	100,0
7,50	**TP-TBP**	**132M4**	1460	15,20	49,00	IE3	90,4	90,4	90,6	89,5	0,79	3,5	6,9	3,3	413,0	436,0	64,0	78,0	1,1	150,0
0,09	**TS-TBS**	**63A6**	860	0,49	1,00	-	-	42,1	39,3	-	0,63	2,1	2,0	2,1	3,6	4,2	5,0	6,5	12,5	3,5
0,12	**TH-TBH**	**63B6**	870	0,59	1,32	IE2	50,6	50,6	45,2	37,9	0,58	2,0	2,4	2,2	3,6	4,2	5,1	6,6	12,5	3,5
0,18	**TH-TBH**	**71A6**	900	0,60	1,91	IE2	56,6	56,8	55,8	49,2	0,76	1,8	3,0	1,9	9,3	10,4	5,2	7,4	11,2	5,0
0,25	**TH-TBH**	**71B6**	910	0,82	2,62	IE2	61,6	64,1	64,6	59,7	0,69	1,9	3,0	2,1	12,0	13,1	6,0	8,2	11,2	7,5
0,37	**TH-TBH**	**71C6**	900	1,08	3,90	IE2	67,6	67,8	70,1	66,9	0,73	1,7	3,2	2,0	15,6	17,0	7,5	9,7	10,0	7,5
0,37	**TH-TBH**	**80A6**	940	1,18	3,80	IE2	67,6	67,6	64,9	58,6	0,67	2,0	3,8	2,7	25,4	27,0	9,6	13,0	9,5	10,0
0,55	**TH-TBH**	**80B6**	940	1,65	5,60	IE2	73,1	73,1	71,7	65,6	0,66	2,2	4,3	2,6	29,9	31,5	11,1	14,6	9,0	15,0
0,75	**TP-TBP**	**90S6**	940	1,85	7,60	IE3	78,9	78,9	79,0	74,9	0,74	2,5	5,0	2,7	65,0	66,6	15,4	18,8	7,1	26,0
1,10	**TP-TBP**	**100LR6**	950	2,73	11,10	IE3	81,0	82,0	82,2	80,8	0,71	2,6	5,1	2,8	88,0	91,5	22,7	27,9	4,0	26,0
1,50	**TP-TBP**	**100L6**	940	3,70	15,20	IE3	82,5	82,6	83,2	81,0	0,71	2,7	4,9	2,9	91,6	95,1	24,8	30,0	3,6	40,0
2,20	**TP-TBP**	**112M6**	960	5,10	21,90	IE3	84,3	84,3	84,5	81,8	0,74	2,3	6,1	2,9	229,0	258,0	34,0	44,0	2,8	40,0
3,00	**TP-TBP**	**132S6**	970	6,70	30,00	IE3	85,6	86,2	87,2	86,5	0,75	2,5	6,1	2,7	384,0	394,0	46,0	57,0	2,3	75,0

PERFORMANCES

PRODUCT DATASHEET

P_n [kW]	Series	Size	n_n [rpm]	I_n [A]	M_n [Nm]		η_n% (4/4) limit	η_n% (4/4)	η_n% (3/4)	η_n% (2/4)	$\cos\varphi_n$	$\frac{M_s}{M_n}$	$\frac{I_s}{I_n}$	$\frac{M_{max}}{M_n}$	$J_T T$	$J_T TB$	$W_T T$	$W_T TB$	Z_0 10^3x1/h	M_B [Nm]
															10^{-4}×Kgm²		Kg			
4,00	TP-TBP	132MA6	970	8,90	39,00	IE3	86,8	87,2	88,0	88,2	0,74	2,5	6,6	2,9	456,0	479,0	54,0	68,0	1,5	75,0
5,50	TP-TBP	132MB6	970	12,10	54,00	IE3	88,0	88,3	88,6	87,7	0,74	2,7	6,4	2,9	562,0	585,0	62,0	76,0	1,3	100,0

P_n [kW]	Series	Size	n_n [rpm]	I_n [A]	M_n [Nm]		η_n% (4/4) limit	η_n% (4/4)	η_n% (3/4)	η_n% (2/4)	$\cos\varphi_n$	$\frac{M_s}{M_n}$	$\frac{I_s}{I_n}$	$\frac{M_{max}}{M_n}$	$J_T T$	$J_T TB$	$W_T T$	$W_T TB$	Z_0 10^3x1/h	M_B [Nm]
															10^{-4}×Kgm²		Kg			
0,12	TH	56B2	3310	0,34	0,35	IE2	59,5	59,8	57,2	50,1	0,74	4,2	4,1	3,2	1,2	-	3,3	-	-	-
0,18	TH-TBH	63A2	3470	0,54	0,50	IE2	64,0	65,1	60,2	53,8	0,64	3,6	5,1	3,8	2,0	2,6	3,7	5,2	4,7	1,8
0,25	TH-TBH	63B2	3460	0,63	0,69	IE2	68,0	72,8	70,5	63,1	0,68	3,4	5,5	3,8	2,2	2,8	4,1	5,6	4,7	1,8
0,37	TH-TBH	63C2	3440	0,90	1,03	IE2	72,0	72,8	71,0	64,6	0,71	3,8	6,0	3,5	2,5	3,1	4,5	6,0	4,0	3,5
0,37	TH-TBH	71A2	3450	1,01	1,02	IE2	72,0	72,1	70,4	63,1	0,64	3,9	5,3	3,5	4,0	4,7	5,4	7,6	4,0	5,0
0,55	TH-TBH	71B2	3470	1,38	1,51	IE2	74,0	74,8	73,3	67,0	0,67	4,0	5,7	3,7	4,4	5,5	6,0	8,2	4,0	5,0
0,75	TP-TBP	80A2	3490	1,41	2,10	IE3	77,0	81,6	81,7	78,9	0,82	3,8	7,8	3,7	13,5	15,1	10,0	13,5	3,0	10,0
1,10	TP-TBP	80B2	3490	2,04	3,00	IE3	84,0	84,7	84,6	83,3	0,80	4,3	8,4	4,0	14,4	16,0	11,4	14,9	3,0	15,0
1,50	TP-TBP	90S2	3490	2,90	4,10	IE3	85,5	85,5	84,8	81,9	0,76	5,8	8,4	4,8	16,8	18,4	15,3	18,8	2,5	13,0
2,20	TP-TBP	90L2	3510	4,10	6,00	IE3	86,5	86,5	85,4	82,6	0,77	6,2	9,3	5,1	22,8	26,3	18,3	23,9	2,5	26,0
3,00	TP-TBP	100L2	3520	5,30	8,10	IE3	88,5	88,5	87,2	84,8	0,80	4,9	10,3	5,8	43,2	46,7	23,9	29,5	1,5	40,0
4,00	TP-TBP	112M2	3550	7,20	10,80	IE3	88,5	88,8	88,1	85,3	0,79	5,3	10,8	6,0	79,1	87,9	32,9	42,7	1,5	40,0
5,50	TP-TBP	132S2	3550	9,40	14,80	IE3	89,5	89,6	88,5	85,4	0,82	5,5	11,1	5,9	178,0	188,0	49,0	59,3	1,2	75,0
7,50	TP-TBP	132M2	3530	12,40	20,00	IE3	90,2	90,6	88,6	86,2	0,84	4,3	11,5	5,6	216,0	239,0	56,3	71,0	1,1	75,0
0,09	TS	56B4	1620	0,38	0,55	-	-	48,4	45,2	-	0,60	2,5	2,6	2,5	1,5	-	3,1	-	-	-
0,12	TH-TBH	63A4	1680	0,35	0,68	IE2	64,0	66,1	64,4	60,1	0,65	2,8	3,9	2,9	2,8	3,4	4,1	5,6	12,5	1,8
0,18	TH-TBH	63B4	1690	0,53	1,02	IE2	68,0	70,8	68,9	62,5	0,60	3,2	4,2	3,2	3,6	4,2	4,8	6,3	12,5	3,5
0,25	TH-TBH	63D4	1680	0,73	1,42	IE2	70,0	71,8	69,1	63,1	0,60	3,5	4,3	3,2	3,6	4,2	4,9	6,4	10,0	3,5
0,25	TH-TBH	71A4	1710	0,66	1,40	IE2	70,0	71,8	69,5	63,7	0,66	3,0	5,0	3,2	7,8	8,9	5,4	7,6	10,0	5,0
0,37	TH-TBH	71B4	1710	0,90	2,07	IE2	72,0	74,8	74,1	69,7	0,69	3,1	5,6	3,4	11,0	12,1	7,0	9,2	10,0	7,5
0,55	TH-TBH	71C4	1720	1,30	3,10	IE2	75,5	77,9	76,5	71,9	0,68	3,8	6,1	3,7	13,9	15,0	8,3	10,5	8,0	7,5
0,55	TH-TBH	80A4	1730	1,20	3,00	IE2	75,5	80,0	78,8	74,0	0,70	3,0	6,1	3,5	20,6	22,2	8,3	11,8	8,0	10,0
0,75	TP-TBP	80B4	1750	1,49	4,10	IE3	83,5	85,5	82,8	79,8	0,74	3,8	7,2	4,0	38,1	39,7	13,2	16,7	7,1	15,0
1,10	TP-TBP	90S4	1750	2,13	6,00	IE3	86,5	86,5	85,6	82,8	0,75	3,8	7,6	3,8	42,3	45,8	17,7	21,2	5,0	13,0
1,50	TP-TBP	90L4	1750	2,80	8,20	IE3	86,5	86,6	85,7	82,7	0,77	3,8	7,8	4,2	48,0	51,5	19,7	25,3	4,0	26,0
2,20	TP-TBP	112MR4	1770	4,10	11,90	IE3	89,5	89,5	88,6	85,9	0,75	5,0	10,9	5,6	137,0	146,0	32,0	42,0	2,5	40,0
3,00	TP-TBP	112MS4	1760	5,40	16,30	IE3	89,5	89,5	88,8	86,8	0,78	4,1	9,5	4,7	137,0	146,0	33,0	43,0	2,5	40,0
4,00	TP-TBP	112M4	1760	7,50	22,00	IE3	89,5	89,5	89,0	87,0	0,75	3,8	9,1	4,5	155,0	164,0	35,0	45,0	2,5	60,0
5,50	TP-TBP	132MS4	1770	9,70	30,00	IE3	91,7	91,7	90,2	88,3	0,78	4,2	9,7	4,6	388,0	411,0	61,0	75,0	1,8	100,0
7,50	TP-TBP	132M4	1760	13,30	41,00	IE3	91,7	91,7	91,0	89,4	0,77	3,9	7,9	3,9	413,0	436,0	64,0	78,0	1,1	150,0
0,09	TS-TBS	63A6	1070	0,44	0,80	-	-	43,3	39,8	-	0,59	2,6	2,4	2,6	3,6	4,2	5,0	6,5	12,5	3,5
0,12	TH-TBH	63B6	1100	0,61	1,04	IE2	50,5	50,5	45,5	38,0	0,49	2,2	2,4	3,0	3,6	4,2	5,1	6,6	12,5	3,5
0,18	TH-TBH	71A6	1130	0,55	1,52	IE2	55,0	60,8	58,9	51,6	0,68	1,6	3,7	2,6	9,3	10,4	5,2	7,4	11,2	5,0
0,25	TH-TBH	71B6	1130	0,75	2,11	IE2	59,5	68,4	67,7	61,5	0,61	2,3	3,4	2,5	12,0	13,1	6,0	8,2	11,2	7,5
0,37	TH-TBH	71C6	1120	0,97	3,20	IE2	64,0	72,9	73,2	68,9	0,66	2,2	3,9	2,4	15,6	17,0	7,5	9,7	10,0	7,5
0,37	TH-TBH	80A6	1130	1,11	3,10	IE2	64,0	68,3	66,6	59,6	0,61	2,6	4,7	3,4	25,4	27,0	9,6	13,0	9,5	10,0
0,55	TH-TBH	80B6	1150	1,53	4,60	IE2	68,0	74,2	73,1	65,1	0,61	2,4	4,8	3,2	29,9	31,5	11,1	14,6	9,0	15,0

PERFORMANCES

PRODUCT DATASHEET

P_n [kW]	Series	Size	n_n [rpm]	I_n [A]	M_n [Nm]	η_n%	$\cos\varphi_n$	$\frac{M_s}{M_n}$	$\frac{I_s}{I_n}$	$\frac{M_{max}}{M_n}$	J_T D	J_T DB	W_T D	W_T DB	Z_O 10^3×1/h	M_B [Nm]
											10^{-4}×Kgm²		Kg			
0,18 / 0,12	D DB	63A2/4	2800 / 1370	0,55 / 0,55	0,62 / 0,83	60 / 50	0,77 / 0,65	1,5 / 1,4	3,4 / 2,5	1,7 / 1,7	2,8	3,4	4,2	5,7	4,0 / 6,3	1,0
0,20 / 0,15	D DB	63B2/4	2790 / 1370	0,64 / 0,66	0,70 / 1,05	62 / 51	0,80 / 0,64	3,0 / 2,7	4,0 / 2,6	3,1 / 2,8	2,8	3,4	4,2	5,7	3,4 / 5,8	3,0
0,25 / 0,18	D DB	63C2/4	2820 / 1380	0,70 / 0,70	0,85 / 1,25	63 / 54	0,82 / 0,70	2,4 / 2,3	3,5 / 2,6	2,5 / 2,4	3,5	4,1	4,8	6,5	2,8 / 5,3	3,0
0,25 / 0,18	D DB	71A2/4	2850 / 1420	0,70 / 0,60	0,84 / 1,23	64 / 62	0,80 / 0,70	2,0 / 1,9	4,2 / 3,6	2,1 / 2,0	7,2	8,3	5,3	7,5	2,8 / 5,3	5,0
0,37 / 0,25	D DB	71B2/4	2810 / 1420	0,98 / 0,78	1,25 / 1,70	66 / 64	0,86 / 0,75	2,2 / 2,1	4,7 / 4,0	2,3 / 2,2	8,6	9,7	5,9	8,1	2,8 / 5,3	5,0
0,55 / 0,37	D DB	71C2/4	2790 / 1390	1,3 / 1,1	1,88 / 2,55	69 / 67	0,88 / 0,78	2,0 / 1,9	4,5 / 3,7	2,1 / 2,0	10,8	11,9	6,7	8,9	2,3 / 4,2	5,0
0,60 / 0,45	D DB	80A2/4	2800 / 1410	1,75 / 1,25	2,1 / 3,1	58 / 64	0,87 / 0,82	1,7 / 1,7	3,6 / 4,1	1,8 / 2,0	19,0	20,6	8,7	12,2	2,3 / 4,2	5,0
0,80 / 0,60	D DB	80B2/4	2830 / 1410	1,95 / 1,5	2,7 / 4,0	68 / 70	0,89 / 0,84	1,8 / 1,8	4,6 / 4,6	1,9 / 1,9	25,0	26,6	10,1	13,6	2,0 / 3,5	10,0
1,10 / 0,75	D DB	80C2/4	2850 / 1420	2,7 / 1,9	3,7 / 5,1	68 / 70	0,90 / 0,86	1,7 / 1,9	4,3 / 5,0	1,9 / 2,0	31,0	32,6	11,3	14,8	1,6 / 2,8	10,0
1,4 / 1,1	D DB	90S2/4	2800 / 1390	3,7 / 2,9	4,8 / 7,6	69 / 72	0,79 / 0,78	2,5 / 2,3	4,4 / 4,8	2,6 / 2,4	29,0	30,6	13,5	17,0	1,2 / 2,0	13,0
1,7 / 1,3	D DB	90LA2/4	2830 / 1390	3,8 / 3,0	5,7 / 8,9	73 / 71	0,89 / 0,86	2,3 / 2,1	4,8 / 4,3	2,4 / 2,1	32,0	35,5	14,5	20,1	1,1 / 1,9	26,0
2,2 / 1,5	D DB	90LB2/4	2850 / 1420	5,0 / 3,5	7,4 / 10,3	72 / 74	0,84 / 0,80	2,3 / 2,6	4,8 / 5,3	2,4 / 2,6	39,0	42,5	16,5	22,1	1,0 / 1,7	26,0
2,3 / 1,8	D DB	100LA2/4	2870 / 1420	5,5 / 4,2	7,6 / 12,2	73 / 74	0,84 / 0,80	2,4 / 2,4	6,3 / 4,6	2,5 / 2,7	53,0	56,5	19,1	24,7	1,0 / 1,7	26,0
3,0 / 2,2	D DB	100LB2/4	2870 / 1420	6,9 / 5,2	10,0 / 14,7	74 / 75	0,85 / 0,80	2,1 / 2,2	5,4 / 5,1	2,6 / 2,4	64,0	67,5	21,2	26,8	0,8 / 1,3	40,0
3,3 / 2,6	D DB	100LC2/4	2860 / 1420	7,5 / 6,0	10,8 / 17,3	74 / 75	0,86 / 0,81	2,1 / 2,0	5,4 / 4,5	2,6 / 2,4	72,0	75,5	22,8	28,4	0,7 / 1,2	40,0
4,0 / 3,0	D DB	112MA2/4	2800 / 1420	9,0 / 6,6	13,7 / 20,2	74 / 78	0,85 / 0,84	2,5 / 2,5	5,2 / 5,8	2,6 / 2,6	90,0	98,8	25,0	34,7	0,7 / 1,2	60,0
4,8 / 3,6	D DB	112MB2/4	2870 / 1420	10,0 / 7,7	16,0 / 24,2	79 / 81	0,87 / 0,84	2,1 / 2,1	6,1 / 5,0	2,8 / 2,4	110,0	118,8	29,4	39,1	0,6 / 1,1	60,0
6,0 / 4,5	D DB	132SA2/4	2880 / 1440	12,5 / 10,0	20,0 / 29,9	80 / 82	0,88 / 0,81	2,0 / 2,0	6,2 / 4,7	2,4 / 2,4	240,0	250,3	42,3	52,6	0,5 / 0,8	75,0
7,5 / 5,8	D DB	132SB2/4	2890 / 1440	16,7 / 12,8	24,6 / 38,3	77 / 80	0,86 / 0,82	2,5 / 2,5	5,8 / 4,7	2,6 / 2,6	307,0	317,3	50,2	60,5	0,4 / 0,7	100,0
9,2 / 7,0	D DB	132MA2/4	2900 / 1440	18,8 / 14,8	29,9 / 45,9	81 / 83	0,86 / 0,82	2,5 / 2,6	7,6 / 5,2	2,6 / 2,7	350,0	373,0	54,8	69,5	0,4 / 0,7	100,0
11,0 / 8,5	D DB	132MB2/4	2920 / 1460	24,0 / 17,0	35,7 / 55,8	82 / 86	0,81 / 0,83	2,2 / 2,2	7,9 / 5,8	2,3 / 2,3	389,0	412,0	59,4	74,1	0,4 / 0,7	150,0

P_n [kW]	Series	Size	n_n [rpm]	I_n [A]	M_n [Nm]	η_n%	$\cos\varphi_n$	$\frac{M_s}{M_n}$	$\frac{I_s}{I_n}$	$\frac{M_{max}}{M_n}$	J_T D	J_T DB	W_T D	W_T DB	Z_O 10^3×1/h	M_B [Nm]
											10^{-4}×Kgm²		Kg			
0,18 / 0,045	D DB	71A2/8	2890 / 710	0,58 / 0,42	0,61 / 0,61	57 / 28	0,82 / 0,60	2,0 / 2,6	4,5 / 2,0	2,1 / 2,7	7,2	8,3	5,3	7,5	7,5 / 19	2,5
0,25 / 0,06	D DB	71B2/8	2890 / 700	0,75 / 0,50	0,85 / 0,84	65 / 35	0,80 / 0,53	2,0 / 2,4	4,8 / 2,0	2,1 / 2,5	8,6	9,7	5,9	8,1	7,1 / 17	2,5
0,37 / 0,09	D DB	71C2/8	2880 / 680	1,05 / 0,70	1,23 / 1,27	64 / 32	0,82 / 0,53	2,1 / 2,5	4,9 / 2,1	2,2 / 2,6	10,8	11,9	6,7	8,9	6,0 / 14	5,0
0,55 / 0,12	D DB	80B2/8	2900 / 720	1,60 / 0,78	1,83 / 1,63	64 / 37	0,81 / 0,63	2,1 / 2,0	5,0 / 2,4	2,2 / 2,2	25,0	26,6	10,1	13,6	2,7 / 11,2	5,0
0,75 / 0,18	D DB	80C2/8	2900 / 710	1,95 / 0,92	2,5 / 2,4	68 / 44	0,86 / 0,63	1,8 / 1,6	5,3 / 2,5	2,0 / 1,9	31,1	32,7	11,7	15,2	2,4 / 10	10,0
0,90 / 0,20	D DB	90S2/8	2840 / 680	2,30 / 0,95	3,0 / 2,8	68 / 44	0,86 / 0,68	1,6 / 1,3	4,4 / 2,1	2,1 / 1,6	25,0	26,6	12,0	15,5	1,9 / 9,0	10,0
1,1 / 0,25	D DB	90L2/8	2890 / 690	2,70 / 1,25	3,6 / 3,5	72 / 45	0,83 / 0,64	2,6 / 1,8	5,8 / 2,2	2,7 / 2,0	32,0	35,5	14,5	20,1	1,7 / 7,5	13,0
1,5 / 0,37	D DB	100LA2/8	2890 / 710	3,9 / 1,8	4,9 / 4,8	70 / 48	0,85 / 0,58	2,1 / 1,6	5,4 / 2,5	2,5 / 1,9	53,0	56,5	19,1	24,7	1,6 / 5,6	26,0
2,2 / 0,55	D DB	100LB2/8	2900 / 710	5,1 / 2,7	7,3 / 7,5	75 / 52	0,87 / 0,59	2,3 / 1,7	6,5 / 2,5	2,5 / 1,9	72,0	75,5	22,8	28,4	1,4 / 4,5	26,0
3,0 / 0,75	D DB	112M2/8	2920 / 710	6,5 / 3,4	10,0 / 10,1	78 / 59	0,87 / 0,52	2,4 / 1,8	7,0 / 2,6	2,2 / 2,7	120,0	128,8	30,5	40,2	1,3 / 4,0	40,0
4,0 / 1,1	D DB	132S2/8	2920 / 710	8,9 / 4,5	13,0 / 14,8	75 / 62	0,86 / 0,57	2,6 / 2,1	5,2 / 2,9	2,7 / 2,2	240,0	250,3	42,3	52,6	1,1 / 3,1	50,0
5,5 / 1,5	D DB	132M2/8	2940 / 720	11,5 / 5,7	18,0 / 20,1	83 / 69	0,87 / 0,56	2,8 / 2,3	5,6 / 2,7	2,9 / 2,5	330,0	352,5	52,5	67,2	0,8 / 2,5	50,0

P_n [kW]	Series	Size	n_n [rpm]	I_n [A]	M_n [Nm]	η_n%	$\cos\varphi_n$	$\frac{M_s}{M_n}$	$\frac{I_s}{I_n}$	$\frac{M_{max}}{M_n}$	J_T D	J_T DB	W_T D	W_T DB	Z_O 10^3×1/h	M_B [Nm]
											10^{-4}×Kgm²		Kg			
0,18 / 0,11	D DB	71B4/8	1380 / 690	0,53 / 0,72	1,27 / 1,55	59 / 35	0,84 / 0,60	1,7 / 2,1	3,4 / 2,2	2,2 / 2,5	12,0	13,1	6,0	8,2	4,2 / 7,5	3,5
0,25 / 0,15	D DB	71C4/8	1370 / 670	0,72 / 0,89	1,76 / 2,10	60 / 38	0,78 / 0,57	1,7 / 1,9	3,4 / 2,1	2,1 / 2,4	14,8	15,9	6,8	9,0	4,0 / 6,7	5,0
0,30 / 0,18	D DB	80A4/8	1390 / 700	0,76 / 0,85	2,1 / 2,5	66 / 50	0,88 / 0,64	1,6 / 1,7	3,9 / 2,2	1,9 / 2,1	22,0	23,6	9,3	12,7	4,0 / 6,7	5,0
0,40 / 0,25	D DB	80B4/8	1390 / 690	1,05 / 1,15	2,8 / 3,5	68 / 50	0,85 / 0,61	1,6 / 1,5	3,6 / 1,9	1,8 / 1,8	28,0	29,6	10,9	14,4	3,8 / 6,5	10,0

PERFORMANCES

PRODUCT DATASHEET

P_n [kW]	Series	Size	n_n [rpm]	I_n [A]	M_n [Nm]	η_n%	cosφ_n	$\frac{M_s}{M_n}$	$\frac{I_s}{I_n}$	$\frac{M_{max}}{M_n}$	J_T D	J_T DB	W_T D	W_T DB	Z_0 10^3×1/h	M_B [Nm]
											10^{-4}×Kgm^2		Kg			
0,55 / 0,30	D DB	80C4/8	1390 / 700	1,3 / 1,3	3,8 / 4,1	69 / 54	0,89 / 0,65	1,6 / 2,1	4,1 / 3,1	2,4 / 3,0	31,0	32,6	11,7	15,2	3,2 / 5,6	10,0
0,75 / 0,40	D DB	90S4/8	1400 / 700	1,70 / 1,75	5,1 / 5,5	75 / 58	0,86 / 0,56	1,5 / 2,1	4,6 / 2,9	2,5 / 2,5	45,0	46,5	13,1	16,6	3,1 / 5,3	13,0
1,0 / 0,55	D DB	90L4/8	1390 / 700	2,4 / 2,4	7,5 / 7,5	75 / 58	0,88 / 0,58	1,5 / 2,3	3,8 / 3,2	2,1 / 2,8	60,0	63,5	16,0	21,6	2,8 / 4,8	13,0
1,25 / 0,7	D DB	100LA4/8	1420 / 710	2,7 / 3,0	8,5 / 9,5	75 / 58	0,88 / 0,56	1,9 / 2,4	5,5 / 3,2	2,2 / 2,6	72,0	75,5	20,0	25,6	1,9 / 3,3	26,0
1,6 / 0,9	D DB	100LB4/8	1420 / 710	3,5 / 3,8	10,8 / 12,1	77 / 60	0,88 / 0,56	2,0 / 2,6	5,5 / 3,3	2,4 / 2,8	91,0	94,5	24,0	29,6	1,8 / 3,0	26,0
2,3 / 1,2	D DB	112MA4/8	1410 / 710	5,0 / 4,5	15,6 / 15,9	74 / 67	0,88 / 0,57	1,3 / 1,7	4,4 / 3,8	2,1 / 2,5	115,0	122,2	23,9	33,6	1,7 / 2,8	40,0
3,0 / 1,5	D DB	112MB4/8	1420 / 720	6,2 / 5,5	20,5 / 20,2	78 / 70	0,89 / 0,55	1,7 / 2,2	5,5 / 4,1	2,1 / 2,5	140,0	148,8	28,9	38,6	1,7 / 2,8	40,0
3,8 / 2,1	D DB	132SA4/8	1430 / 720	8,2 / 7,6	25,3 / 27,8	77 / 71	0,86 / 0,57	1,5 / 2,1	5,0 / 4,2	1,9 / 2,2	330,0	340,3	42,0	52,3	1,4 / 2,3	75,0
4,5 / 2,4	D DB	132SB4/8	1440 / 720	9,6 / 9,0	30,1 / 31,7	80 / 71	0,86 / 0,52	1,6 / 2,4	5,4 / 4,1	1,9 / 2,4	380,0	390,3	46,4	56,7	1,2 / 2,1	75,0
5,2 / 3,0	D DB	132MA4/8	1430 / 720	10,3 / 10,9	34,2 / 39,6	82 / 73	0,86 / 0,54	1,7 / 2,4	6,3 / 4,1	2,3 / 2,4	430,0	453,0	52,5	67,2	1,0 / 1,7	100,0
6,0 / 3,7	D DB	132MB4/8	1440 / 720	12,6 / 12,5	39,7 / 48,8	80 / 70	0,88 / 0,60	1,7 / 2,2	6,0 / 4,1	2,2 / 2,2	510,0	533,0	59,4	74,1	0,95 / 1,6	100,0

P_n [kW]	Series	Size	n_n [rpm]	I_n 230V [A]	M_n [Nm]	η_n%	cosφ_n	C_r [µF]	$\frac{M_s}{M_n}$	$\frac{I_s}{I_n}$	$\frac{M_{max}}{M_n}$	J_T [10^{-4}×Kgm^2]	W_T [Kg]
0,12	S	63A4	1420	1,30	0,81	48,0	0,88	6,3	0,8	2,7	2,4	2,8	4,2
0,18	S	63B4	1400	1,60	1,23	57,0	0,90	8,0	0,8	2,8	1,9	3,5	4,8
0,25	S	71A4	1340	2,10	1,78	59,0	0,94	10,0	0,7	2,7	1,7	8,6	5,9
0,37	S	71B4	1360	2,80	2,60	61,0	0,95	14,0	0,7	2,9	1,6	10,8	6,7
0,55	S	80A4	1400	3,80	3,75	64,0	0,98	20,0	0,7	3,7	1,9	25,0	10,1
0,75	S	80B4	1400	5,10	5,12	65,0	0,98	25,0	0,6	3,6	1,9	31,0	11,5
1,10	S	90S4	1370	7,70	7,67	69,0	0,91	30,0	0,5	3,2	1,7	30,0	13,5
1,50	S	90L4	1350	9,30	10,61	72,0	0,96	40,0	0,5	3,0	1,6	38,0	16,5
2,20	S	100LA4	1400	13,20	15,01	72,0	0,95	60,0	0,5	3,0	1,5	72,0	22,8

P_n [kW]	Series	Size	n_n [rpm]	I_n [A]	M_n [Nm]	η_n%	cosφ_n	$\frac{C_r}{C_s}$ [µF]	$\frac{M_s}{M_n}$	$\frac{I_s}{I_n}$	$\frac{M_{max}}{M_n}$	J_T [10^{-4}×Kgm^2]	W_T [Kg]
0,12	HSE	63A4	1420	1,30	0,81	48,0	0,88	6,3 / 12,5	2,4	3,3	2,4	2,8	4,2
0,18	HSE	63B4	1400	1,60	1,23	57,0	0,90	8 / 16	2,3	3,2	1,9	3,5	4,8
0,25	HSE	71A4	1340	2,10	1,78	59,0	0,94	10 / 20	2,5	3,0	1,7	8,6	5,9
0,37	HSE	71B4	1360	2,80	2,60	61,0	0,95	14 / 25	2,3	3,2	1,6	10,8	6,7
0,55	HSE	80A4	1400	3,80	3,75	64,0	0,98	20 / 40	2,4	4,2	1,9	25,0	10,1
0,75	HSE	80B4	1400	5,10	5,12	65,0	0,98	25 / 50	2,3	4,0	1,9	31,0	11,5
1,10	HSE	90S4	1370	7,70	7,67	69,0	0,91	30 / 80	2,3	3,4	1,7	30,0	13,5
1,50	HSE	90L4	1350	9,30	10,61	72,0	0,96	40 / 120	2,3	3,9	1,6	38,0	16,5
2,20	HSE	100LA4	1400	13,20	15,01	72,0	0,95	60 / 140	2,1	3,4	1,5	72,0	22,8

MOUNTING POSITIONS

Mounting position: specific construction in relation to the mounting equipment, type of bearings and shaft end.
Installation type: positioning of the motor in relation to the axis line (horizontal or vertical) and mounting equipment.
The table lists the most common installation methods in relation to the mounting position.
With reference to standard IEC 60034-7, the electric motor's nameplate must be marked with the mounting position (IMB3, IMB5, IMB14, IMB34, IMB35) independently of the installation type.

IMB3	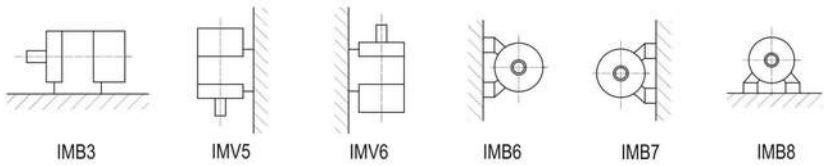
IMB5	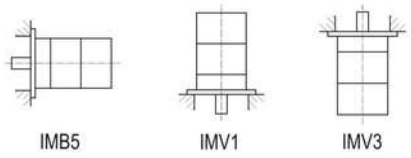
IMB14	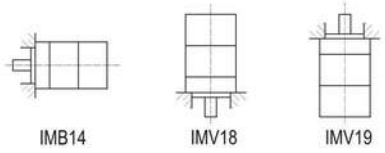
IMB35	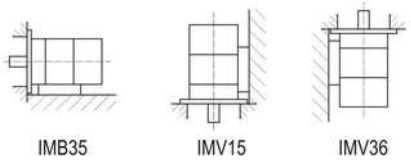
IMB34	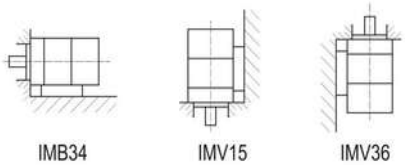

Mounting position:

- IMB3 with feet
- IMB5 with drive side flange, through holes
- IMB14 with drive side flange, threaded holes
- IMB35 with feet and drive side flange, through holes
- IMB34 with feet and drive side flange, threaded holes

Besides being available in the above-indicated standardised mounting positions, motors are available also in compact versions; this applies to both aluminium CHA and CBA gear reducers (B10 mounting position) and to cast iron CH, CB and CS gear reducers (B11 mounting position). These mounting positions require special flanges integral with the gear reducer and cable output shaft where pinion is fitted before the reduction stage. The resulting gearmotor has reduced axial size. For further details, including dimensional drawings, refer to the specific catalogues of the gear reducers.