XZMUV-1 series is designed for 2/3" image format industrial cameras.

Focal length: 25mm, 35mm, 50mm, 75mm
Iris scale: F/2.8 – F/22
Image Format: 2/3" type
High Relative illumination
Pixel size: minimum 2.7 microns
Spectral range: 200nm -1000nm



Model Name	Compatible format sizes									Focal Length (mm)
	4/3"	1.1"	1"	1/1.2"	2/3"	1/1.8"	1/2"	1/2.5"	1/3"	
AZURE-00202XZMUV-1	—	—	—	—	•	•	•	•	•	25
AZURE-00302XZMUV-1	—	—	—	—	•	•	•	•	•	35
AZURE-00503XZMUV-1	—	—	—	—	•	•	•	•	•	50
AZURE-00705XZMUV-1	—	—	—	—	•	•	•	•	•	75

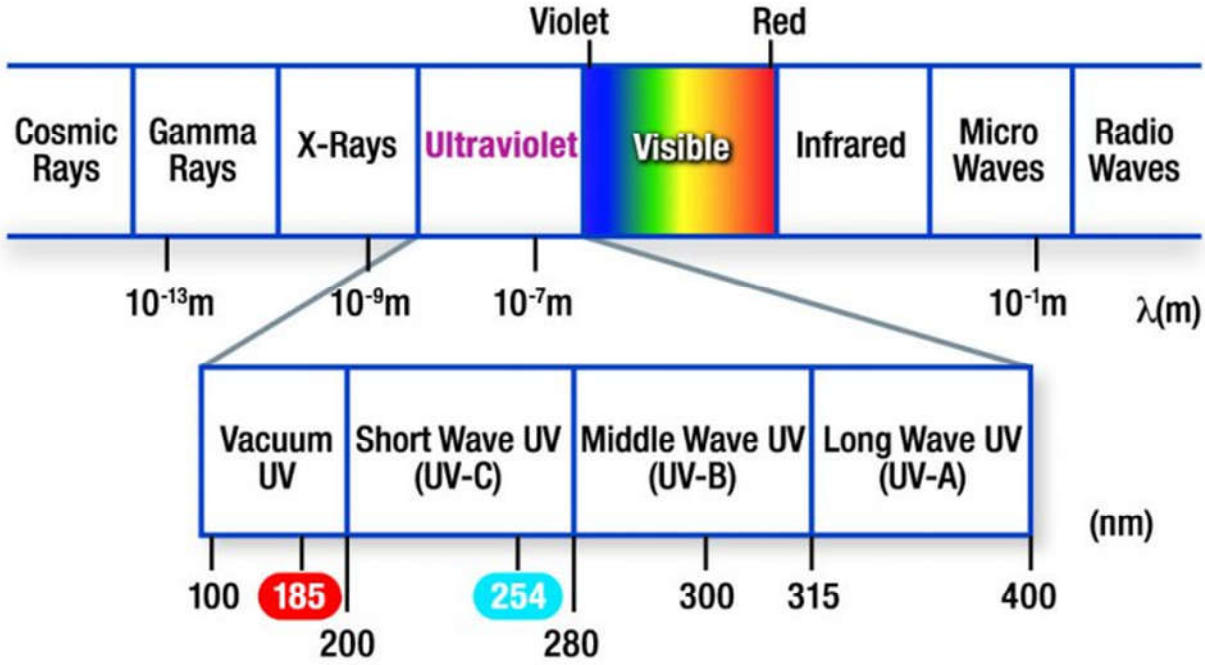

Model Name	IMX487-AAMJ-C
Image size	Diagonal 11.1mm (Type 2/3)
Effective pixels	2856 (H) × 2848 (V) Approx. 8.13 megapixels
Unit cell size	2.74μm (H) × 2.74μm (V)

AZURE Photonics Co Limited
Building No.15, Haixi Hi-Tech Park, Wulongjiang Avenue, Shangjie Town, Minhou County,Fuzhou, Fujian 350108, P.R.China.
Tel: +86-591-83850581 Fax: +86-591-83850580 Web Site: www.azurephotonics.com

产品技术规格书
(Product Technical Specification)

No.	名称(Name)	规格(Specification)	No.	名称(Name)		规格(Specification)		
1	型号(Model)	AZURE-00202XZMUV-1	12	视场角 F.O.V(DxVxH)	° \ "	2/3	1/2	1/3
2	物料代码(Material Code)	3.A01.040019-A			D	21.76	18.18	13.68
3	靶面格式(Image Format)	2/3″			H	17.41	14.54	10.94
4	分辨率(Resolution)	180 lp/mm			V	13.06	10.91	8.21
5	焦距(Focal Length)	25mm	13	接口(Mount)		C		
6	后截距(Back Focus)	11.84mm	14	放大倍率(Magnification)		-0.02X～-0.2X		
7	F值(F/ No.)	2.8	15	外形尺寸(Dimention)		Φ45×60.9mm		
8	光圈(Iris Type)	Manual	16	重量(Weight)		g		
9	畸变(Distortion)	<0.8%	17	工作温度 (Operating Temperature)		-20~+65℃		
10	相对照度 (Relative Illuminate)	>80%	18	最大主光线入射角 (CRA)		12.5°		
11	光学总长(TTL)	50mm	19	滤镜尺寸 (Filter Thread)		M40.5×0.5		

Size：

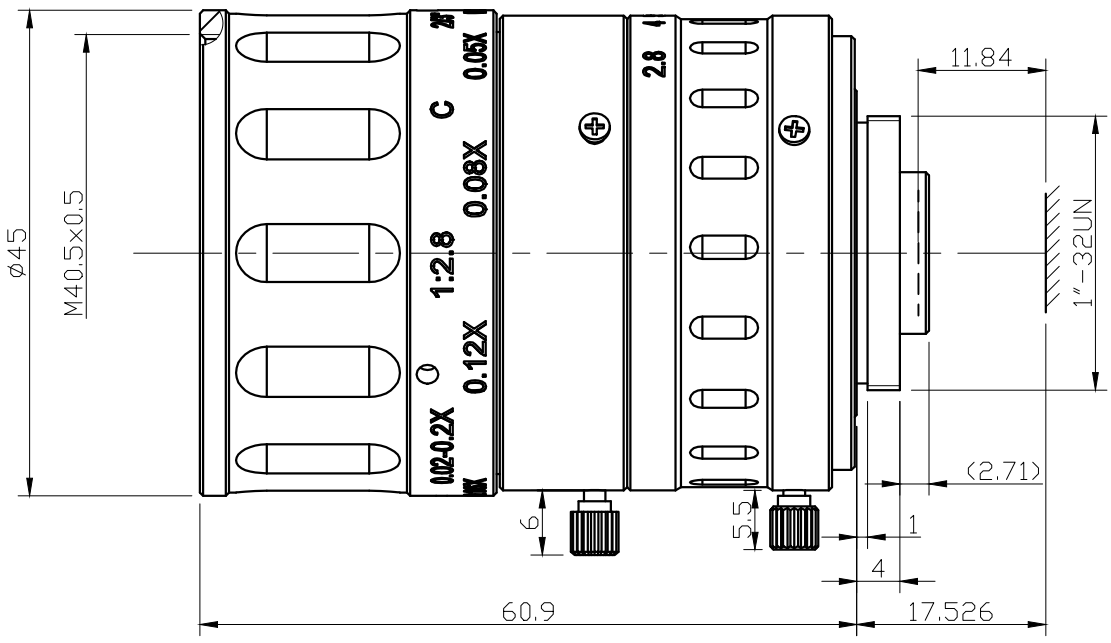

Unit:mm

Draw	Check	Recheck	Approval	福建浩蓝光电有限公司 AZURE Photonics Co.,Ltd

产品技术规格书
(Product Technical Specification)

No.	名称(Name)	规格(Specification)		No.	名称(Name)		规格(Specification)		
1	型号(Model)	AZURE-00302XZMUV-1		11	视场角 F.O.V(DxVxH)	° \ "	2/3	1/2	1/3
2	物料代码(Material Code)	3.A01.040018-A				D	14.78	13.01	9.79
3	靶面格式(Image Format)	2/3″				H	12.62	10.41	7.83
4	分辨率(Resolution)	180 lp/mm				V	9.47	7.81	5.87
5	焦距(Focal Length)	35mm		12	接口(Mount)		C		
6	后截距(Back Focus)	12.12mm		13	放大倍率(Magnification)		-0.033X～-0.2X		
7	F值(F/ No.)	2.8		14	外形尺寸(Dimention)		φ48×46.1mm		
8	光圈(Iris Type)	Manual		15	重量(Weight)		g		
9	畸变(Distortion)	＜0.2%		16	工作温度 (Operating Temperature)		-20～+65℃		
10	通光口径 (Lens Effective Diameter)	前面(Front)	φ14.03mm	17	滤镜尺寸 (Filter Thread)		M30.5×0.5		
		后面(Back)	φ10.16mm	18	光学总长(TTL)		55.3mm		

Size：

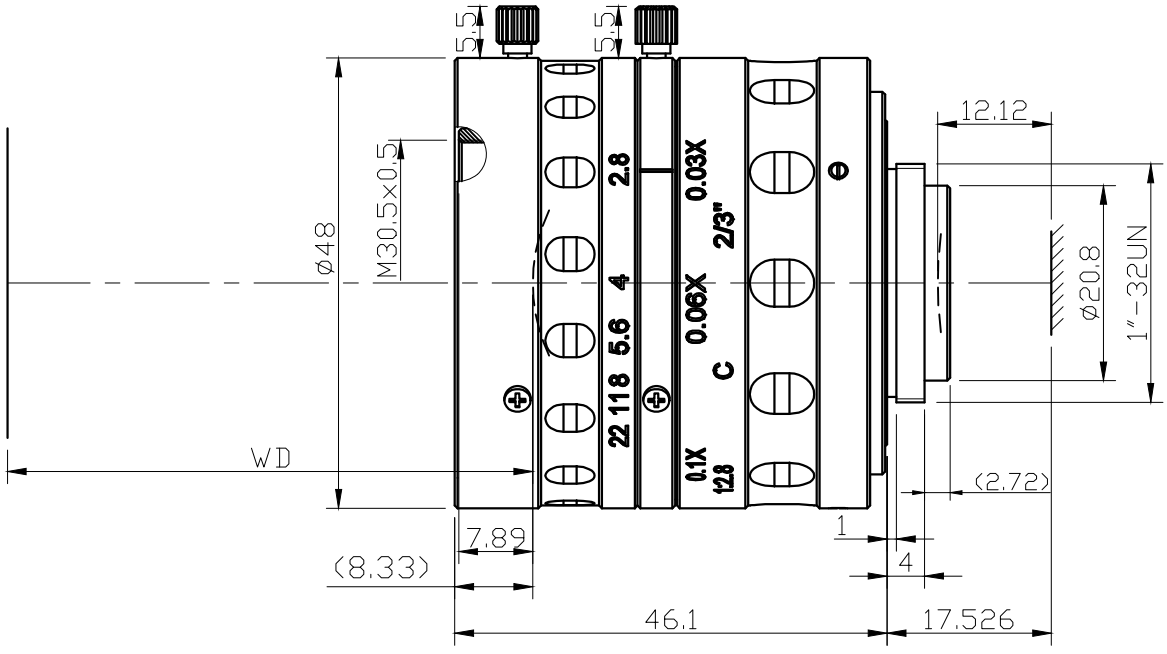

Unit:mm

Draw	Check	Recheck	Approval	福建浩蓝光电有限公司 AZURE Photonics Co.,Ltd

产品技术规格书
(Product Technical Specification)

No.	名称(Name)	规格(Specification)		No.	名称(Name)		规格(Specification)		
1	型号(Model)	AZURE-00503XZMUV-1		11	视场角 F.O.V(DxVxH)	° \ "	2/3	1/2	1/3
2	物料代码(Material Code)	3.A01.040021-A				D	9.09	7.14	4.96
3	靶面格式(Image Format)	2/3″				H	7.27	5.71	3.97
4	分辨率(Resolution)	180 lp/mm				V	5.45	4.28	2.98
5	焦距(Focal Length)	50mm		12	接口(Mount)		C		
6	后截距(Back Focus)	12.39mm		13	放大倍率(Magnification)		-0.05X～-0.3X		
7	F值(F/ No.)	2.8		14	外形尺寸(Dimention)		φ52×73.4mm		
8	光圈(Iris Type)	Manual		15	重量(Weight)		g		
9	畸变(Distortion)	＜0.06%		16	工作温度 (Operating Temperature)		-20～+65℃		
10	通光口径 (Lens Effective Diameter)	前面(Front)	φ19.49mm	17	滤镜尺寸 (Filter Thread)		M34×0.5		
		后面(Back)	φ10.01mm	18	光学总长(TTL)		74.8mm		

Size：

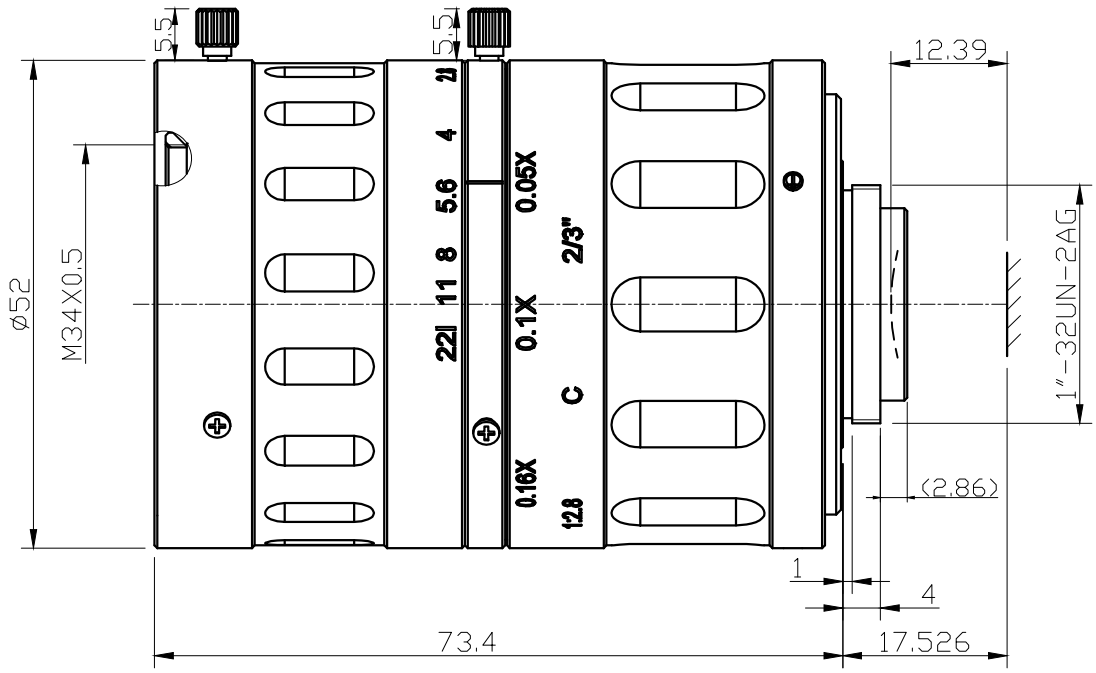

Unit:mm

Draw	Check	Recheck	Approval	福建浩蓝光电有限公司 AZURE Photonics Co.,Ltd

产品技术规格书
(Product Technical Specification)

No.	名称(Name)	规格(Specification)		No.	名称(Name)		规格(Specification)		
1	型号(Model)	AZURE-00705XZMUV-1		11	视场角 F.O.V(DxVxH)	° / "	2/3	1/2	1/3
2	物料代码(Material Code)	3.A01.040020-A				D	7.2	5.9	3.5
3	靶面格式(Image Format)	2/3″				H	5.76	4.72	2.8
4	分辨率(Resolution)	180 lp/mm				V	4.32	3.54	2.1
5	焦距(Focal Length)	75mm		12	接口(Mount)		C		
6	后截距(Back Focus)	12.01mm		13	适用物距 (Suitable Distance)		200～1100mm		
7	F值(F/ No.)	2.8		14	外形尺寸(Dimention)		φ52×80.1mm		
8	光圈(Iris Type)	Manual		15	重量(Weight)		g		
9	畸变(Distortion)	＜0.82%		16	工作温度 (Operating Temperature)		-20～+65℃		
10	通光口径 (Lens Effective Diameter)	前面(Front)	φ28.00mm	17	滤镜尺寸 (Filter Thread)		M35.5×0.5		
		后面(Back)	φ14.00mm	18	光学总长(TTL)		100mm(WD=350mm)		

Size：

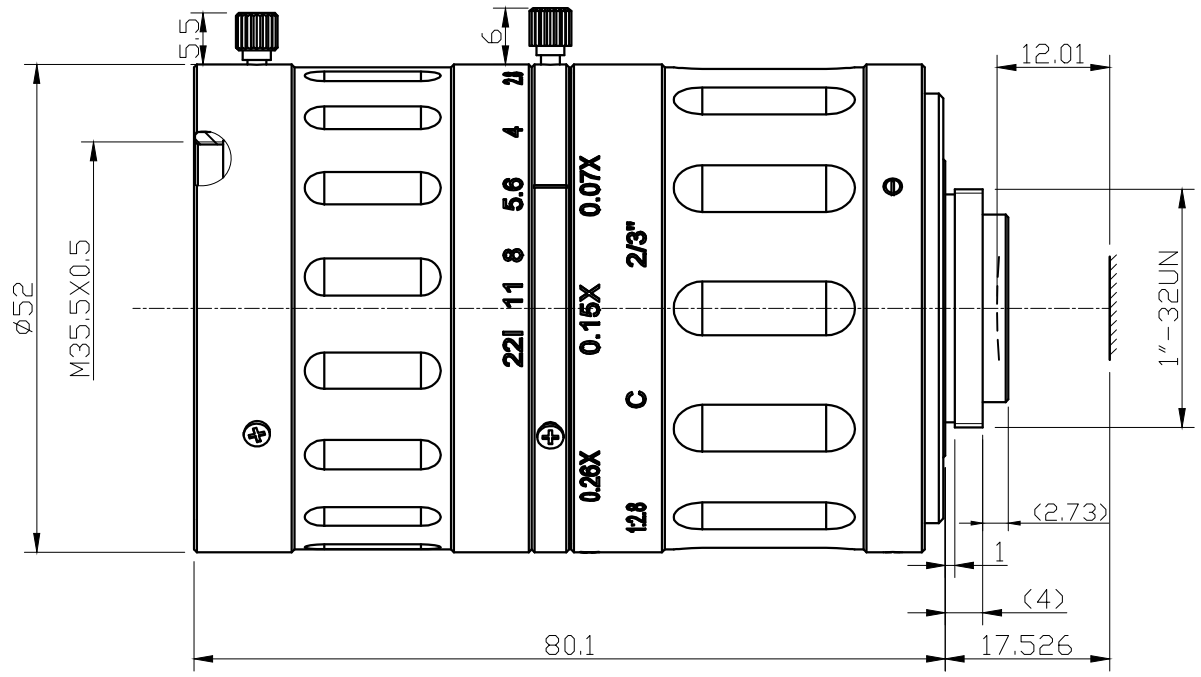

Unit:mm

Draw	Check	Recheck	Approval	福建浩蓝光电有限公司 AZURE Photonics Co.,Ltd