Sicherheits-Einbaubuchse
- zum Einbauen in Frontplatten bis 6 mm Dicke
- Befestigung mittels einer Schlitzmutter M12 x 0,75 und einer Federscheibe

Best.-Nr. SEB 6445 /..(Farbe)
- Kontaktteile **vernickelt**
- Gewindeanschluss M4
- Isolierteil PA 6.6 (Polyamid) UL94 - V2
- Befestigungsmutter (Schlitzmutter) M12 x 0,75
- **Farben** siehe Tabelle

Best.-Nr. SEB 6445 AU /..(Farbe)
- wie oben, jedoch
- Kontaktteile **vergoldet**
- **Farben** siehe Tabelle

Safety threaded socket
- *for fitting into panels up to 6 mm thick*
- *fastening: slotted nut M12 x 0.75 and spring washer*

Order No. SEB 6445 /..*(colour)*
- *contact parts* ***nickel-plated***
- *terminal* *M4*
- *insulation* *PA 6.6 (Polyamid) UL94 - V2*
- *fastening nut (slotted nut)* *M12 x 0.75*
- ***colours*** *see table*

Order No. SEB 6445 AU /..*(colour)*
- *as above*
- *contact parts* ***gold-plated***
- ***colours*** *see table*



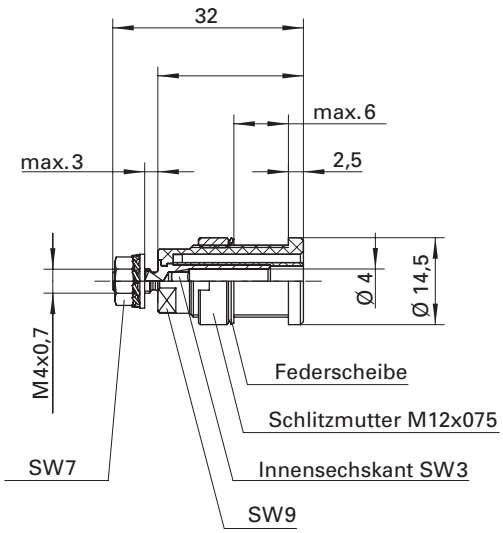

Allgemeine Angaben		
Bestell.-Nr.	**SEB 6445 /** ..(Farbe) Kontaktteile vernickelt	**SEB 6445 AU /** ..(Farbe) Kontaktteile vergoldet
Farben [1]	schwarz, rot, blau, gelb, grün, grau, braun, weiß, orange, violett, grün-gelb	
Technische Daten		
Anschluss [1]	M4	
Durchgangswiderstand	7 mΩ	5 mΩ
Bemessungsspannung [2]	1000 V / CAT III	
Bemessungsstrom [2]	32 A	
Temperatur-Einsatzbereich	von - 25 °C bis + 80 °C	
Anzugsdrehmoment der Befestigungsmutter	45 Ncm	

[1] andere Farben, Kontaktoberflächen und Anschlüsse auf Anfrage
[2] bei normalen Umgebungstemperaturen

General information		
Order No.	***SEB 6445 /*** *..(colour) contact parts nickel-plated*	***SEB 6445 AU /*** *..(colour) contact parts gold-plated*
colours [1]	*black, red, blue, yellow, green, grey, brown, white, orange, purple, green-yellow*	
Technical data		
terminal [1]	*M4*	
transition resistance	*7 mΩ*	*5 mΩ*
rated voltage [2]	*1000 V / CAT III*	
rated current [2]	*32 A*	
operating temperature	*from - 25 °C to + 80 °C*	
max. torque for the fastening nuts	*45 Ncm*	

[1] *other colours, contact surfaces and terminals on request*
[2] *at ambient temperatures*