Installation Instructions
Montageanweisung
Notice d'installation
Istruzioni per il montaggio

Instrucciones de montaje
Инструкция по монтажу
安装说明

Powering Business Worldwide

FAZ-XHIN11
FAZ-XAM002

Electric Current! Danger to life!
Only skilled or instructed persons may carry out the following operations.

Lebensgefahr durch elektrischen Strom!
Nur Elektrofachkräfte und elektrotechnisch unterwiesene Personen dürfen die im Folgenden beschriebenen Arbeiten ausführen.

Tension électrique dangereuse !
Seules les personnes qualifées et averties doivent exécuter les travaux ci-après

Tensione elettrica: Pericolo di morte !
Solo persone abilitate e qualificate possono esequire le operazioni di seguito riportate.

¡Corriente elèctrica! ¡Peligro de muerte!
El trabajo a continuación descrito debe ser realizado por personas cualificadays y advertidas.

Электрический ток! Опасно для жизни!
Только специалисты или проинструктированные лица могут выполнять следующие операции.

触电危险！
只允许专业人员和受过专业训练的人员进行下列工作。

FAZ-XHIN11
USA/Canada
UL 1077
CSA 22.2 No. 235

Pilot Duty A600/Q300

General Use	FAZ-XHIN11	FAZ-XAM
440 V~	2 A	–
240 V~	6 A	2 A
250 V⎓	0.5 A	–
110 V⎓	2 A	0.5 A

Cu 75°C, min AWG 18, max. AWG 14; Nm 0.8

1 **FAZ**

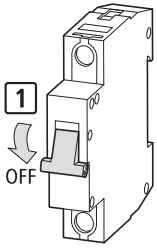

2 **FAZ-XHIN11**
FAZ-XAM002

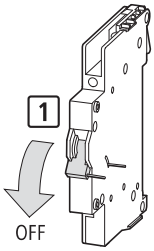

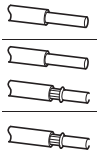

2 x 0.5 - 1.5 mm²	0.8 Nm
1 x 0.5 - 1.5 mm²	
1 x 2.5 mm²	

DIN 46 228

3 **FAZ-XHIN11**
FAZ-XAM002

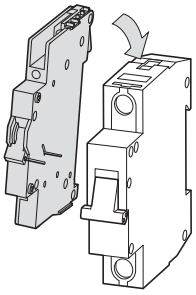

FAZ
FILS

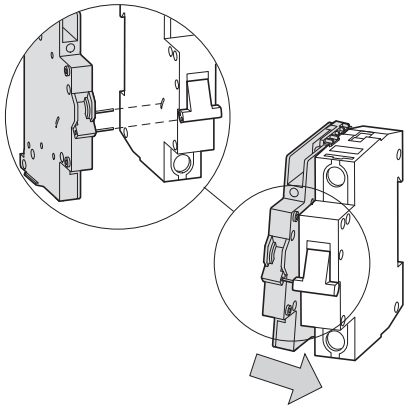

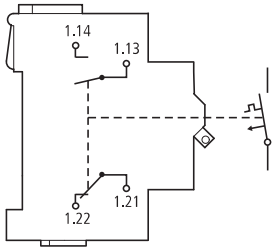

FAZ-XHIN11

4 FAZ+FAZ-XAM002

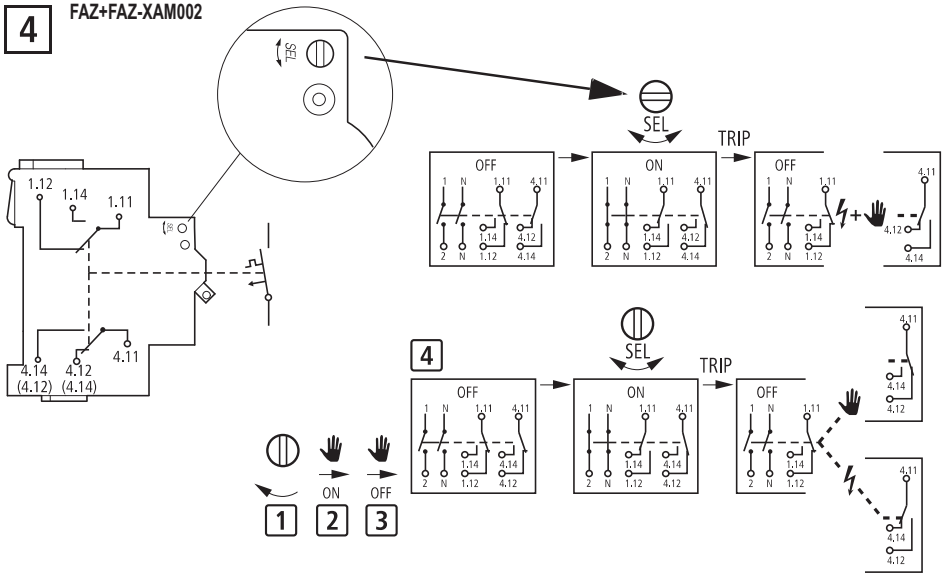

5 Combination options – Kombinationsmöglichkeiten – Combinaisons possibles – Combinazioni possibili – Combinaciones posibles – Комбинационные возможности – 组合方法

FAZ+FAZ-XHIN11
FAZ+FAZ-XAM002

FAZ

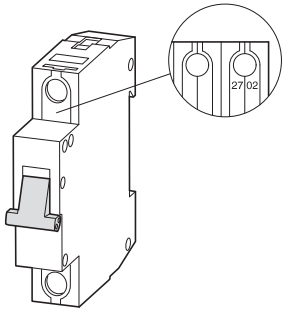

FAZ ab Fertigungswoche 27/2002
FAZ from production week 27/2002
FAZ a partir de la semaine de fabrication 27/2002
FAZ a partire da apparecchi con data di costruzione settimana 27/2002 o successiva
FAZ a partir de la semana de fabricación 27/2002
FAZ - с н\b\bи производс\ва: 27/2002
FAZ 自生产周 2702 (2002 年 27 周) 起

FILS

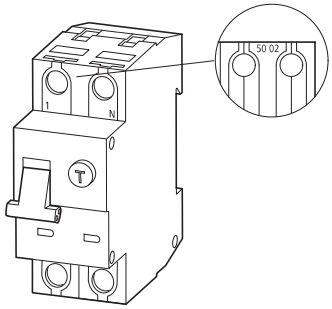

FILS+FAZ-XHIN11
FILS+FAZ-XAM002

FILS ab Fertigungswoche 50/2002
FILS from production week 50/2002
FILS a partir de la semaine de fabrication 50/2002
FILS a partire da apparecchi con data di costruzione settimana 50/2002 o successiva
FILS a partir de la semana de fabricación 50/2002
FILS - с н\д\ли производс\ва: 50/2002
FILS 自生产周 5002 (2002 年 50 周) 起