Powering Business Worldwide

Instruction Leaflet | **Istruzioni per il montaggio**
Montageanweisung | **安装说明**
Notice d'installation | **Инструкция по монтажу**
Instrucciones de montaje | **منشـــور التعليمـــات**

06/21 IL03802003Z

P1…/E(+SVB)
P1…/EA/SVB
P1…/EZ

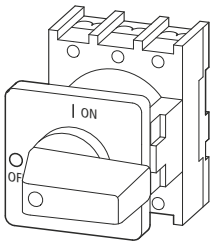

P1-…/E(EZ)

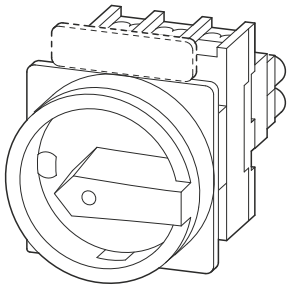

P1…/EA/SVB

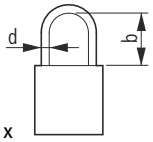

d = 4 - 8 mm (d = 0.16 - 0.31")
b + d ≦ 47 mm (b + d ≦ 1.85")

en **Electric current! Danger to life!**
Only skilled or instructed persons may carry out the following operations.

de **Lebensgefahr durch elektrischen Strom!**
Nur Elektrofachkräfte und elektrotechnisch unterwiesene Personen dürfen die im Folgenden beschriebenen Arbeiten ausführen.

fr **Tension électrique dangereuse !**
Seules les personnes qualifiées et averties doivent exécuter les travaux ci-après.

es **¡Corriente eléctrica! ¡Peligro de muerte!**
El trabajo a continuación descrito debe ser realizado por personas cualificadas y advertidas.

it **Tensione elettrica: Pericolo di morte!**
Solo persone abilitate e qualificate possono eseguire le operazioni di seguito riportate.

zh **触电危险！**
只允许专业人员和受过专业训练的人员进行下列工作。

ru **Электрический ток! Опасно для жизни!**
Только специалисты или проинструктированные лица могут выполнять следующие операции.

ar **تحـذير ! تيـار كهربـائي ! خطـر مـوت !**
لا تتـــم اعمـــال الصـــيانة و التركيـــب الا مـــن قبـــل العـــاملين المـــدربين !

P1…/E
P1…/EA/SVB(-SW)
P1…/E + SVB(-SW)-T0
H-P1(4)

Components drawn in broken lines are not included in the scope of delivery.

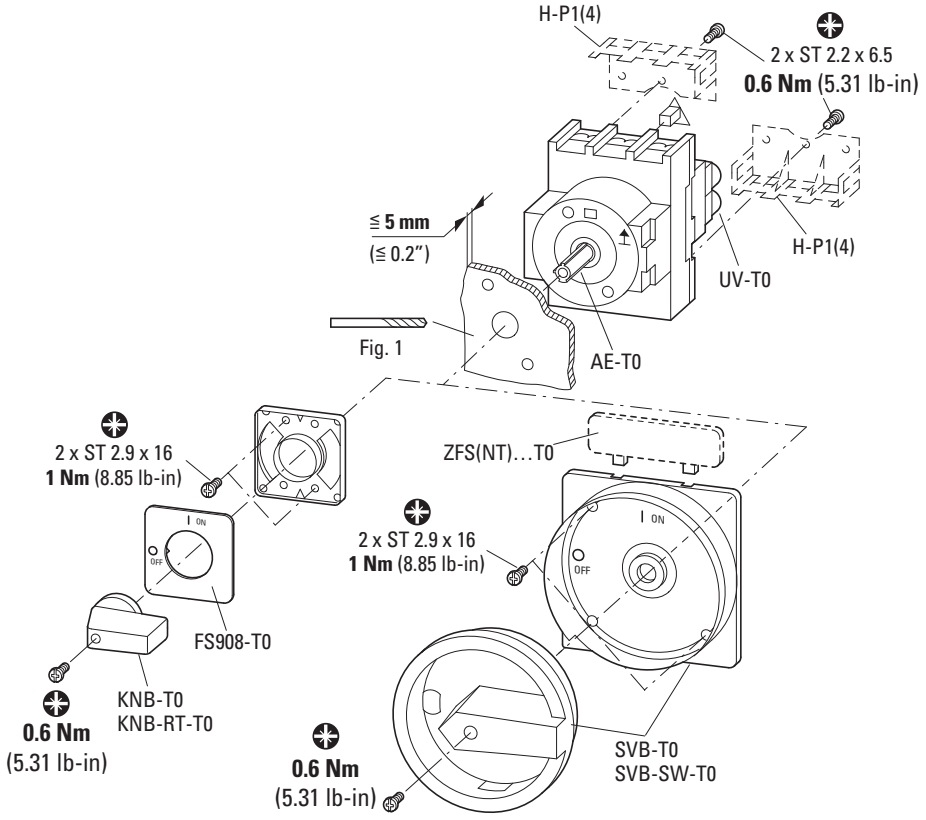



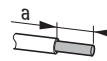

	a
P1	**10.5 mm** (0.41")
HI11-P1/P3	**7.5 mm** (0.3")
UV-T0	**9 mm** (0.35")

HI11-P1/P3

	0.5 - 1.5 mm²	**1 Nm** (8.85 lb-in)
	0.75 - 2.5 mm²	
	AWG 18 - AWG 14	

P1…

	1 x 1.0 - 4.0 mm² 2 x 1.0 - 4.0 mm²	**1.6 Nm** (14.16 lb-in)
	1 x 1.5 - 6.0 mm² 2 x 1.5 - 6.0 mm²	
	AWG 14 - AWG 8	

75 °C Cu wire only

UL-File: E 36 332

Suitable For Use As Motor Disconnecting Means
With Suffix SVB
Break All Lines

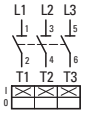

P1…

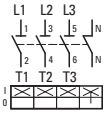

P1…/N

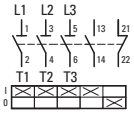

P1…/HI11

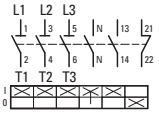

P1…/N/HI11

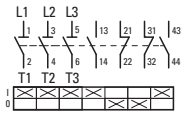

P1…/2HI11

P1…/EZ
P1…/E + EZ-P1

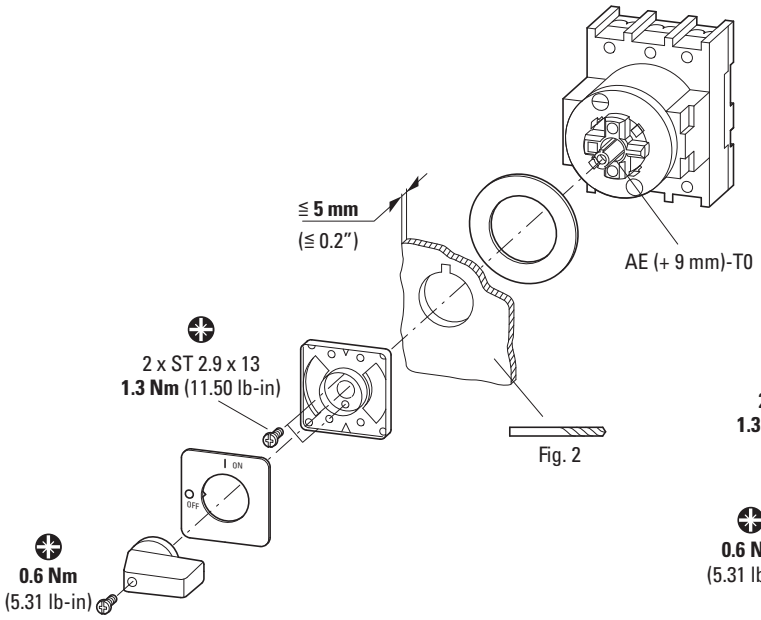

Fig. 2

P1…/EZ/OFS

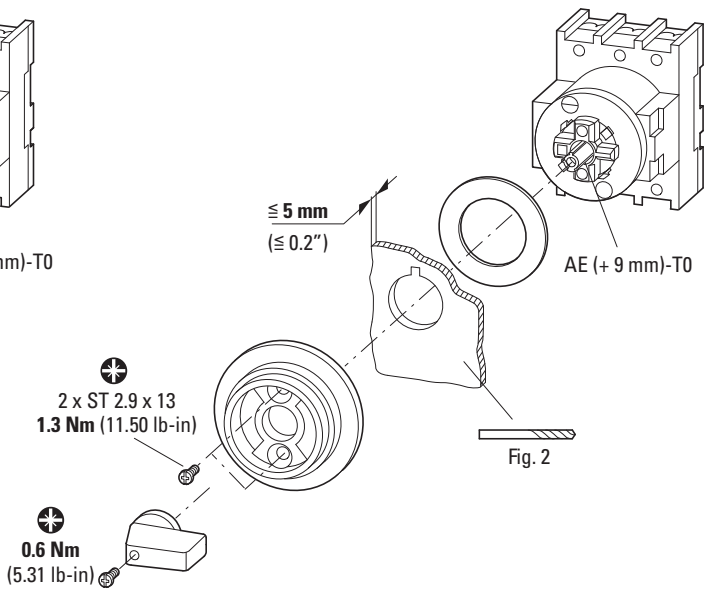

Fig. 2

P1…/E…
N-P1E
HI11-P1/P3E

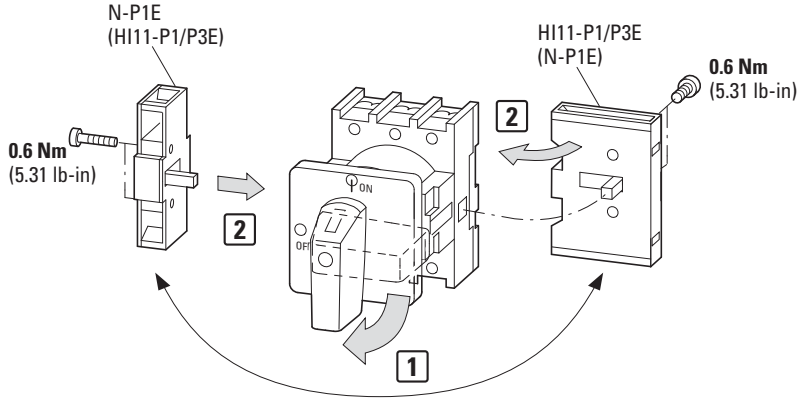

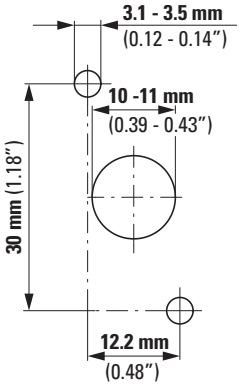

Fig. 2

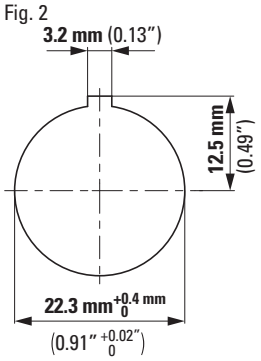

06/21 IL038020003Z

© 2000 Eaton Industries GmbH

EU: Eaton Industries GmbH, Hein-Moeller-Straße 7-11, 53115 Bonn, Germany
UK: Eaton Electrical Products Ltd, Melton Road, Burton-on-the-Wolds, Leicestershire, LE12 5TH, United Kingdom

Eaton.com/contacts
Eaton.com/aftersales
Eaton.com/documentation

06/21 IL03802003Z

Eaton.com/recycling