NT 041 571/00

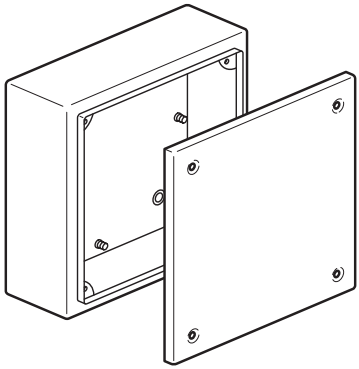

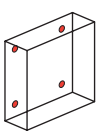

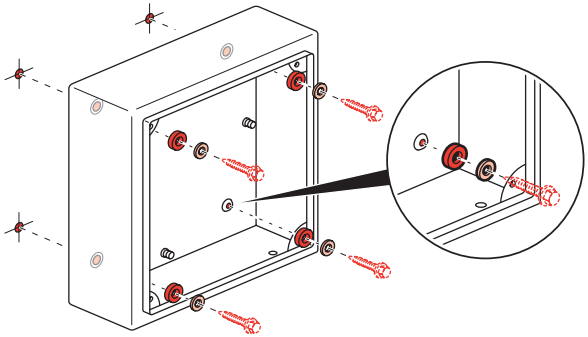

x 4

x 4

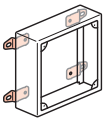

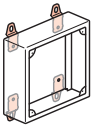

364 07

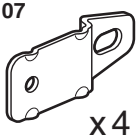

x 4

4 x M6

x 4

x 4

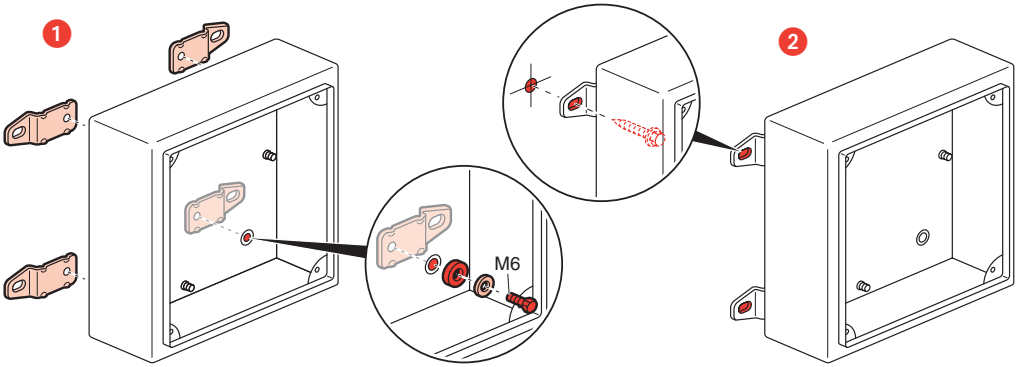

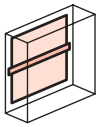

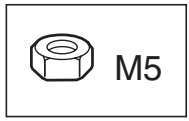

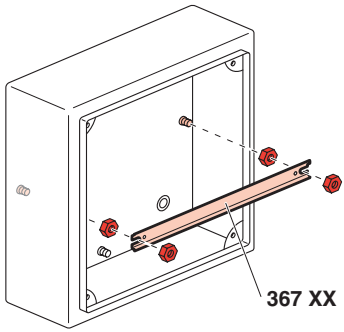

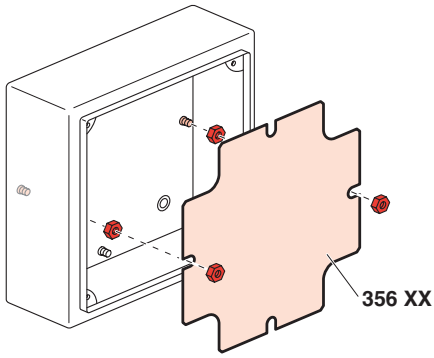

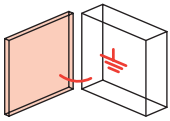

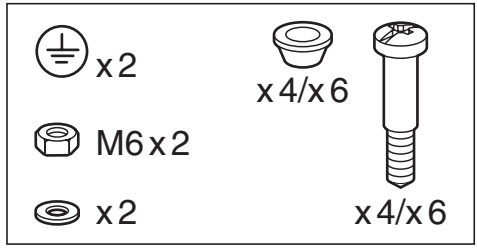

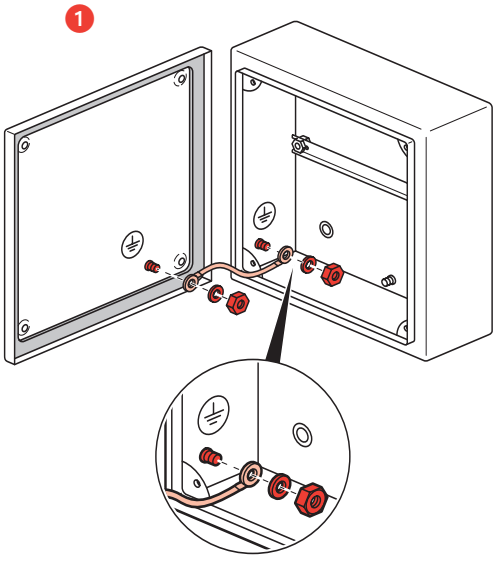

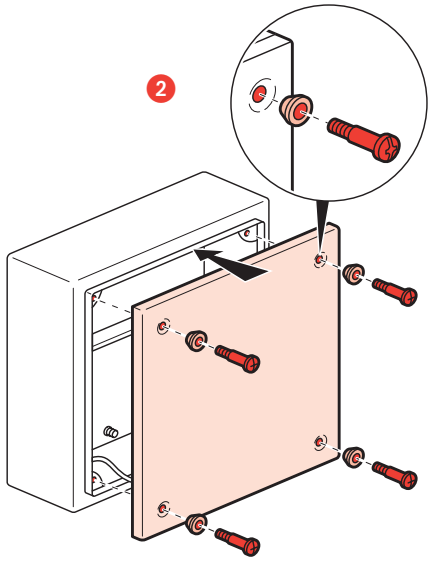

041 571/00