

VSFK 6000/2,5/.. (Länge)/..(Farbe) **VSFK 6001/2,5/..** (Länge)/..(Farbe)
VSFK 6000/2.5/.. *(length)/..(colour)* ***VSFK 6001/2.5/..*** *(length)/..(colour)*

Sicherheits-Verbindungsleitung
nach DIN EN 61010-031
1000 V CAT III

- mit hochflexibler doppelt-isolierter PVC-Leitung 2,5 mm²
  (auch mit UL-Approbation möglich)
- sichere Crimp-Anschlußtechnik
- kundenspezifisches Logo

Safety Measuring Lead according
to DIN EN 61010-031
1000 V CAT III

- *with highly flexible double insulated PVC-lead 2.5 mm²*
  (also with UL-approval)
- *crimp technology*
- *custom brands on request*

Gerhard Schützinger
Labor-Schütz GmbH
Eichwiesenring 6
D-70567 Stuttgart
Germany

Phone +49 (0) 711/715 46-0
Fax +49 (0) 711/715 46-40

info@schuetzinger.de
www.schuetzinger.de

Sicherheits-Verbindungsleitung

- 2 Sicherheits-Federkorbstecker mit axialer Steckbuchse konfektioniert an hochflexibler PVC-doppelt-isolierter Leitung 2,5 mm²

Best.-Nr.
VSFK 6000/2,5/..(Länge)/..(Farbe)

• Leitung	2,5 mm² zugentlastet PVC-doppelt-isoliert
• Kontaktteile	**vernickelt**
• Griffhülsen	PA 6.6 (Polyamid)
• **Farben**	siehe Tabelle

Best.-Nr.
VSFK 6001/2,5/..(Länge)/..(Farbe)

• wie oben, jedoch Kontaktteile	**vergoldet**
• **Farben**	siehe Tabelle

Measuring lead

- *2 safety lamella-basket plugs crimped on highlyflexible double insulated PVC-lead 2.5 mm²*

Order No.
VSFK 6000/2.5/*..(length)/..(colour)*

• *lead*	*2,5 mm² with tension relief PVC double insulated*
• *contact parts*	***nickel-plated***
• *sleeves*	*PA 6.6 (Polyamid)*
• ***colours***	*see table*

Order No.
VSFK 6001/2.5/*..(length)/..(colour)*

• *as above contact parts*	***gold-plated***
• ***colours***	*see table*



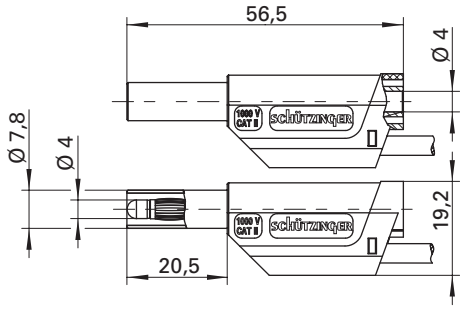

Allgemeine Angaben

Bestell.-Nr.	**VSFK 6000/2,5/** ..(Länge)/..(Farbe) Kontaktteile vernickelt	**VSFK 6001/2,5/** ..(Länge)/..(Farbe) Kontaktteile vergoldet
Längen [1]	25 cm, 50 cm, 100 cm, 150 cm, 200 cm	25 cm, 50 cm, 100 cm, 150 cm, 200 cm
Farben [1]	schwarz, rot, blau, gelb, grün, weiß, braun, grüngelb	schwarz, rot, blau, gelb, grün, weiß, braun, grüngelb

Technische Daten

Leitung [1]	PVC-isol. 2,5 mm²	PVC-isol. 2,5 mm²
Durchgangswiderstand	5 mΩ, 9 mΩ, 17 mΩ, 25 mΩ, 35 mΩ	5 mΩ, 8 mΩ, 14 mΩ, 22 mΩ, 27 mΩ
Bemessungsspannung	1000 V CAT III	1000 V CAT III
Bemessungsstrom	32 A	32 A
Temperatur-Einsatzbereich	von - 10 °C bis + 70 °C	von - 10 °C bis + 70 °C
Griffhülsen	von - 25 °C bis + 90 °C	von - 25 °C bis + 90 °C
PVC-isolierte Leitung	von - 10 °C bis + 70 °C	von - 10 °C bis + 70 °C

[1] andere Farben, Längen, Leitungsquerschnitte und Kontaktoberflächen auf Anfrage

General information

Order No.	***VSFK 6000/2.5/*** *..(length)/..(colour) contact parts nickel-plated*	***VSFK 6001/2.5/*** *..(length)/...(colour) contact parts gold-plated*
length [1]	*25 cm, 50 cm, 100 cm, 150 cm, 200 cm*	*25 cm, 50 cm, 100 cm, 150 cm, 200 cm*
colours [1]	*black, red, blue, yellow, green, white, brown, green-yellow*	*black, red, blue, yellow, green, white, brown, green-yellow*

Technical data

lead [1]	*PVC-isol. 2.5 mm²*	*PVC-isol. 2.5 mm²*
transition resistance	*5 mΩ, 9 mΩ, 17 mΩ, 25 mΩ, 35 mΩ*	*5 mΩ, 8 mΩ, 14 mΩ, 22 mΩ, 27 mΩ*
rated voltage	*1000 V CAT III*	*1000 V CAT III*
rated current	*32 A*	*32 A*
operating temperature	*from - 10 °C to + 70 °C*	*from - 10 °C to + 70 °C*
sleevs	*from - 25 °C to + 90 °C*	*from - 25 °C to + 90 °C*
PVC-insulated lead	*from - 10 °C to + 70 °C*	*from - 10 °C to + 70 °C*

[1] *other lengths, platings, colours and wire square sections on request*