Starfix™
embouts de câblage



376 43



376 62



376 70



376 60

Emb.	Réf.			
		Recharges grande capacité Starfix		
		S'adaptent sur les pinces ref. 376 50 (sections 0,5 à 2,5 mm²) Capacité étudiée pour un réapprovisionnement moins fréquent des chargeurs N'alourdit pas la pince Conditionnement translucide		
		Section (mm²)	Couleur	Capacité/recharge
3 000	376 41	0,5	blanc	300 embouts
3 000	376 42	0,75	bleu	300 embouts
3 000	**376 43**	1	rouge	300 embouts
3 000	**376 44**	1,5	noir	300 embouts
2 500	376 45	2,5	gris	250 embouts
		Embouts à collerette isolante		
		Suivant norme NF C 63-023 Partie active en cuivre électrolytique étamé Collerette isolante en polyamide 6/6		
		Bandes		
		Section (mm²)	Couleur	Présentation
480	**376 61**	0,5	blanc	12 bandes de 40 embouts
480	**376 62**	0,75	bleu	
1 000	**376 63**	1	rouge	28 bandes de 40 embouts
1 000	**376 64**	1,5	noir	
1 000	**376 66**	2,5	gris	
250	**376 67**	4	orange	10 bandes de 25 embouts
250	**376 68**	6	vert	
100	**376 69**	10	brun	unitaire
100	**376 72**(1)	16	blanc	
100	**376 70**	16	blanc	
50	**376 71**	25	noir	
		Embouts double à collerette isolante		
		Suivant norme NF C 63-023 Partie active en cuivre électrolytique étamé Collerette isolante en polypropylène		
		Bandes		
		Section (mm²)	Couleur	Présentation
100/**500**	376 87	2 x 0,75	bleu	unitaire
100/**500**	376 88	2 x 1	rouge	
100/**500**	376 89	2 x 1,5	noir	
100/**500**	376 90	2 x 2,5	gris	
		Trousse assortie		
1	**376 60**	Livrée composée de : • 1 pince Starfix réf. 376 50 • 5 chargeurs vides • 120 embouts de 0,5 mm² • 120 embouts de 0,75 mm² • 240 embouts de 1 mm² • 320 embouts de 1,5 mm² • 200 embouts de 2,5 mm²		

(1) Embout court

87045 LIMOGES Cedex
Téléphone : 05 55 06 87 87 - Télécopie : 05 55 06 88 88

Fiche technique : F9018C

Embouts de câblage et pinces Starfix

Référence(s) : 376 50/51/52/53/54/55/56/57/61/62/ 63/64/66/67/68/69/70/71/72/87/88/89/90

Date : 6.12.96

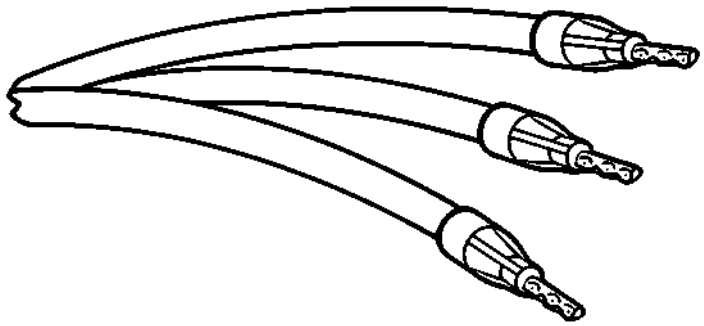

1. EMBOUTS DE CABLAGE A COLLERETTE ISOLANTE

1.1 Gamme

Références	Section des conducteurs (mm^2)	Couleur	Présentation
376 61	0,5	blanc	bandes de 40 embouts
376 62	0,75	bleu	
376 63	1	rouge	bandes de 40 embouts
376 64	1,5	noir	
376 66	2,5	gris	
376 67	4	orange	bandes de 25 embouts
376 68	6	vert	
376 69	10	marron	unitaire
376 70	16	blanc	
376 71	25	noir	
376 72 (embout court)	16	blanc	

1.2 Cotes d'encombrement

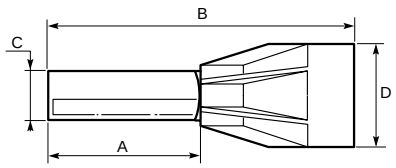

Section du conducteur		Dimensions en mm				Longueur à dénuder (mm)	Désignation normalisée suivant NF C 63-023
mm2	AWG	A	B	C	D		
0,5	20	7,6	14,1	1,5	3,41	11	EC 0,5/8
0,75	18	7,6	14,1	1,5	3,41	11	EC 0,75/8
1	18	7,6	14,1	1,7	3,62	11	EC 1/8
1,5	16	7,9	14,4	2	4,1	11,5	EC 1,5/8
2,5	14	7,9	15,4	2,6	4,8	12	EC 2,5/8
4	12	11,9	21,1	3,2	5,7	16,5	EC 4/12
6	10	11,9	22,9	3,9	7,2	17	EC 6/12
10	8	12	21,9	4,9	8,6	17	EC 10/12
16	6	18	28,5	6,3	5,8	15	EC 16/18
25	4	18	31,3	7,9	12,2	21	EC 25/18
16	6	12	22,5	6,3	9,8	15	EC 16/12

1. EMBOUTS DE CABLAGE A COLLERETTE ISOLANTE *(suite)*

1.3 Caractéristiques matières

- Partie active : cuivre + étamage électrolytique
- Collerette isolante : polyamide 6/6

Température d'utilisation :		- 30° C à + 85° C en continu, 110° C en pointe
Indice limite d'oxygène - LOI	- NF T 51-071	: 27
Tenue à la flamme - UL 94	- NF T 51-072	: V2
Tenue au fil incandescent	- NF C 20-455	: 850° C te <5 s
Corrosivité des fumées	- NF C 20-453	: < 5 %
Résistance à la traction	- NF T 51-034	: 61 N/mm 2
Résistance aux chocs Charpy	- NF T 51-035	: 15 kJ/m 2
Dureté Shore D	- NF T 51-109	: 77
Rigidité diélectrique	- VDE 0303/2	: 30 kV/mm
Facteur de perte diélectrique	- Tg5 à 50 Hz	: 0,075
Résistance au courant de cheminement - CEI 112	: 500 V	
Résistance aux moisissures et champignons tropicaux		: bonne

Tenue aux agents chimiques (à une température de 23° C)

+ : excellente 0 : modérée - : faible

Acides minéraux

- Chlorhydrique £ 10 % 0
- Sulfurique £ 10 % ..... -
- Nitrique - toute concentration ..... -

Acides organiques

- Acétique 0
- Formique ..... -

Bases minérales ..... +

Bases organiques ..... +

Huiles ..... +

Graisses ..... +

Produits pétroliers ..... +

Solvants chlorés ..... +

Phénols ..... -

Alcools ..... +

Hydrocarbures ..... +

Sels minéraux ..... +

2. EMBOUTS DOUBLE A COLLERETTE ISOLANTE

Permet de recevoir 2 conducteurs d'une même section et de les raccorder dans une seule borne : opération de pontage, raccordement de communs

2.1 Gamme

Performances	Section des conducteurs (mm^2)	Couleur	Présentation
376 87	2 x 0,75	bleu	unitaire
376 88	2 x 1	rouge	
376 89	2 x 1,5	noir	
376 90	2 x 2,5	gris	

2.2 Cotes d'encombrement

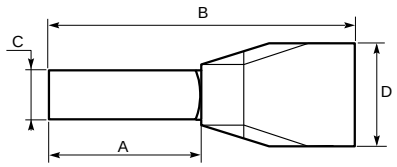

Section du conducteur		Dimensions en mm				Longueur à dénuder (mm)
mm2	AWG	A	B	C	D	
2 x 0,75	2 x 20	8	15	2,1	3,1 x 5,6	11
2 x 1	2 x 18	8	15	2,4	3,8 x 5,7	11
2 x 1,5	2 x 16	8	16	2,6	4,1 x 7	11,5
2 x 2,5	2 x 14	10	18,5	3,3	4,6 x 8,1	12,5

2.3 Caractéristiques matières

Collerette isolante : polypropylène 105°
Partie active : cuivre étamé

3. OUTILS DE MISE EN OEUVRE

3.1 Chargeurs recevant les bandes d'embouts

Cargeurs de couleurs assorties aux embouts
Matière des chargeurs : polyamide 6/6

Références chargeur	Pour embouts section mm^2	Couleur
376 52	0,5	blanc
376 53	0,75	bleu
376 54	1	rouge
376 55	1,5	noir
376 56	2,5	gris
376 57	4	orange
376 58	6	vert

Mise en place des embouts dans le chargeur

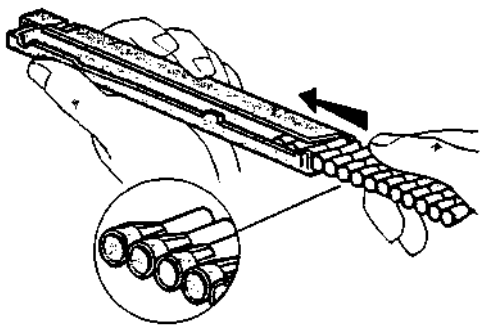

3. OUTILS DE MISE EN OEUVRE *(suite)*

3.2 Pinces de distribution et de sertissage

Livrées avec 1 chargeur vide de chaque section

Références pinces	Pour embouts section mm^2
376 50	0,5 - 0,75 - 1 - 1,5 - 2,5
376 51	4 - 6

Matière du corps : résine polyéthiérimide
Matière du couteau : inox

Mise en place des chargeurs avec leurs embouts dans la pince

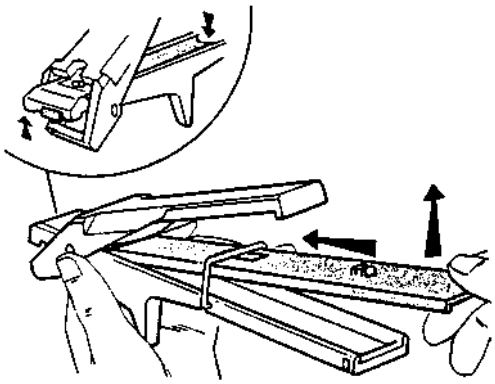

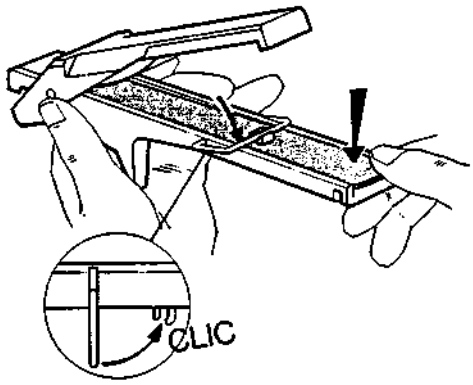

3. OUTILS DE MISE EN OEUVRE *(suite)*

3.2 Pinces de distribution et de sertissage *(suite)*

Sertissage de l'embout sur le câble

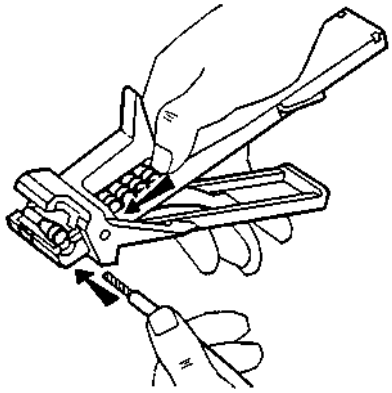

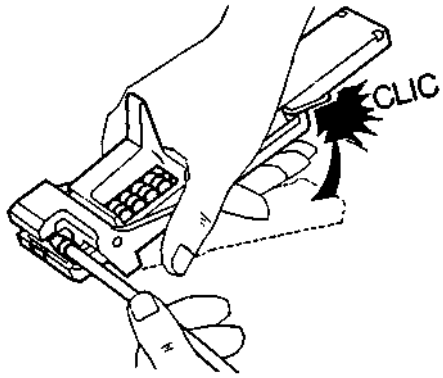

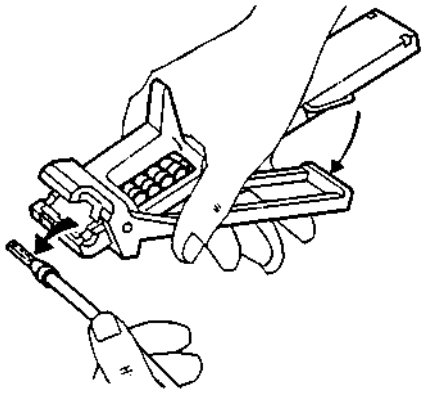

Tenue à larrachement du sertissage de l'embout sur le câble

Section en mm²	Résistance en Newton
0,5	94
0,75	106
1	125
1,5	151
2,5	238
4	279
6	188

3. OUTILS DE MISE EN OEUVRE *(suite)*

3.3 Trousse assortie

Réf. 376 60 composée de :
- 1 pince Starfix pour embouts de 0,5 à 2,5 mm²
- 5 chargeurs
- 120 embouts de 0,5 mm²
- 120 embouts de 0,75 mm²
- 240 embouts de 1 mm²
- 320 embouts de 1,5 mm²
- 200 embouts de 2,5 mm²

3.4 Pièces de rechange pour pince Starfix

5 couteaux et accessoires de montage :
- réf. 376 98 pour pince 0,5 à 2,5 mm²
- réf. 376 99 pour pince 4 et 6 mm²

3.5 Mallette d'intervention sur site : réf.382 00