LE SPECIALISTE DE LA RÉGULATION PAR FLOTTEUR

PRISE ASTP

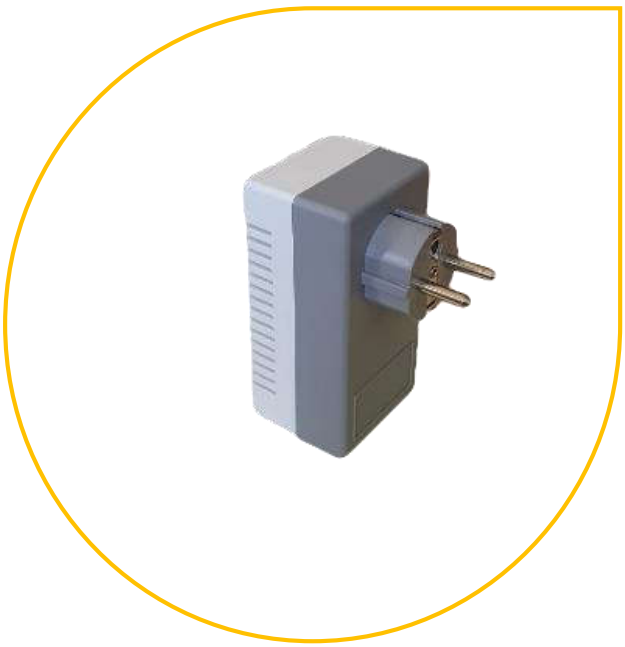

- DISPOSITIF D'ALARME

Pour tous contacteur de niveau à flotteur

Cette prise d'alarme trop plein connecté à un flotteur (Tout ou Rien) émet des signaux sonores en fonction du niveau du liquide grâce à une sirène sonore intégrée. Elle permet également d'activer un signal d'alarme à distance grace à un relais de sortie avec contacts libres

- ALARM PLUG

For all float level switches

This overflow alarm socket connected to a float (All or Nothing) allows you to alarm an overflow level or lack of water (depending on the connection and position of the float) thanks to an integrated sound siren. It also makes it possible to activate a remote alarm signal thanks to an output relay with free contacts

- DISPOSITIVO DE ALARMA

Para todos los interruptores de nivel de flotador

Esta toma de alarma de desbordamiento conectada a un flotador (Todo o Nada) le permite alarmar un nivel de desbordamiento o falta de agua (dependiendo de la conexión y la posición del flotador) gracias a una sirena de sonido integrada. También permite activar una señal de alarma remota gracias a un relé de salida con contactos libres

Caractéristiques électriques **Electric characteristics** **Características eléctricas**	230 VCA /VCC 50/60 Hz
Batterie de secours **Battery used** **Batteria tampone**	9 V - 110 mA
Pouvoir de coupure **Cut-out power** **Capacidad de corte**	0,5 A /250 V
Consommation **Consumption** **Consumo**	1 VA
Température maxi **Maximum temperature** **Temperatura máxima**	50 °C
Alarme sonore **Audible alarm** **Alarma audible**	Intégrée Integrated Integrado
Corps **Housing** **Cuerpo**	ABS
Poids flotteur sans câble **Float weight without cable** **Peso flotador sin cable**	150 g

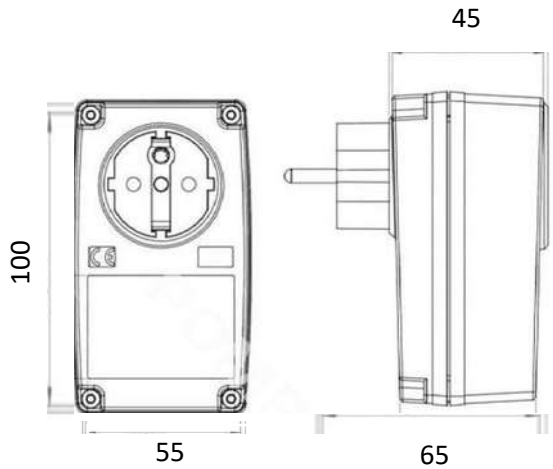

Dimension - Dimensión

DOC.TEC-8700-08/20

ATMI – ZA de l'observatoire - 2, avenue des Bosquets - 78180 MONTIGNY LE BRETONNEUX - FRANCE - Tél. : +33 (0)1 61 37 35 60 - Fax : +33 (0)1 61 37 35 69 – @mail : sales@atmi.fr web site : www.atmi.fr