F84C - filtre de déshuilage
Système modulaire Excelon® Plus

- Taille racc.: 3/8" ... 3/4" (ISO G/NPT)
- La conception Excelon® Plus permet une installation en ligne ou une installation modulaire avec d'autres produits Excelon® Plus
- Élimination très efficace de l'huile et des particules
- Cuve à double verrouillage de sécurité
- Cuve légère en polycarbonate
- Cuve métallique avec lentille prismatique d'indication du niveau de liquide
- Haute résistance à la corrosion : Corps et cuve métallique avec finition peinture électrophorétique
- Indicateur de service standard
- Classe de pureté de l'air selon la norme ISO8573-1:2010 : 1:7:1*
  *Testé conformément aux méthodes décrites dans la norme ISO 12500-1 en utilisant une concentration d'aérosol d'huile à l'entrée de 4mg/m³.
- Ex DoC conformément à 2014/34/EU/ATEX



Caractéristiques techniques

Fluide :
Air comprimé uniquement

Pression maximum d'alimentation :
Cuve polycarbonate :
10 bar (145 psi)
Cuve métallique : 20 bar (290 psi)

Seuil d'élimination d'huile :
0,01 mg/m³ à +21°C (+69°F)

Elimination des particules:
Jusqu'à 0,01 µm

Taille racc. :
G3/8, G1/2, G3/4,
3/8 PTF, 1/2 PTF, 3/4 PTF

Indicateur de durée de vie :
Standard - inclus
En option - non installé

Débit :
Débit maximal pour maintenir la performance d'élimination de l'huile indiquée au taux de défi de 4 mg/m³
F84C : 25 dm³/s, pour un orifice de 1/2".

Pression de fonctionnement :
6,3 bar (91 psi)

Purge :
Manuelle ou automatique

Fonctionnement automatique de la vidange conditions (fonctionnement par flotteur) :
Pression de la cuve nécessaire pour fermer la purge : > 0,35 bar (5 psi) Pression de la cuve nécessaire pour ouvrir la purge : ≤ 0,2 bar (2.9 psi)
Débit d'air minimum nécessaire pour fermer la purge :
1 dm³/s (2 scfm)

Température ambiante/du fluide :
Cuve polycarbonate :
-10 ...+60°C (-14 ... +140°F)
Cuve métallique :
-20 ... +65°C (-4 ... +149°F)
L'air d'alimentation doit être suffisamment sec pour éviter la formation de glace quand la température est inférieure à 2°C (+35°F).

Note:
Installez un filtre F84G avec un élément filtrant de 5 µm en amont du filtre F84C pour une durée de vie maximale.

Atex :
Les filtres F84 sont conformes à Atex 2014/34/EU
Ex II 2 GD
Ex h IIC T6 Gb
EX h IIIC T85°C Db

Matériaux :
Corps : Aluminium moulé sous pression
Couvercles du corps : ABS
Cuve transparente : Polycarbonate avec protection en polypropylène.
Cuve métallique : Aluminium moulé sous pression avec lentille indicatrice de niveau de liquide en PA
Élément filtrant : Fibre synthétique & Mousse PE Anneau
torique de la cuvette : Chloroprène
Élastomères : NBR

Caractéristiques techniques F84C - Modèles standard

Symbole	Taille racc.	Purge	Cuve	Poids (kg)	Modèle
	G3/8	Auto	Polycarbonate avec protection	0,38	F84C-3GD-AP0
	G1/2	Auto	Polycarbonate avec protection	0,38	F84C-4GD-AP0
	G3/4	Auto	Polycarbonate avec protection	0,38	F84C-6GD-AP0
	G3/8	Auto	Métallique avec indicateur de niveau prismatique	0,52	F84C-3GD-AD0
	G1/2	Auto	Métallique avec indicateur de niveau prismatique	0,52	F84C-4GD-AD0
	G3/4	Auto	Métallique avec indicateur de niveau prismatique	0,52	F84C-6GD-AD0
	G3/8	Manuelle	Polycarbonate avec protection	0,38	F84C-3GD-QP0
	G1/2	Manuelle	Polycarbonate avec protection	0,38	F84C-4GD-QP0
	G3/4	Manuelle	Polycarbonate avec protection	0,38	F84C-6GD-QP0
	G3/8	Manuelle	Métallique avec indicateur de niveau prismatique	0,52	F84C-3GD-QD0
	G1/2	Manuelle	Métallique avec indicateur de niveau prismatique	0,52	F84C-4GD-QD0
	G3/4	Manuelle	Métallique avec indicateur de niveau prismatique	0,52	F84C-6GD-QD0

Travaillant continuellement au perfectionnement de nos appareils, Nous nous réservons donc le droit de modifier, sans préavis, les spécifications données dans ce document. (2017 - 9214c) © 2020 Norgren Ltd

Options disponibles

F84C-★★★-★★0

Taille racc.	Indiquer
3/8"	3
1/2"	4
3/4"	6
Type de filetage	**Indiquer**
NPT	A
ISO G cylindrique (standard)	G
Indicateur de durée de vie:	**Indiquer**
Avec (visuel, standard)	D
Sans	N

Cuve	Indiquer
Métallique avec indicateur de niveau prismatique	D
Transparente avec protection (standard)	P
Purge	**Indiquer**
Manuelle (standard)	Q
Purge auto. (standard)	A

Excelon Plus est conforme aux normes et spécifications techniques harmonisées suivantes :

2014/34/UE Équipements et systèmes de protection destinés à être utilisés en atmosphères potentiellement explosibles
Les normes harmonisées et les spécifications techniques suivantes ont été appliquées ISO 4414:2010 - Puissance pneumatique - Règles générales et exigences de sécurité pour les systèmes et leurs composants ; ISO 80079-36:2016 - Atmosphères explosives - Partie 36 : Matériel non électrique pour les atmosphères explosives - Méthode et exigences de base ; ISO 80079-36:2016 - Atmosphères explosives
Partie 37 : Matériels non électriques pour atmosphères explosibles - Mode de protection non électrique - Sécurité de construction "c", contrôle des sources d'ignition "b", immersion dans un liquide "k".

II 2 GD

Ex h IIC T6 Gb
Ex h IIIC T85°C Db
N° de certification ATEX : NORGREN 18.0001X

Pour obtenir une copie de la déclaration de conformité (DoC), veuillez utiliser le lien http ://cdn.norgren.com/pdf/IM_Excelon_Plus_FR_final.pdf

Caractéristiques de débit

Pression d'entrée (bar)	Débit maximum (dm^3/s) *1)
2,50	12
4,00	17
6,30	25
8,00	30
10,00	35

*1) Débit maximal pour maintenir les performances d'élimination de l'huile indiquées

Caractéristiques de débit

F84C_Taille racc. : 1/2", élément humide

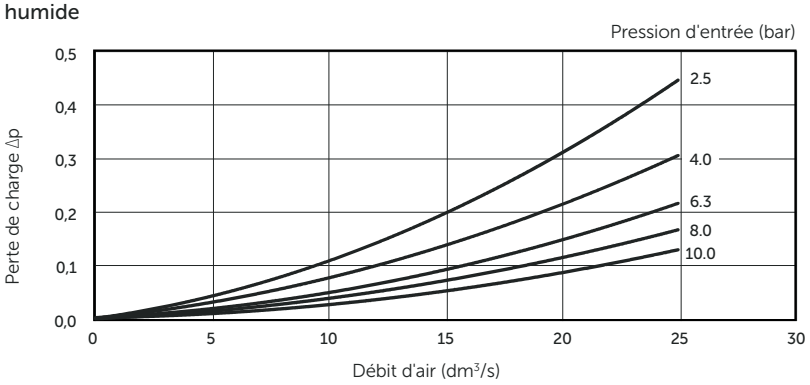

Taille racc.: 3/8"

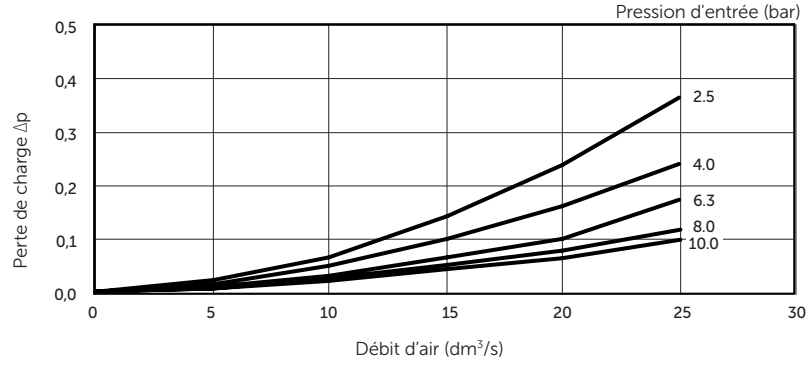

Travaillant continuellement au perfectionnement de nos appareils, Nous nous réservons donc le droit de modifier, sans préavis, les spécifications données dans ce document. (2017 - 9214c) © 2020 Norgren Ltd

Accessoires

Support de montage mural



Page 7

840024-50KIT

Quikclamp



Page 7

840014-51KIT

Quikclamp avec support assemblé



Page 7

840014-52KIT

Quikclamp hybride *1



Page 7

840014-61

Quikclamp hybride avec support mural assemblé *1



Page 7

840014-62

*1) Pour connecter le nouvel Excelon Plus aux anciens appareils Excelon 74/73.Ayant les mêmes centres de trous que le support de montage de la série 74. Un Quikclamp ajoute 13,6 mm à la largeur totale d'une unité combinée.

Embouts de raccordement



Page 8

1/4 NPT	840015-01KIT
3/8 NPT	840015-02KIT
1/2 NPT	840015-03KIT
3/4 NPT	840015-04KIT
G1/4	840015-09KIT
G3/8	840015-10KIT
G1/2	840015-11KIT
G3/4	840015-12KIT

Note : Kit contains 2 pieces – 1 upstream and 1 downstream

Bloc de détection de pression 1/4 NPT



Page 7

840016-50KIT

Bloc de détection de pression G1/4



Page 7

840016-51KIT

Bloc de dérivation plein débit 3/4 NPT



Page 8

840028-50KIT

Bloc de dérivation plein débit G3/4



Page 8

840028-53KIT

Bloc de dérivation plein débit 3/4 NPT



Page 8

840028-68KIT

Bloc de dérivation plein débit G3/4



Page 8

840028-69KIT

Bloc d'interface pour pressostat (pressostat 18D) G1/4



Page 8

0337717000000000

Pressostat 18D (0,5 ... 8bar) *1



Page 8

0881300

Pressostat numérique 51D (-1 ... 10 bar) *2
{



Page 9

0860810

Capteur de pression électronique - version autonome *3



Q84G

*1) Version à bride. Pour d'autres plages de pression, voir la fiche technique 5.11.001
*2) Pour d'autres plages de pression, voir la fiche technique 5.11.385
*3) Module capteur de pression électronique autonome Q84G pour la fiche technique 8.900.905.

Câbles IO-Link

Câble de connexion M8x1 pour pressostat numérique intégré



Description	Longueur du câble (m)	Modèle
M8 femelle vers M12 mâle	0,6	NC-084FS-124MS-A
	1,0	NC-084FS-124MS-1
	2,0	NC-084FS-124MS-2
	5,0	NC-084FS-124MS-5
M8 femelle à extrémité libre	5,0	NC-084FS-00000-5

Travaillant continuellement au perfectionnement de nos appareils, Nous nous réservons donc le droit de modifier, sans préavis, les spécifications données dans ce document. (2017 - 9214c) © 2020 Norgren Ltd

Maintenance/Entretien

Elément filtrant coalesceur



840044-50KIT

Kit de purge automatique avec écrou métallique - Impérial



6000-61KIT

Kit de purge auto. avec écrou métallique - Métrique



6000-60KIT

Pièces de rechanges

Cuve (en poly. avec protection et purge automatique 6 mm PIF)



840025-51KIT

Cuve (en poly. avec protection et purge manuelle)



840025-50KIT

Cuve (Métallique avec indicateur prismatique et purge auto, 6 mm à racc. instantané)



840003-51KIT

Cuve (Métallique avec indicateur de niveau prismatique et purge manuelle)



840003-50KIT

Cuve (en poly. avec protection et purge auto., 1/4PIF)



840025-53KIT

Cuve (Métallique avec indicateur de niveau prismatique et purge automatique, 1/4 PIF)



840003-56KIT

Travaillant continuellement au perfectionnement de nos appareils, Nous nous réservons donc le droit de modifier, sans préavis, les spécifications données dans ce document. (2017 - 9214c) © 2020 Norgren Ltd

Dimensions - Standard comprenant l'indicateur de durée de vie

Dimensions en mm
Projection/Premier angle

Purge automatique

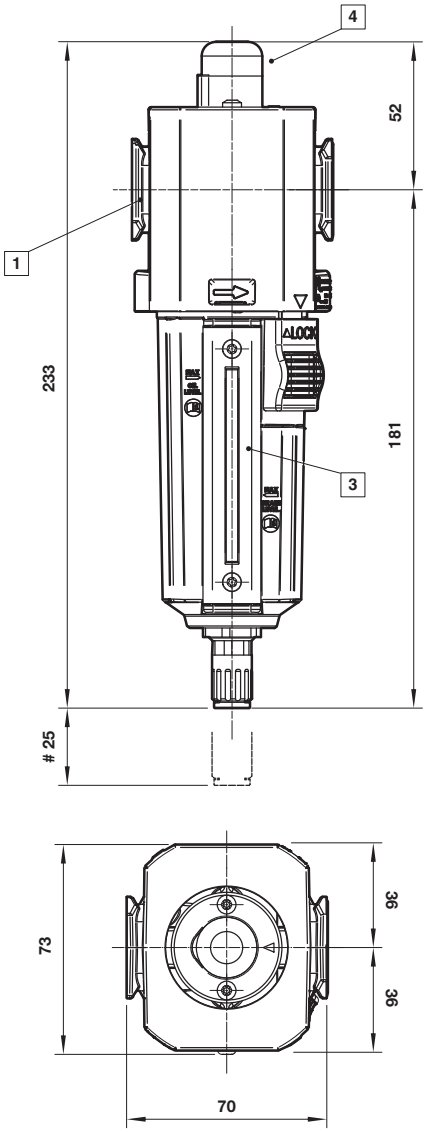

Purge manuelle 1/4 de tour

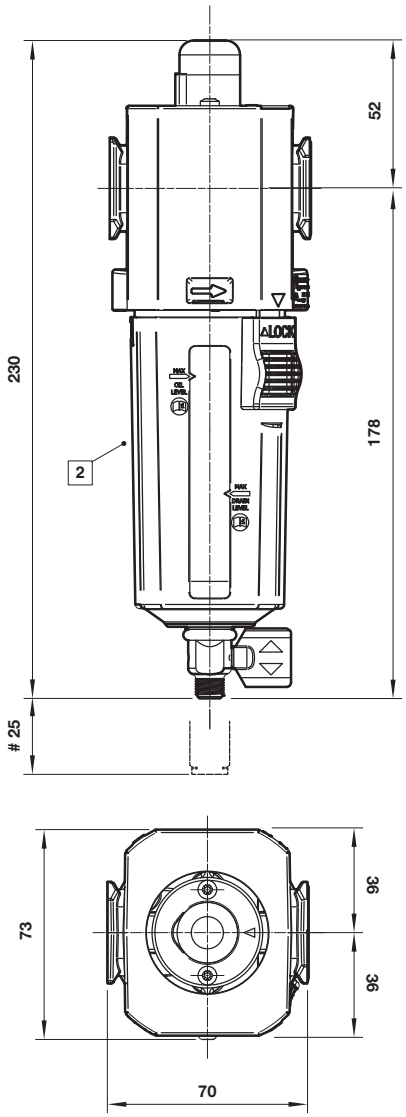

Dégagement minimum pour le retrait de la cuve
1 Orifices principaux 3/8", 1/2" ou 3/4" (ISO G/NPT)
2 Cuve transparent avec protection
3 Cuve métallique avec lentille d'indication du niveau de liquide
4 Indicateur de durée de vie

Travaillant continuellement au perfectionnement de nos appareils, Nous nous réservons donc le droit de modifier, sans préavis, les spécifications données dans ce document. (2017 - 9214c) © 2020 Norgren Ltd

Dimensions - En option - sans indicateur de durée de vie

Dimensions en mm
Projection/Premier angle

Purge automatique

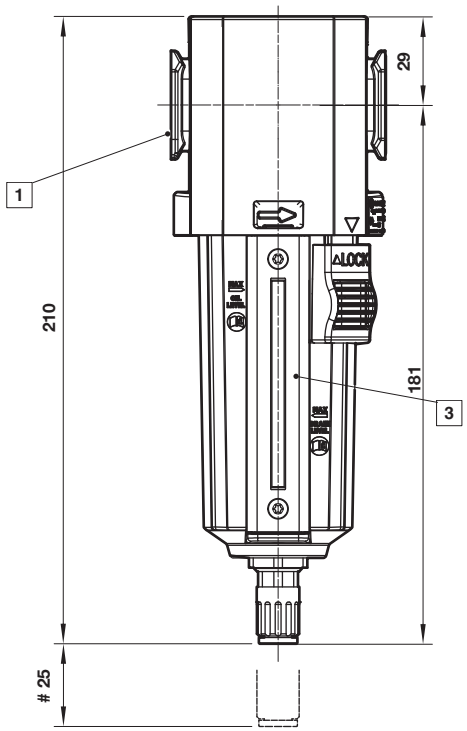

Purge manuelle 1/4 de tour

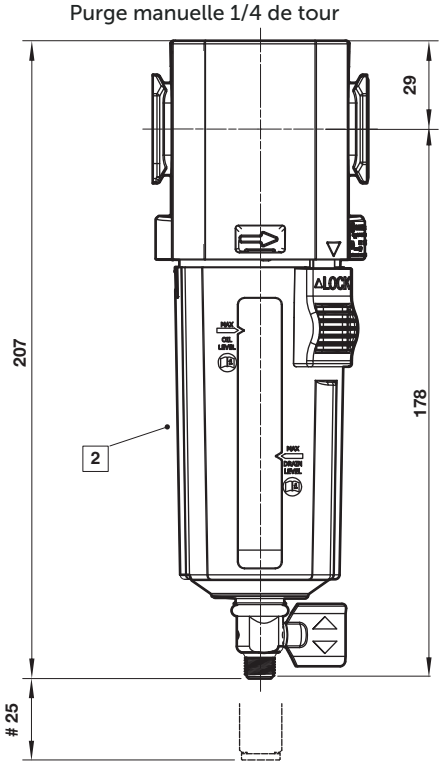

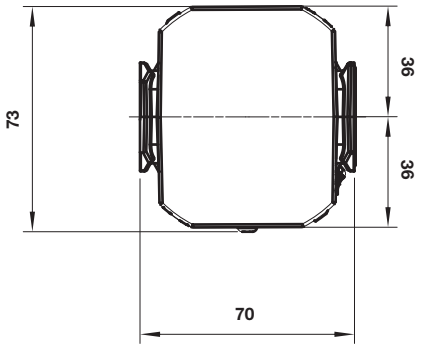

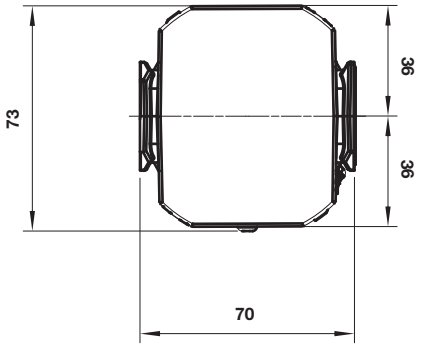

Dégagement minimum pour le retrait du bol
1 Orifices principaux 3/8", 1/2" ou 3/4" (ISO G/NPT)
2 Cuve transparent avec protection
3 Cuve métallique avec lentille d'indication du niveau de liquide

Travaillant continuellement au perfectionnement de nos appareils, Nous nous réservons donc le droit de modifier, sans préavis, les spécifications données dans ce document. (2017 - 9214c) © 2020 Norgren Ltd

Accessoires

Dimensions en mm
Projection/Premier angle

Quikclamp avec support mural

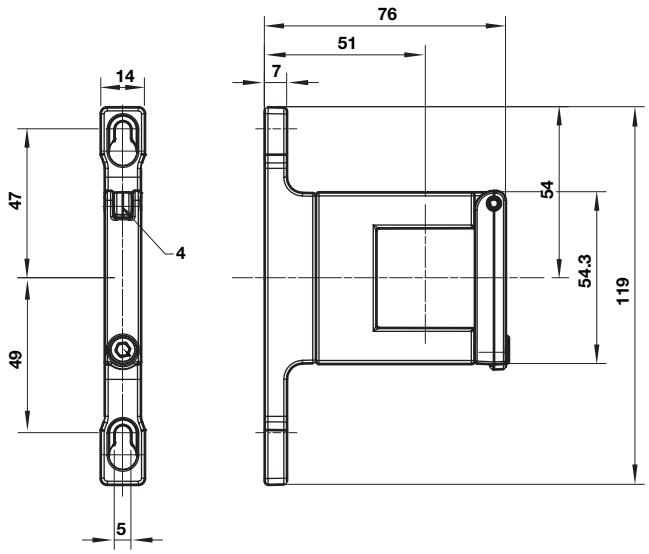

Quikclamp

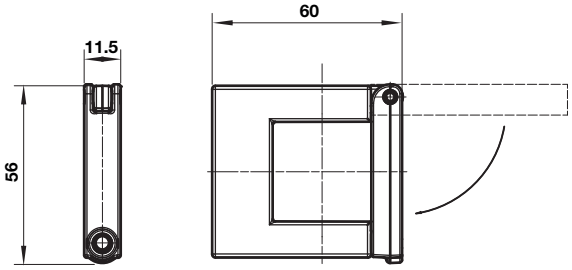

Quikclamp hybride avec support mural

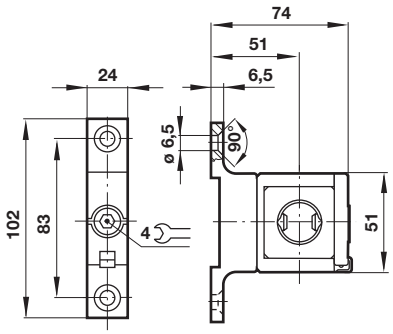

Quikclamp hybride

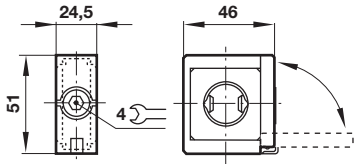

Equerre de fixation

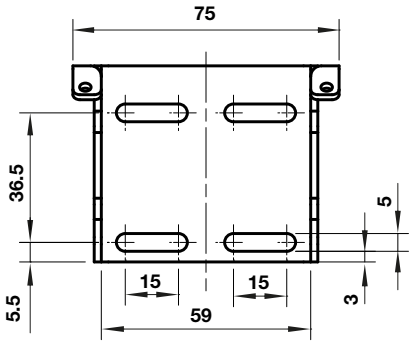

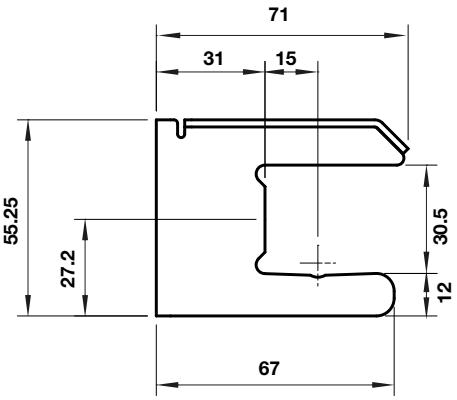

Bloc de détection de pression

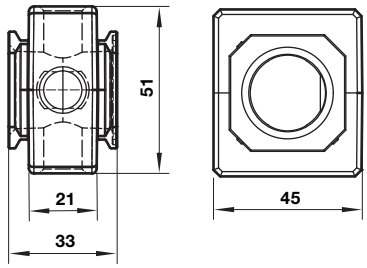

Travaillant continuellement au perfectionnement de nos appareils, Nous nous réservons donc le droit de modifier, sans préavis, les spécifications données dans ce document. (2017 - 9214c) © 2020 Norgren Ltd

Bloc de dérivation plein débit horizontal

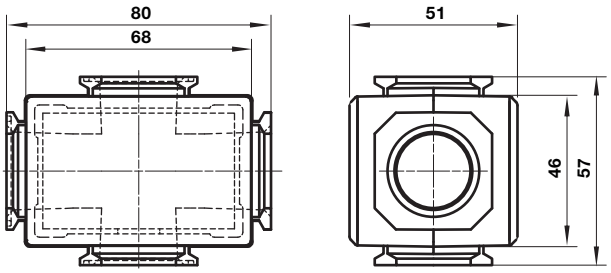

Bloc de dérivation plein débit vertical

Dimensions en mm
Projection/Premier angle

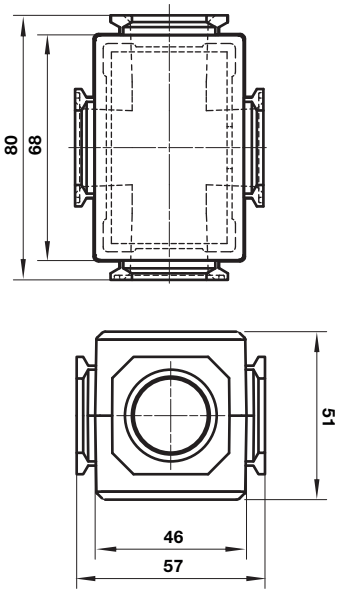

Bloc de dérivation pour pressostat 18D

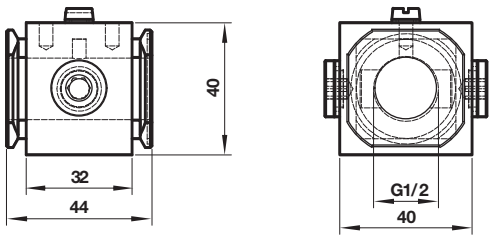

Pressostat 18D

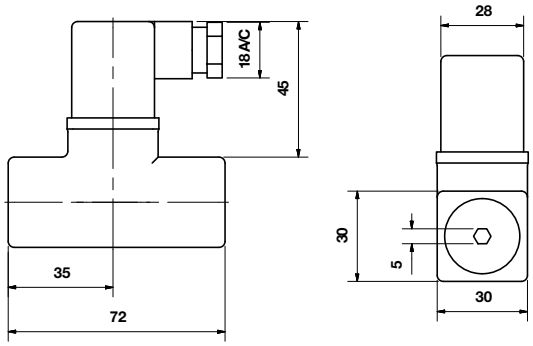

Bloc de dérivation et 18D assemblé

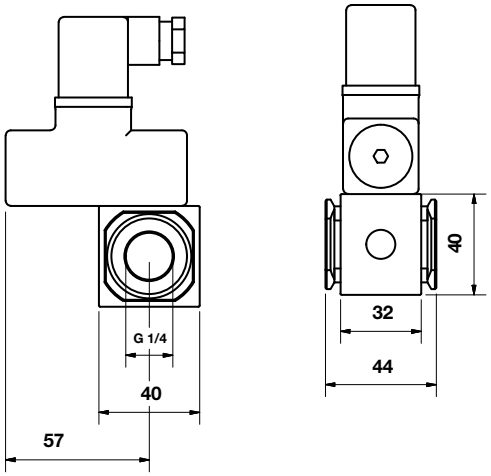

Embout de raccordement

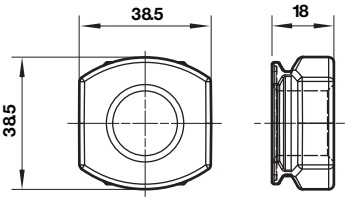

Travaillant continuellement au perfectionnement de nos appareils, Nous nous réservons donc le droit de modifier, sans préavis, les spécifications données dans ce document. (2017 - 9214c) © 2020 Norgren Ltd

Pressostat électronique 51D

Dimensions en mm
Projection/Premier angle

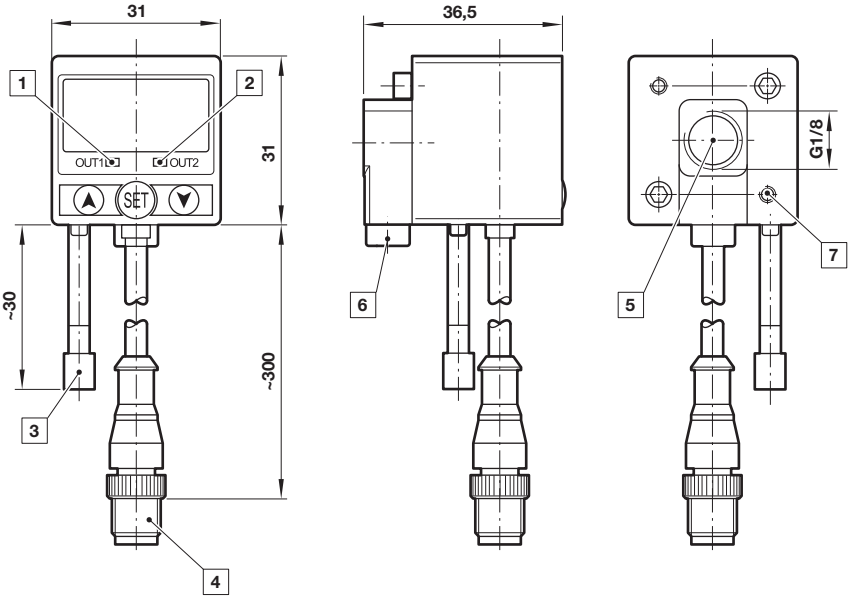

1 Sortie OUT 1, LED verte
2 Sortie OUT 2, LED rouge
3 Protection à la poussière
4 Connecteur M12 x 1
5 Orifice d'entrée
6 Orifice supplémentaire G1/8
7 Taraudage pour vis de fixation

Veuillez noter que ce document est une traduction du document original qui a été rédigé en anglais et qui est fourni pour votre commodité/à titre d'information uniquement. En cas de divergence, d'ambiguïté ou de conflit entre la version anglaise originale et cette traduction, la version anglaise du document prévaudra.

Note de sécurité

Les produits de ce catalogue ne conviennent que pour les systèmes industriels fonctionnant à l'air comprimé. Ne jamais soumettre ces appareils à des pressions ou à des températures autres que celles indiquées dans les **»caractéristiques techniques«**.
Pour une utilisation avec un fluide non spécifié dans cette fiche technique, les applications non industrielles, les appareils de respiration artificielle ou toute autre application ne correspondant pas à nos spécifications, consultez notre service technique Norgren Ltd. Une utilisation abusive, l'âge des appareils ou leur manque d'entretien peuvent entraîner différents types de dysfonctionnements.

Il est conseillé aux concepteurs de machines d'étudier tous les modes de défaillance de chacun des composants et de prévoir les protections nécessaires de manière à éviter tout accident corporel ou tout dommage aux systèmes environnants en cas de défaillance de l'un de ceux-ci. Lorsqu'une protection appropriée ne peut être installée, le concepteur de machine devra informer les utilisateurs des risques encourus par une mention portée dans sa notice d'utilisation. Il est recommandé aux concepteurs de systèmes et aux utilisateurs de prendre connaissance des mises en garde portées sur les feuillets fournis avec les appareils ou bien indiquées directement sur ces derniers.

Travaillant continuellement au perfectionnement de nos appareils, Nous nous réservons donc le droit de modifier, sans préavis, les spécifications données dans ce document. (2017 - 9214c) © 2020 Norgren Ltd