Ce plan est la propriété exclusive de PINET Industrie, il ne peut être reproduit ou communiqué à un tiers sans autorisation. *This drawing is the sole property of PINET Industrie and may not be or passed on to third party whithout an expresss permission.*

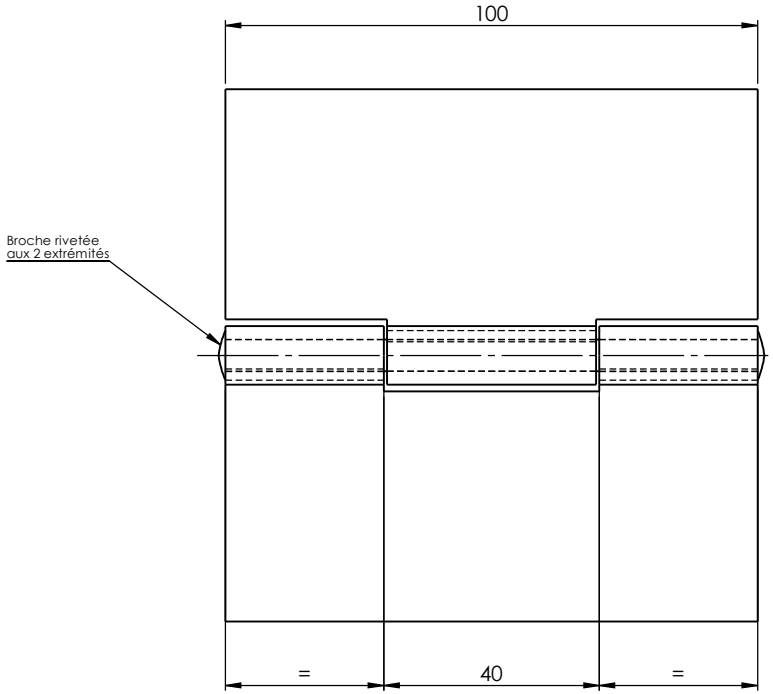

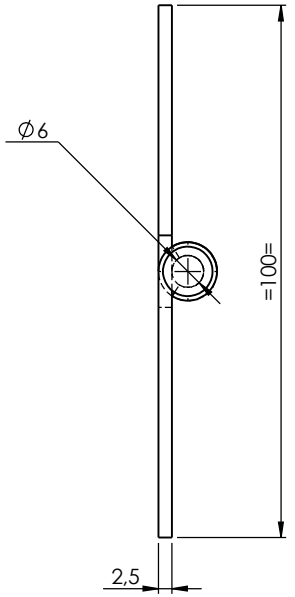

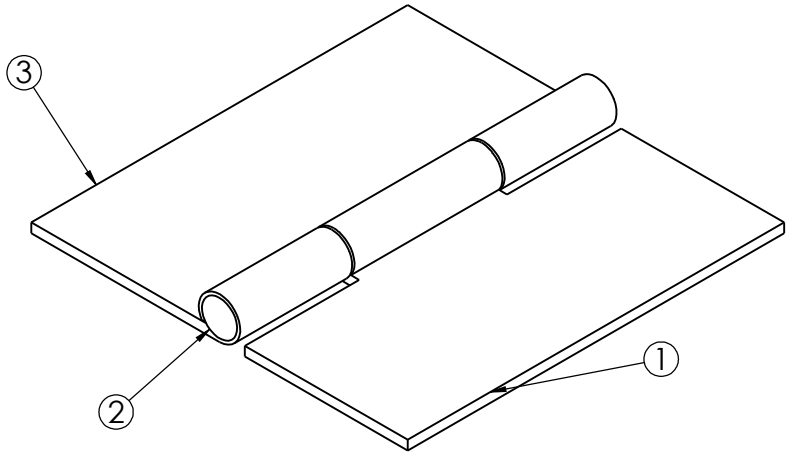

Rep *Item*	Qté *Qty*	DESIGNATION Description	Matière *Material*	TRAITEMENT	Poids *Weight*	Surface *Surface*
3	1	Coté femelle	INOX 304 (1.4301)		0.12 kg	13127.56 mm²
2	1	Broche	INOX 304 (1.4301)		0.02 g	2109.25 mm²
1	1	Coté male	INOX 304 (1.4301)		0.11 kg	11803.81 mm²

Traitement de surface svt CdC BEP003
Surface treatement according : CDC BEP003

Tolérances générales découpe (pliages ITx2)
General tolerances for cutting (bending ITx2)

Dimensions \ Thickness	0.1≤T<3	3≤T≤6
0.1 ≤ D ≤ 10	±0,2	±0,25
10 < D ≤ 63	±0,3	±0,4
63 < D ≤ 400	±0,5	±0,6
400 < D ≤ 1000	±1	±1,5
1000 < D ≤ 3000	±2	±3
Angles	±2°	±3°

Désignation : *Title :* **Lot 2 Charnière NR 100x100x2.5xØ6x40**

Feuille/Sheet : 1/1

Format : *Format :* A3

Echelle : *Scale :* 1:1

Dessiné par : *Drawn by :* JBT **le :** *date :* 18/06/2013

Poids total : *Total weight :* 0.25 Kg

Vérifié par : *Verified by :* SLE **le :** *date :* 18/06/2013

FORM BEP 008 K

PINET — La solution charnière et verrouillages

Numéro de plan / *Drawing number :* **5223856**

Ind.	Date	Modifications	Des.	Ver.
B	18/06/2013	Plan refait	JBT	SLE