Fiche technique

Sonde thermocouple K

SS31B95-500



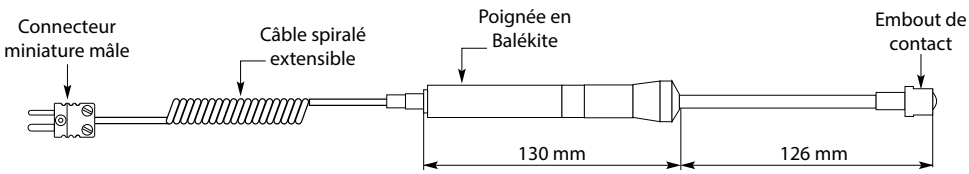

Référence : SS31B95-500

Description du produit : Sonde de température de contact thermocouple K pour thermomètre portable

Détail du produit : Sonde de température classe 1 de contact à lamelles ressort thermocouple K pour thermomètre portable entrée connecteur miniature compensé.
Température maximale de mesure 500°C

SPÉCIFICATIONS

Attribut	Valeur
Type de capteur :	Thermocouple K
Type de sonde :	Surface
Type d'extrémité :	Arc
Température minimum détectée :	-50°C
Température maximum détectée :	500°C
Type de raccordement :	Connecteur miniature mâle
Longueur du câble :	1m
Longueur de la sonde :	126mm
Diamètre de la sonde :	15mm
Précision :	Classe 1

Sonde thermocouple K

Contact à lamelle



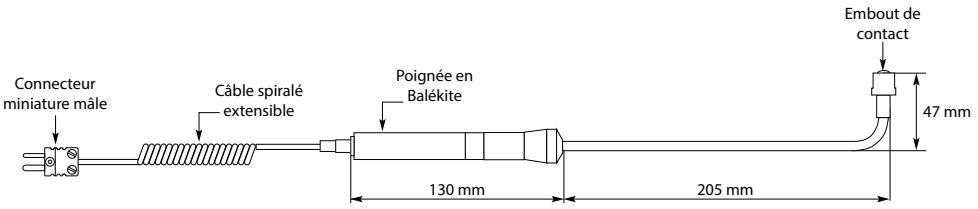

Réf. SS62B-800

Poignée :	en Bakélite, Ø 15 mm, longueur 100 mm
Sortie :	par câble spiralé, longueur : extensible de 400 à 1000 mm
Terminaison :	connecteur miniature mâle compensé
Température maximale d'utilisation :	500 °C

Sonde thermocouple K

Contact à lamelle



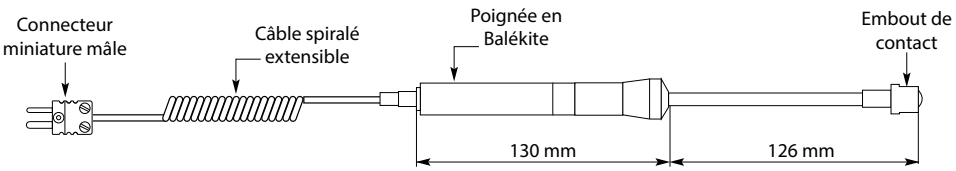

Réf. SS31B95-500

Poignée :	en Bakélite, Ø 15 mm, longueur 100 mm monté sur ressort, extension inox 316L
Sortie :	par câble spiralé, longueur : extensible de 400 à 1000 mm
Terminaison :	connecteur miniature mâle compensé
Température maximale d'utilisation :	500 °C

Sonde thermocouple K

Pince pour mesure de contact



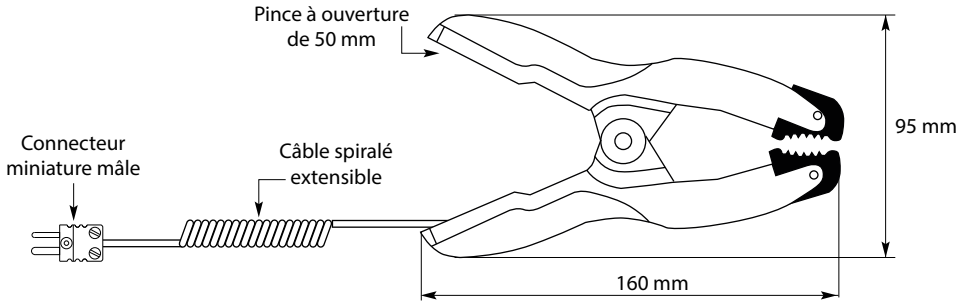

Ouverture :	50 mm
Sortie :	par câble spiralé, extensible de 1 à 2 mètres
Terminaison :	connecteur miniature mâle compensé
Température maximale d'utilisation :	400 °C

Réf. SS60-400