Powering Business Worldwide

07/21 IL034002ZU

**Instruction Leaflet**
**Montageanweisung**
**Notice d'installation**
**Instrucciones de montaje**
**Istruzioni per il montaggio**
**安装说明**
**Инструкция по монтажу**
**Montagehandleiding**
**Montagevejledning**
**Οδηγίες εγκατάστασης**
**Instruções de montagem**
**Monteringsanvisning**
**Asennusohje**
**Návod k montáži**
**Paigaldusjuhend**
**Szerelési utasítás**
**Montāžas instrukcija**
**Montavimo instrukcija**
**Instrukcja montażu**
**Navodila za montažo**
**Návod na montáž**
**Монтажни инструкции**
**Instrucțiuni de montaj**
**Upute za montažu**
**Montaj talimatı**
**Інструкція з монтажу**
**منشـــور التعليمـــات**

(en) **Electric current! Danger to life!**
Only skilled or instructed persons may carry out the following operations.

(de) **Lebensgefahr durch elektrischen Strom!**
Nur Elektrofachkräfte und elektrotechnisch unterwiesene Personen dürfen die im Folgenden beschriebenen Arbeiten ausführen.

(fr) **Tension électrique dangereuse !**
Seules les personnes qualifiées et averties doivent exécuter les travaux ci-après.

(es) **¡Corriente eléctrica! ¡Peligro de muerte!**
El trabajo a continuación descrito debe ser realizado por personas cualificadas y advertidas.

(it) **Tensione elettrica: Pericolo di morte!**
Solo persone abilitate e qualificate possono eseguire le operazioni di seguito riportate.

(zh) **触电危险！**
只允许专业人员和受过专业训练的人员进行下列工作。

(ru) **Электрический ток! Опасно для жизни!**
Только специалисты или проинструктированные лица могут выполнять следующие операции.

(nl) **Levensgevaar door elektrische stroom!**
Uitsluitend deskundigen in elektriciteit en elektrotechnisch geïnstrueerde personen is het toegestaan, de navolgend beschreven werkzaamheden uit te voeren.

(da) **Livsfare på grund af elektrisk strøm!**
Kun uddannede el-installatører og personer der e instruerede i elektrotekniske arbejdsopgaver, må udføre de nedenfor anførte arbejder.

(el) **Προσοχή, κίνδυνος ηλεκτροπληξίας!**
Οι εργασίες που αναφέρονται στη συνέχεια θα πρέπει να εκτελούνται μόνο από ηλεκτρολόγους και ηλεκτροτεχνίτες.

(pt) **Perigo de vida devido a corrente eléctrica!**
Apenas electricistas e pessoas com formação electrotécnica podem executar os trabalhos que a seguir se descrevem.

(sv) **Livsfara genom elektrisk ström!**
Endast utbildade elektriker och personer som undervisats i elektroteknik får utföra de arbeten som beskrivs nedan.

(fi) **Hengenvaarallinen jännite!**
Vain pätevät sähköasentajat ja opastusta saaneet henkilöt saavat suorittaa seuraavat työt.

(cs) **Nebezpečí úrazu elektrickým proudem!**
Níže uvedené práce smějí provádět pouze osoby s elektrotechnickým vzděláním.

(et) **Eluohtlik! Elektrilöögioht!**
Järgnevalt kirjeldatud töid tohib teostada ainult elektriala spetsialist või elektrotehnilise instrueerimise läbinud personal.

(hu) **Életveszély az elektromos áram révén!**
Csak elektromos szakemberek és elektrotechnikában képzett személyek végezhetik el a következőkben leírt munkákat.

(lv) **Elektriskā strāva apdraud dzīvību!**
Tālāk aprakstītos darbus drīkst veikt tikai elektrospeciālisti un darbam ar elektrotehniskām iekārtām instruētās personas!

(lt) **Pavojus gyvybei dėl elektros srovės!**
Tik elektrikai ir elektrotechnikos specialistai gali atlikti žemiau aprašytus darbus.

(pl) **Porażenie prądem elektrycznym stanowi zagrożenie dla życia!**
Opisane poniżej prace mogą przeprowadzać tylko wykwalifikowani elektrycy oraz osoby odpowiednio poinstruowane w zakresie elektrotechniki.

(sl) **Življenjska nevarnost zaradi električnega toka!**
Spodaj opisana dela smejo izvajati samo elektrostrokovnjaki in elektrotehnično poučene osebe.

(sk) **Nebezpečenstvo ohrozenia života elektrickým prúdom!**
Práce, ktoré sú nižšie opísané, smú vykonávať iba elektroodborníci a osoby s elektrotechnickým vzdelaním.

(bg) **Опасност за живота от електрически ток!**
Операциите, описани в следващите раздели, могат да се извършват само от специалисти-електротехници и инструктиран електротехнически персонал.

(ro) **Atenție! Pericol electric!**
Toate lucrările descrise trebuie efectuate numai de personal de specialitate calificat şi de persoane cu cunoştiinţe profunde în electrotehnică.

(hr) **Opasnost po život uslijed električne struje!**
Radove opisane u nastavku smiju obavljati samo stručni električari i osobe koje su prošle elektrotehničku obuku.

(tr) **Elektrik akımı! Hayati tehlike!**
Aşağıdaki işlemleri yalnızca kalifiye veya eğitimli kişiler gerçekleştirebilir.

(uk) **Електричний струм! Небезпечно для життя!**
Виконувати означені далі операції дозволяється тільки кваліфікованим особам, що пройшли інструктаж.

(ar) **! تحـذير ! تيـار كهربـائي ! خطـر مـوت**
لا تتـــم اعمـــال الصـــيانة و التركيـــب
! الا مـــن قبـــل العـــاملين المـــدربين

# PKE65/AK/XTU(W)-65(32)-SP
# XTPE065(032)DCSSP

(en) **CAUTION**
Manufacturer's instructions for selecting overload and short-circuit protection must be followed.

If an overload or fault current interruption has occurred, current-carrying components or the controller should be examined and replaced if damaged.

(fr) **AVERTISSEMENT**
Il est impératif de respecter les instructions du fabricant en choisissant les dispositifs de protection contre les surcharges et les court-circuits.

En cas de coupure due à une surcharge ou à un courant de défaut, examiner les éléments porteurs de courant et le contrôleur et les remplacer s'ils sont endommagés.

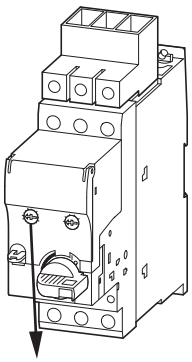

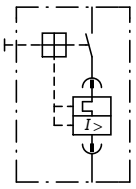


| | | | | | | | | |
|---|---|---|---|---|---|---|---|---|
| **8…32 A** | **8.00** | 8.80 | 9.70 | **10.50** | 11.50 | 12.50 | **13.50** | 15.00 |
| | 17.00 | **19.00** | 20.50 | 22.00 | **24.00** | 27.00 | 29.00 | **32.00** |
| **16…65 A** | **16.00** | 17.50 | 19.50 | **21.00** | 23.00 | 25.00 | **27.00** | 30.00 |
| | 34.00 | **38.00** | 41.00 | 44.00 | **48.00** | 53.00 | 58.00 | **65.00** |

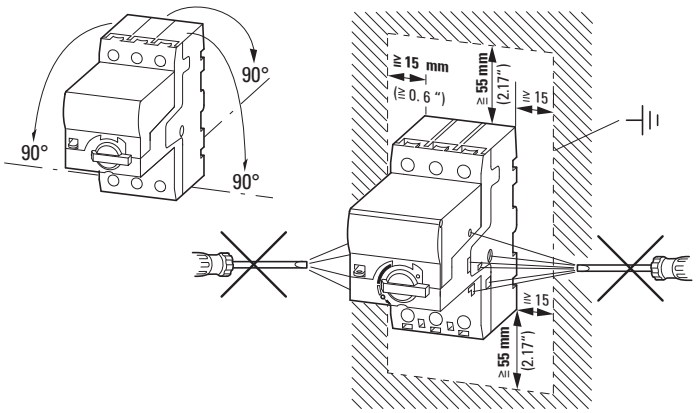


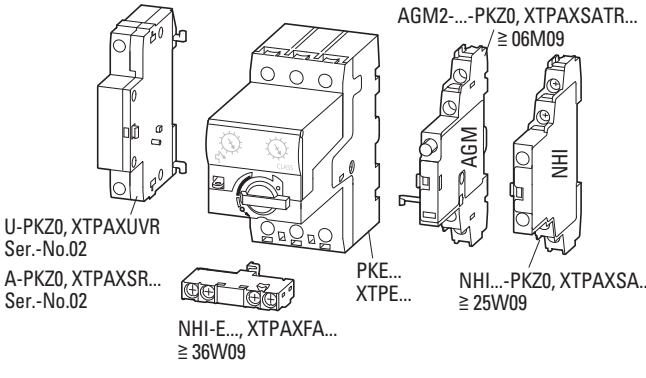

**1**

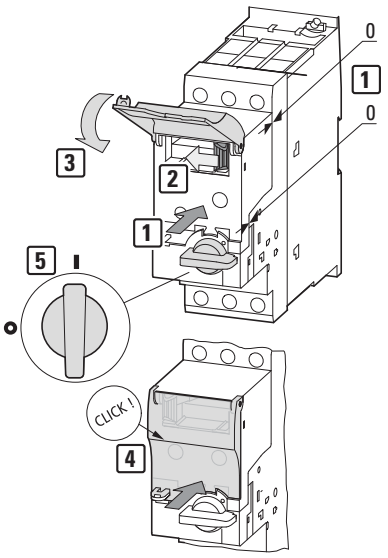


**2**

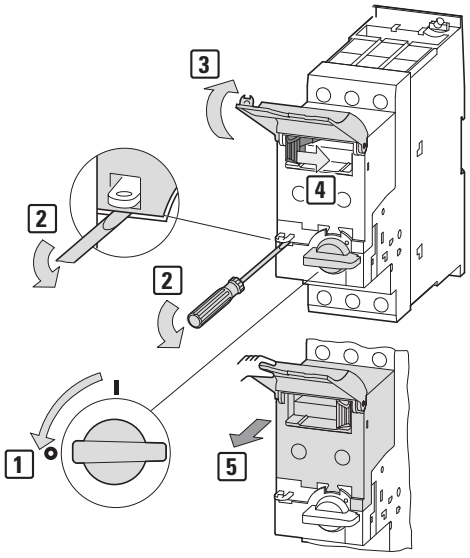


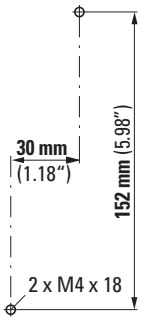


**3**

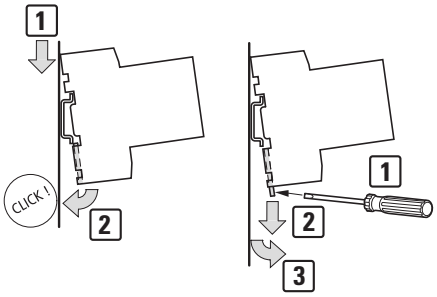


**TEST** **4**

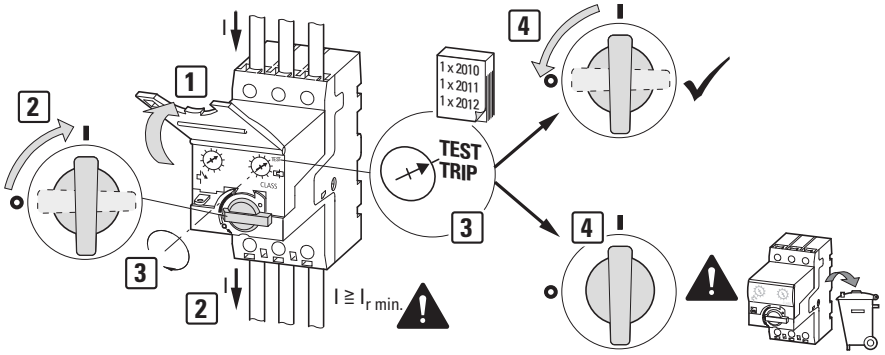


**5**

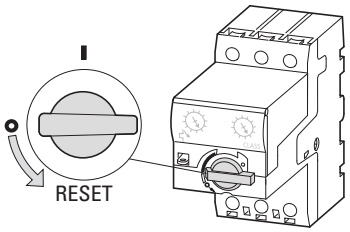


**6**

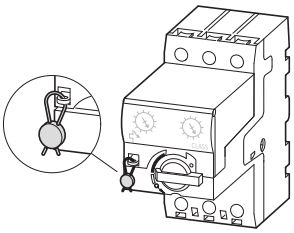

**7**

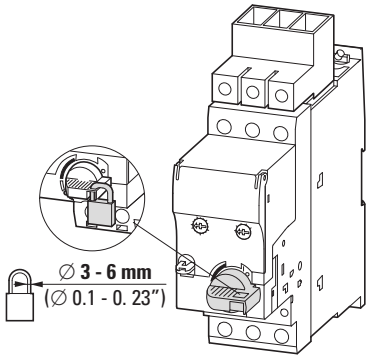


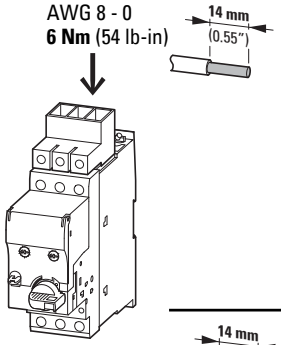


| 14 mm (0.55") | mm² | mm² | mm² | | |
|---|---|---|---|---|---|
| | 0.75 - 16 | 0.75 - 16 | 0.75 - 16 | **3.3 Nm** (29.2 lb-in) | AWG14 - 2 |
| | 0.75 - 35 | 0.75 - 35 | 0.75 - 25 | | |
| | 0.75 - 35 | 0.75 - 35 | 0.75 - 25 | | |
| | 16 - 50 | 16 - 50 | 16 - 35 | | |
| | 6 x 9 x 0.8 | 6 x 9 x 0.8 | 6 x 9 x 0.8 | | – |

07/21 IL034002ZU



© 2012 Eaton Industries GmbH

EU: Eaton Industries GmbH, Hein-Moeller-Straße 7-11, 53115 Bonn, Germany
UK: Eaton Electric Ltd., P.O. Box 554, Abbey Park, Southampton Road, Titchfield, PO14 4QA, United Kingdom

USA:
**Eaton.com/eatoncare**
+1 877-386-2273

**Eaton.com/contacts**
**Eaton.com/aftersales**
**Eaton.com/documentation**

07/21 IL034002ZU
**Eaton.com/recycling**