

Sicherheits-Prüfleitung
- 1 Sicherheits-Prüfspitze und 1 Sicherheits-Federkorb-Winkelstecker, konfektioniert an hochflexibler, doppelt-isolierter PVC-Leitung 1 mm²
- die Spitzenschutzkappe SSK 2002 ist im Lieferumfang enthalten

Best.-Nr. SPL 7312 Ni/1/100/..(Farbe)

• Leitung	1 mm² PVC-doppelt-isoliert
• Kontaktteile	**vernickelt**
• Kontaktspitze	Stahl
• Isolierteile	PA 6.6 (Polyamid)
• **Farben**	siehe Tabelle

CE

Safety test lead
- *1 safety test probe and 1 safety lamella-basket angle plug, assembled on highly flexible double-insulated PVC cable 1 mm²*
- *including tip protection cap SSK 2002*

***Order No. SPL 7312 Ni/1/100/..**(colour)*

• *cable*	*1 mm² PVC double-insulated*
• *contact parts*	***nickel-plated***
• *tip*	*steel*
• *insulation*	*PA 6.6 (Polyamid)*
• ***colours***	*see table*

CE

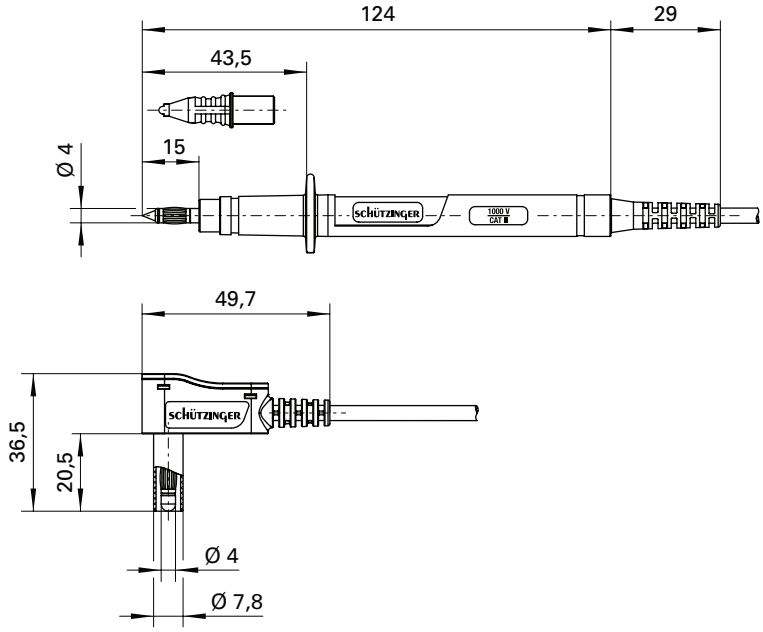

Allgemeine Angaben	
Best.-Nr. [1]	**SPL 7312 Ni/1/100/..**(Farbe) Kontaktteile vernickelt
Farben	schwarz, rot
Längen	100 cm
Technische Daten	
Leitung	PVC-doppelt-isol. 1 mm²
Durchgangswiderstand	25 mΩ
Bemessungsspannung [2]	1000 V CAT II
Bemessungsstrom [2]	16 A
Temperatur-Einsatzbereich	von -10 °C bis +90 °C

[1] andere Kontaktoberflächen, Farben und Längen auf Anfrage
[2] bei normalen Umgebungstemperaturen

General information	
Order No. [1]	***SPL 7312 Ni/1/100/..**(colour) contact parts nickel-plated*
colours	*black, red*
lengths	*100 cm*
Technical data	
cable	*PVC double-insul. 1 mm²*
transition resistance	*25 mΩ*
rated voltage [2]	*1000 V CAT II*
rated current [2]	*16 A*
operating temperature	*from -10 °C to +90 °C*

[1] *other contact platings, colours and lengths on request*
[2] *at normal ambient temperatures*