IC0003

ICE2040-FBOA

Quaderförmig Kunststoff
Anschlußklemmen

Schaltabstand 40mm [nb]
einstellbar
nicht bündig einbaubar

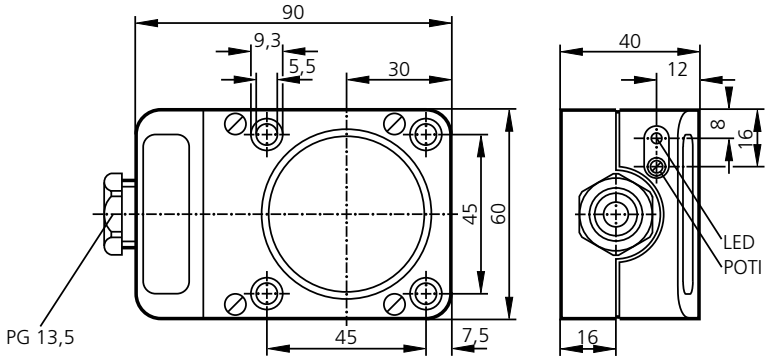

Elektrische Ausführung Ausgangsfunktion		2-Leiter AC/DC Schließer / Öffner programmierbar
Betriebsspannung	[V]	20 ... 250 AC/DC
Strombelastbarkeit (Dauer) Strombelastbarkeit (Kurzzeit)	[mA] [mA]	350 AC (... +50°C); 250 AC (... +80°C); 100 DC î: 2,2 A (20ms / 0,5Hz)
Mindestlaststrom	[mA]	5
Kurzschlußschutz, getaktet		—
Verpolungssicher / überlastfest		—
Spannungsabfall (max. Last)	[V]	< 6,5 AC / 6,0 DC
Reststrom	[mA]	< 2,5 (250V AC); <1,3 (110V AC); < 0,8 (24V DC)
Stromaufnahme	[mA]	—
Schaltfrequenz	[Hz]	10
Realschaltabstand Sr	[mm]	40 ± 10%
Arbeitsabstand	[mm]	0 ... 32,4
Schaltpunktdrift	[% von Sr]	-10 ... +10
Hysterese	[% von Sr]	1 ... 15
Korrekturfaktoren		Stahl (St37) = 1; V2A ca. 0,7; Ms ca. 0,4; Al ca. 0,3; Cu ca. 0,2
Schaltzustandsanzeige		LED gelb
Umgebungstemperatur	[°C]	-25 ... +80
Schutzart, Schutzklasse		IP 65 ⧈
EMV		prEN 60947-5-2 Annex X; EN 55011 Klasse B
Gehäusewerkstoff		modifiziertes PPO
Anschluß		Klemmen bis 2,5mm²
Anschlußschema		

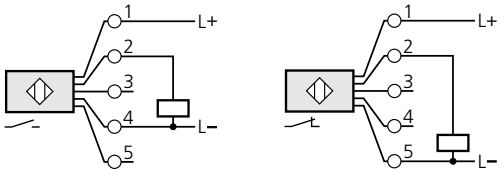

IC0003

ICE2040-FBOA

Rectangular Plastic Terminals

Sensing range 40mm [nf]
adjustable
non-flush mountable

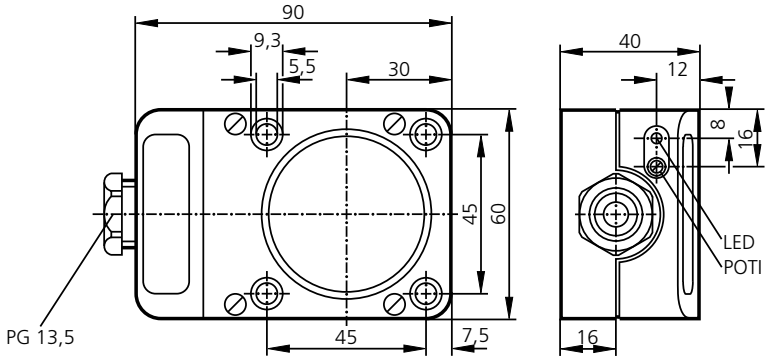

Electrical Design **Output**		**2-wire AC/DC** **normally open / normally closed programmable**
Operating voltage	[V]	20 ... 250 AC/DC
Current rating (continuous) Current rating (peak)	[mA] [mA]	350 AC (... +50°C); 250 AC (... +80°C); 100 DC î: 2.2 A (20ms / 0.5Hz)
Minimum load current	[mA]	5
Short circuit protection		—
Reverse polarity / overload protection		—
Voltage drop	[V]	< 6.5 AC / 6.0 DC
Leakage current	[mA]	< 2.5 (250V AC); <1.3 (110V AC); < 0.8 (24V DC)
Current consumption	[mA]	—
Switching frequency	[Hz]	10
Real sensing range Sr	[mm]	40 ± 10%
Operating distance	[mm]	0 ... 32.4
Switch-point drift	[% of Sr]	-10 ... +10
Hysteresis	[% of Sr]	1 ... 15
Correction factors		steel = 1; stainless steel approx. 0.7; Ms approx. 0.4; Al approx. 0.3; Cu approx. 0.2
Output status indication		LED yellow
Operating temperature	[°C]	-25 ... +80
Protection		IP 65 ⧈
EMC		prEN 60947-5-2 annex X; EN 55011 class B
Housing material		modified PPO
Connection		terminals up to 2.5mm²
Wiring		

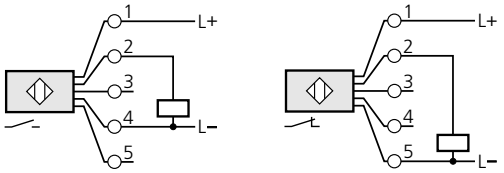

 We reserve the right to make technical alterations without prior notice.

IC0003

ICE2040-FBOA

Plastique
Boîte de raccordement

Portée 40mm [nb]
réglable
non encastrable

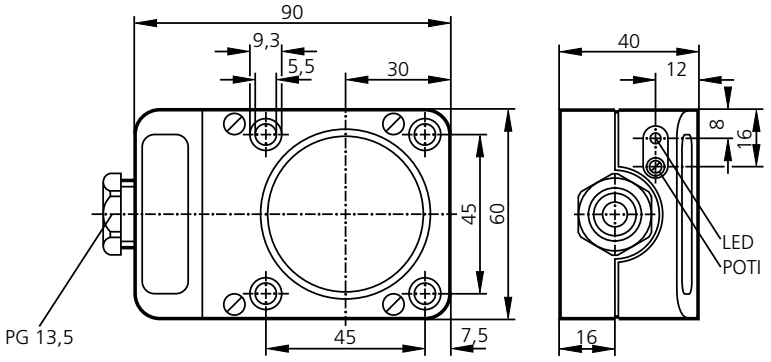

Technologie	**2 fils AC/DC**
Sortie	**normalement ouvert / normalement fermé programmable**

Tension d'alimentation	[V]	20 ... 250 AC/DC
Courant de sortie (au maintien) Courant de sortie (à l'appel)	[mA] [mA]	350 AC (... +50°C); 250 AC (... +80°C); 100 DC î: 2,2 A (20ms / 0,5Hz)
Courant de sortie minimum	[mA]	5
Protégé: courts-circuits		—
Protégé: inv. de pol. et surcharges		—
Chute tension / charge maxi	[V]	< 6,5 AC / 6,0 DC
Courant résiduel	[mA]	< 2,5 (250V AC); <1,3 (110V AC); < 0,8 (24V DC)
Consommation	[mA]	—
Fréquence de commutation	[Hz]	10

Portée réelle Sr	[mm]	40 ± 10%
Portée de travail	[mm]	0 ... 32,4
Dérive du point de commm.	[% de Sr]	-10 ... +10
Hystérésis	[% de Sr]	1 ... 15
Facteurs de correction		acier = 1; V2A (303) env. 0,7; Ms env. 0,4; Al env. 0,3; Cu env. 0,2

Indication de commutation		LED jaune
Température ambiante	[°C]	-25 ... +80
Protection		IP 65 ⧈
CEM		prEN 60947-5-2 annexe X; EN 55011 classe B
Boîtier		PPO modifié
Raccordement		bornes jusqu'à 2,5mm²
Schéma de branchement		

