Datenblatt für KLEPS 2700
Artikelnummer: 972307100



SKS Kontakttechnik GmbH

Produktbeschreibung:	Bestellnummer: 972 307-100
Beschreibung:	Sicherheits-Klemmprüfspitze mit zweigeteilter Prüfklemme. Die gefederte Edelstahlspitze kann isolierte Leitungen von 0,25 mm2 bis 1,5 mm2 (3,5 mm Durchmesser) kontaktieren ohne abzuisolieren. 4 mm Durchmesser Buchsensteckanschluss aus Messing.
Typ:	KLEPS 2700 schwarz/black
System:	4 mm Sicherheitssystem
Bestellnummer:	972 307-100
Klemmbereich:	1,5 mm2
Klemmart:	Edelstahlspitze
Farbe:	●
weitere Farbvarianten:	●●
Technische Daten	
Messkategorie:	CAT III
Norm:	DIN EN 61010-031
Anschlussart:	4 mm Buchse
Bemessungsspannung:	AC/DC 1000 V
Bemessungsstrom:	10 A
Durchgangswiderstand:	100 mOhm
Werkstoff	
Kontaktmaterial:	Edelstahlnadel
Kontaktoberflächenmaterial:	vernickelt
Gehäusematerial:	PBT
Umgebungsbedingungen	
Temperaturbereich:	-25 °C bis +80 °C
Brennbarkeitsklasse	
Gehäuse:	94 HB
Zeichnung	
	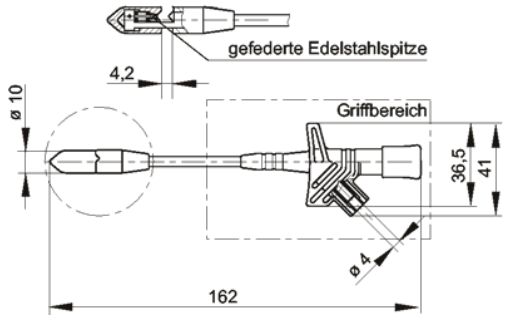

Copyright ©2010 SKS-Kontakttechnik GmbH - printed: Tue Oct 19 2010 12:40:44