Schroff®

Montageanweisung **multipac**

Assembly instructions **multipac**

Instructions de montage **multipac**

Grundausbau 1-4 HE — Basic version 1-4 U — Version de base 1-4 U

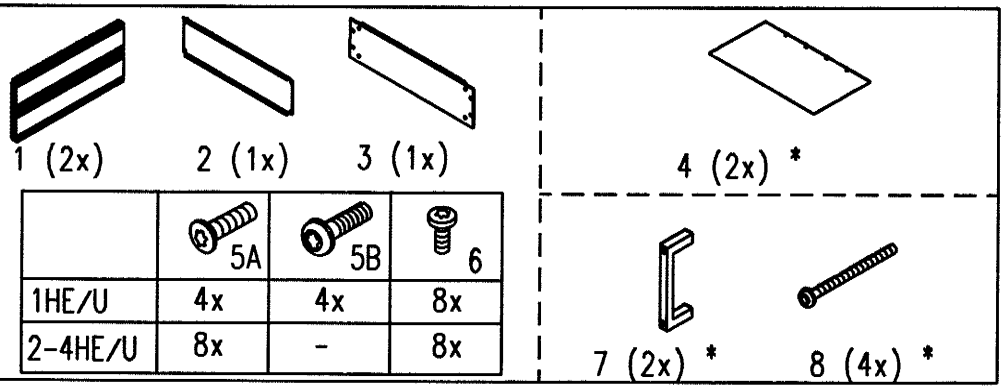

	5A	5B	6
1HE/U	4x	4x	8x
2-4HE/U	8x	-	8x

* Pos 4,7,8 sind im Lieferumfang nicht enthalten

* Pos 4,7,8 are not supplied

* Pos 4,7,8 non compris dans la livraison

1

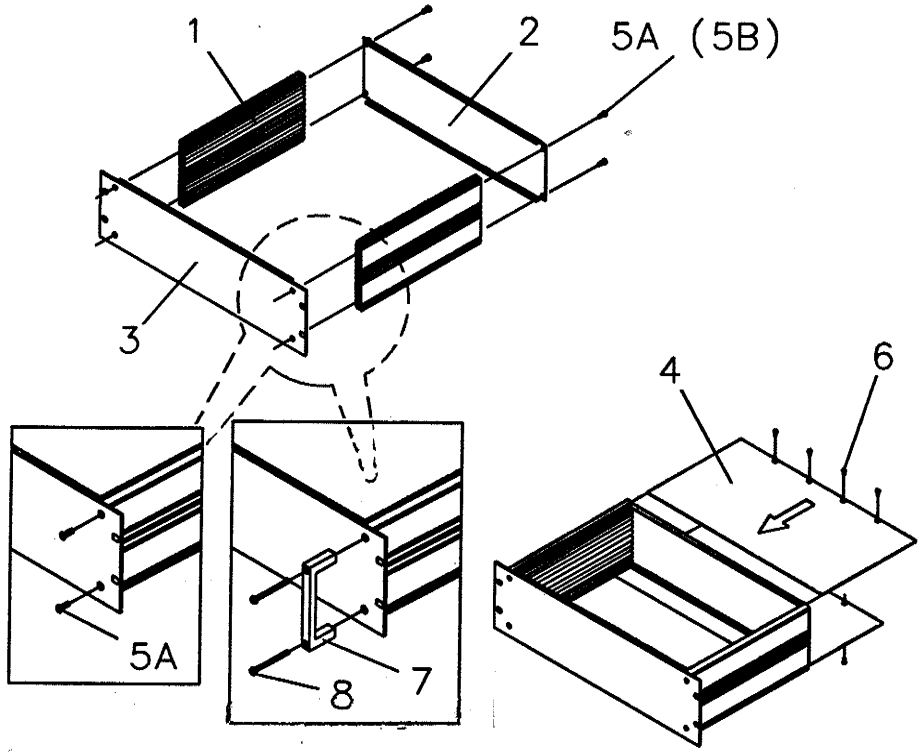

60860-011 Rev.000

Pentair Enclosures

Grundausbau 5-6 HE — Basic version 5-6 U — Version de base 5-6 U

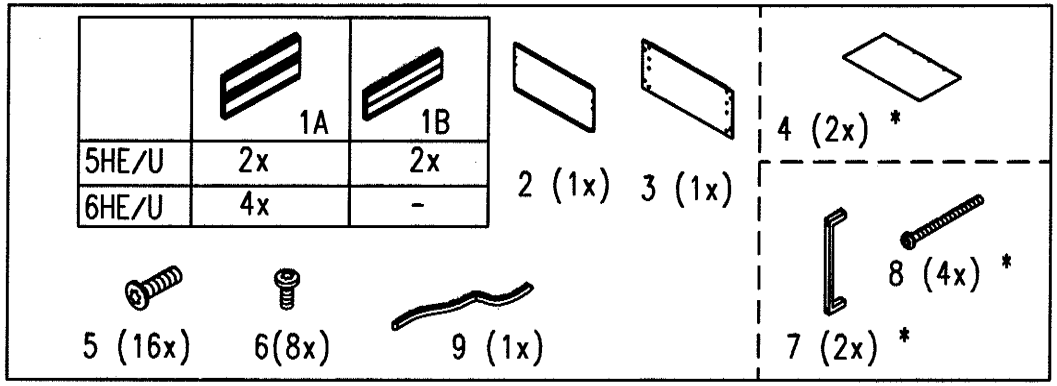

* Pos 4,7,8 sind im Lieferumfang nicht enthalten

* Pos 4,7,8 are not supplied

* Pos 4,7,8 non compris dans la livraison

2

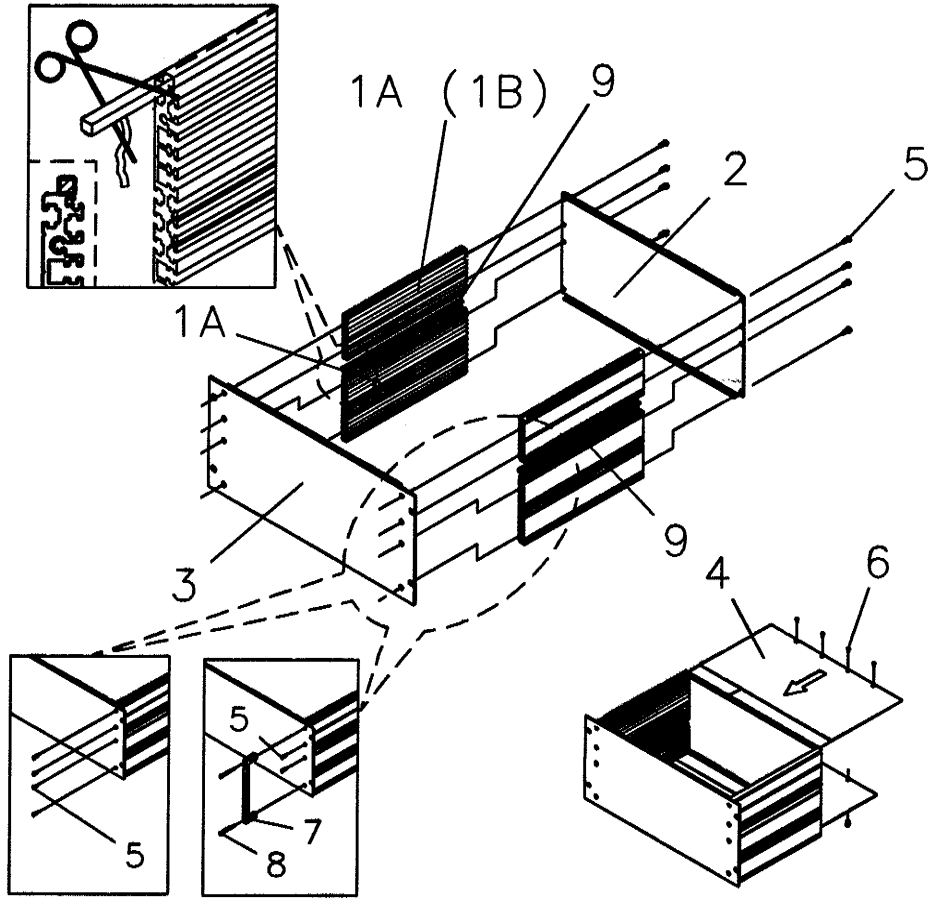

Karteneinbau 1+2 HE Board mounting 1+2 U Montage de carte 1+2 U

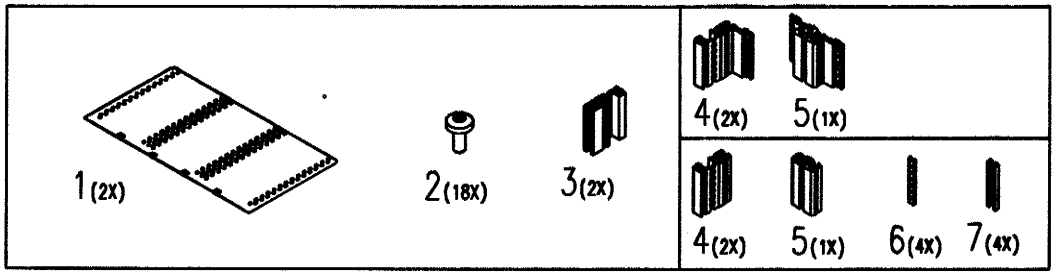

3

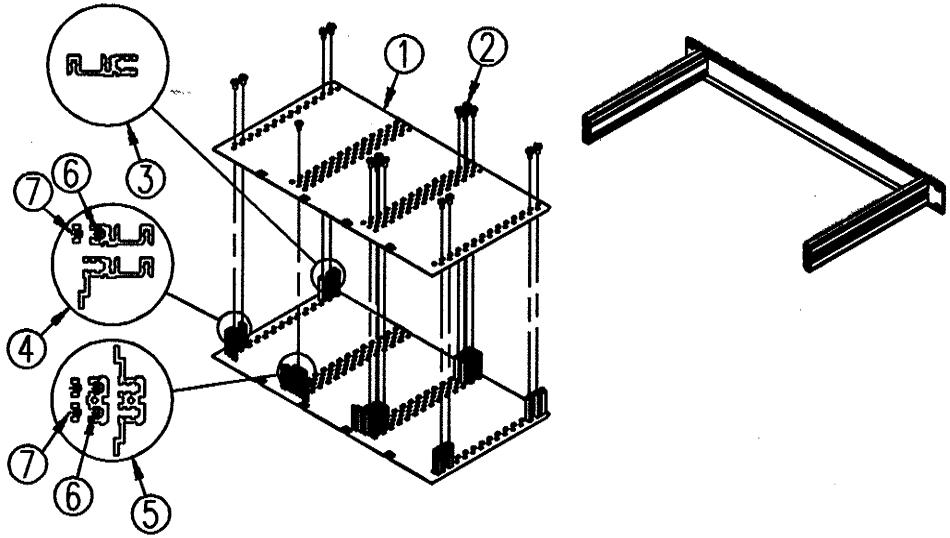

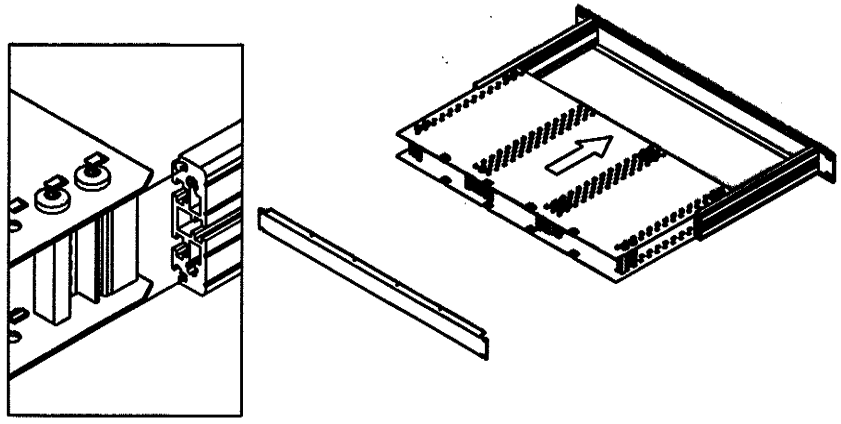

Chassisplatte Chassis plate Châssis

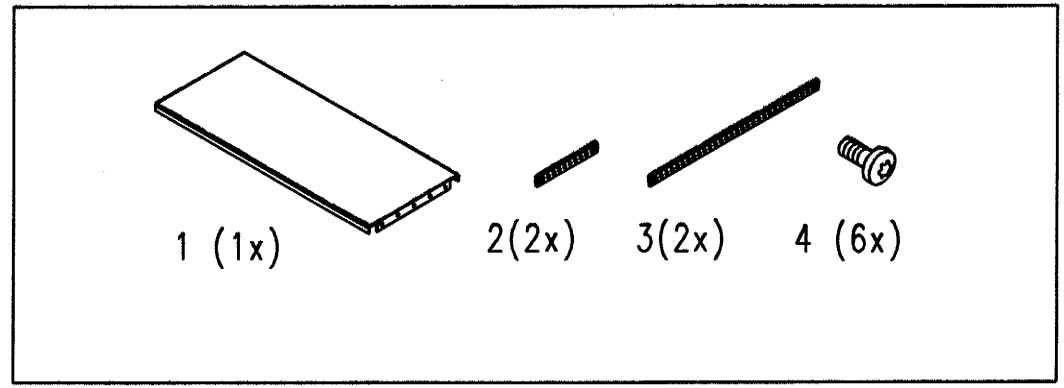

4

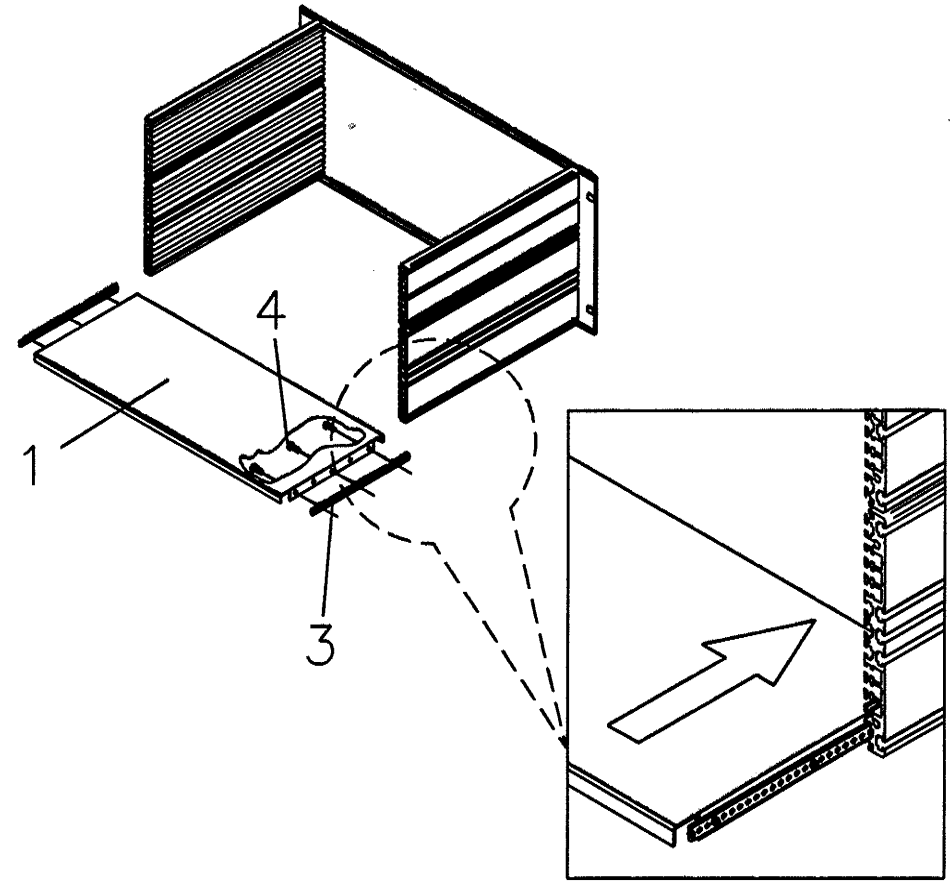

SCHROFF GmbH www.schroff.biz
Postfach 3 • D-75332 Straubenhardt • Telefon: +49(0)70 82 7 94-0 • Telefax: +49(0)70 82 7 94 200

D/UK/F 07/03