**Sicherheits-Einbaubuchse**
- zum Einbauen in Frontplatten bis 6 mm Dicke
- Befestigung mittels einer Schlitzmutter M12 x 0,75 und einer Federscheibe
- Montagebohrung Ø 12,2+0,1 mm
- Montage mittels Montagewerkzeug MWZ 8 und MWZ 15, siehe Kapitel Zubehör
- die Montageanleitung MA 007 und den Warnhinweis 005 finden Sie unter www.schuetzinger.de

***Safety threaded socket***
- *for fixture in panels up to 6 mm thick*
- *fixed by: slotted nut M12 x 0.75 and spring washer*
- *hole Ø 12.2+0.1 mm*
- *fixture using special tools MWZ 8 and MWZ 15, see chapter accessories*
- *please visit www.schuetzinger.de to find the assembly instruction MA 007 and the warning notice WH 005*

**Best.-Nr. SEB 6445 Ni /** ..(Farbe)
- Kontaktteile **vernickelt**
- Isolierteile PA 6.6 (Polyamid) UL94 - V2
- Befestigungsmutter (Schlitzmutter) M12 x 0,75
- **Farben** siehe Tabelle

***Order No. SEB 6445 Ni /*** *..(colour)*
- *contact parts* ***nickel-plated***
- *insulation PA 6.6 (Polyamid) UL94 - V2*
- *fastening nut (slotted nut) M12 x 0.75*
- ***colours*** *see table*

**Best.-Nr. SEB 6445 Au /** ..(Farbe)
- wie oben, jedoch
- Kontaktteile **vergoldet**
- **Farben** siehe Tabelle

***Order No. SEB 6445 Au /*** *..(colour)*
- *as above*
- *contact parts* ***gold-plated***
- ***colours*** *see table*

**MA 007** **WH 005**

**MA 007** **WH 005**

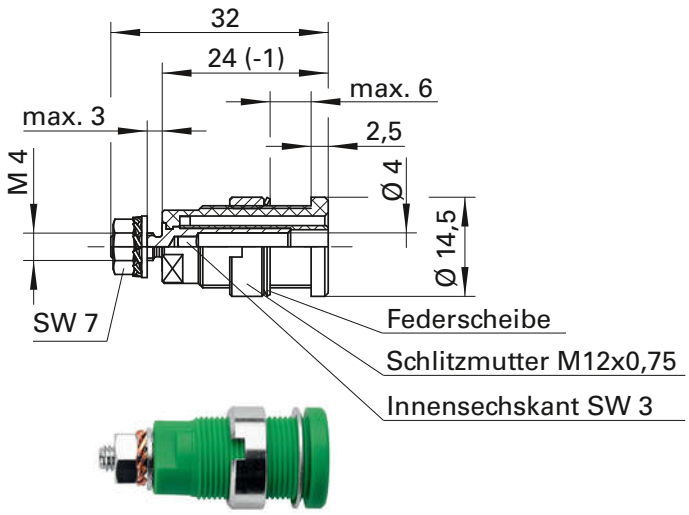


## Allgemeine Angaben

| | |
|---|---|
| **Best.-Nr.** [1] | **SEB 6445 Ni /** ..(Farbe) Kontaktteile vernickelt |
| | **SEB 6445 Au /** ..(Farbe) Kontaktteile vergoldet |
| Farben | schwarz, rot, blau, gelb, grün, grau, braun, weiß, orange, violett, grüngelb |

## Technische Daten

| | |
|---|---|
| Anschluss | M4 |
| Durchgangswiderstand | 7 mΩ / 5 mΩ |
| Bemessungsspannung [2] | 1000 V CAT III |
| Bemessungsstrom [2] | 32 A |
| Betriebstemperatur | von -25 °C bis +80 °C |
| Anzugsdrehmoment der Befestigungsmutter | 45 Ncm |
| Anzugsdrehmoment der Mutter M4 | 100 Ncm |

[1] andere Kontaktoberflächen, Farben und Anschlüsse auf Anfrage
[2] bei normalen Umgebungstemperaturen

## *General information*

| | |
|---|---|
| ***Order No.*** [1] | ***SEB 6445 Ni /*** *..(colour) contact parts nickel-plated* |
| | ***SEB 6445 Au /*** *..(colour) contact parts gold-plated* |
| *colours* | *black, red, blue, yellow, green, grey, brown, white, orange, purple, green-yellow* |

## *Technical data*

| | |
|---|---|
| *terminal* | *M4* |
| *transition resistance* | *7 mΩ / 5 mΩ* |
| *rated voltage* [2] | *1000 V CAT III* |
| *rated current* [2] | *32 A* |
| *operating temperature* | *from -25 °C to +80 °C* |
| *max. torque fastening nut* | *45 Ncm* |
| *max. torque nut M4* | *100 Ncm* |

[1] *other contact platings, colours and terminals on request*
[2] *at normal ambient temperatures*