K 16

Art. No. 2815 – 8 Ω
Art. No. 2816 – 50 Ω

1,6 cm (0,63“) Kleinlautsprecher mit sehr geringen Abmaßen und einer frontseitig angebrachten Klebefläche. Der Anschluss gelingt über bereits abisolierte Kabel.

Anwendungsmöglichkeiten: Kleinstanwendungen, Modellbau, Signalausgabe

1.6 cm (0.63“) miniature loudspeaker *with very small dimensions and a front-sided area of glue. The connection can be done via already stripped cables.*

Typical applications: *applications in very small devices, model construction, signal output*

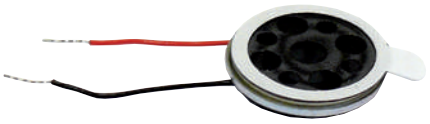





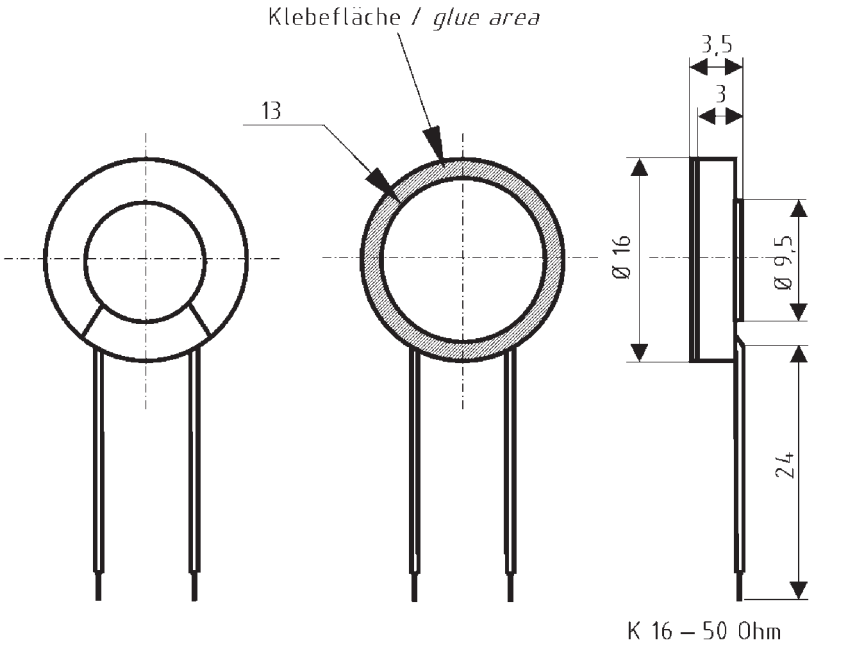

Technische Daten / *Technical Data*	
Nennbelastbarkeit *Rated power*	0,5 W
Musikbelastbarkeit *Maximum power*	1 W
Impedanz *Impedance*	8 Ω / 50 Ω
Übertragungsbereich (–10 dB) *Frequency response (–10 dB)*	700–20000 Hz
Mittlerer Schalldruckpegel *Mean sound pressure level*	71 dB (1 W/1 m)
Resonanzfrequenz *Resonant frequency*	1005 Hz
Schwingspulendurchmesser *Voice coil diameter*	8 mm Ø
Schallwandöffnung *Cut-out diameter*	13 mm Ø
Gewicht netto *Net weight*	0,002 kg

