

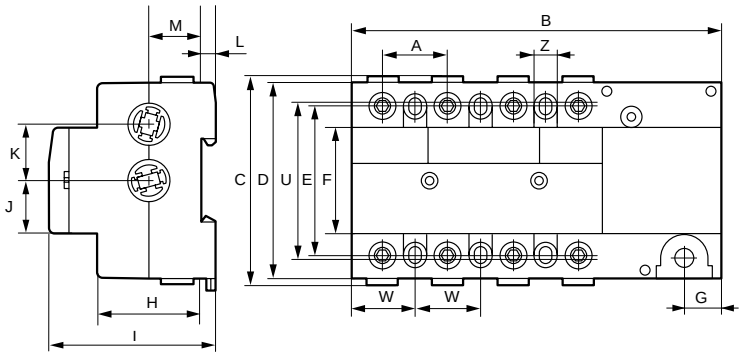

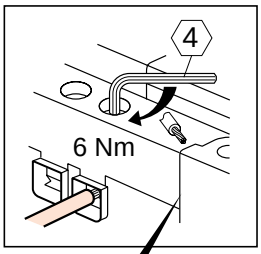

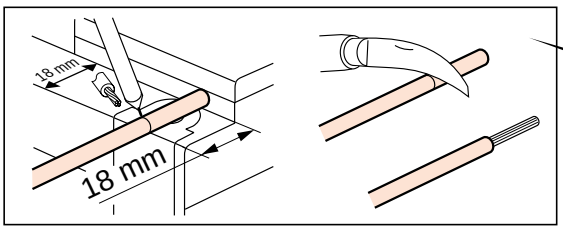

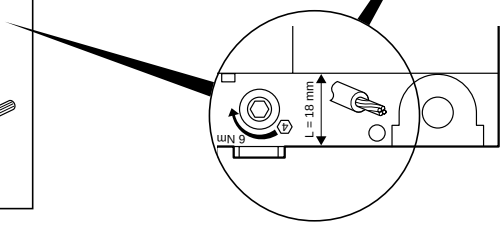

(mm)	100 - 125 - 160A	
	3 P	4 P
A	26,7	26,7
B	133	160
C	91	91
D	83	83
E	63	63
F	45	45
G	16	16
H	44	44
I	66	66
J	22,5	22,5
K	24	24
L	6	6
M	22	22
U maxi	66	66
U mini	63	63
W	26,7	26,7
Z	8	8

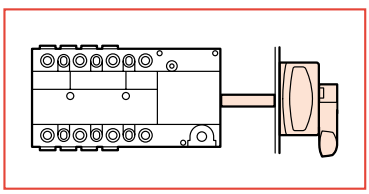

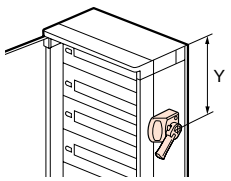

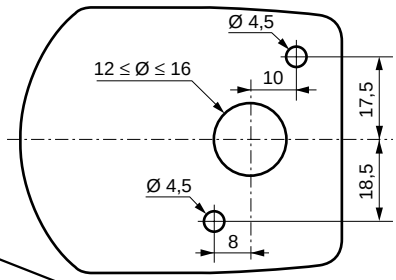

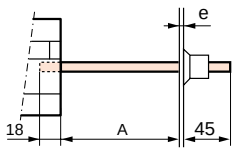

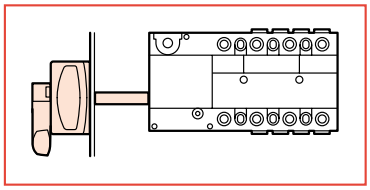

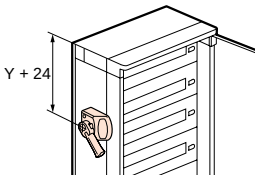
Y + 24

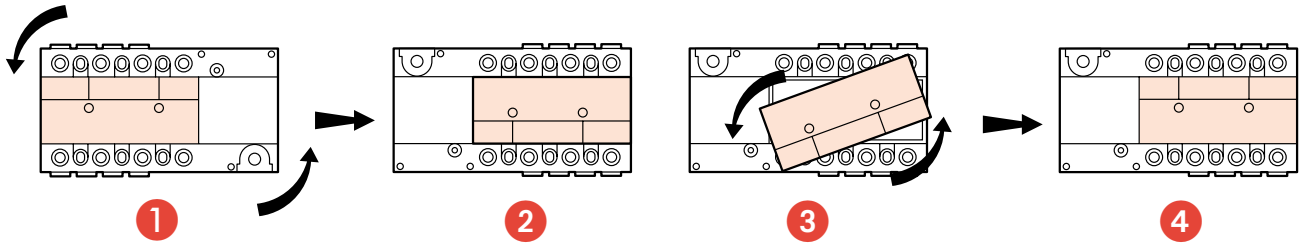
1
2
3
4

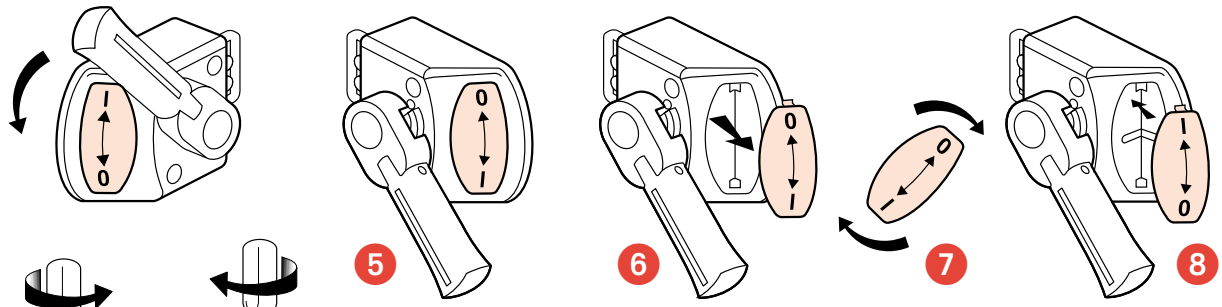
5
6
7
8

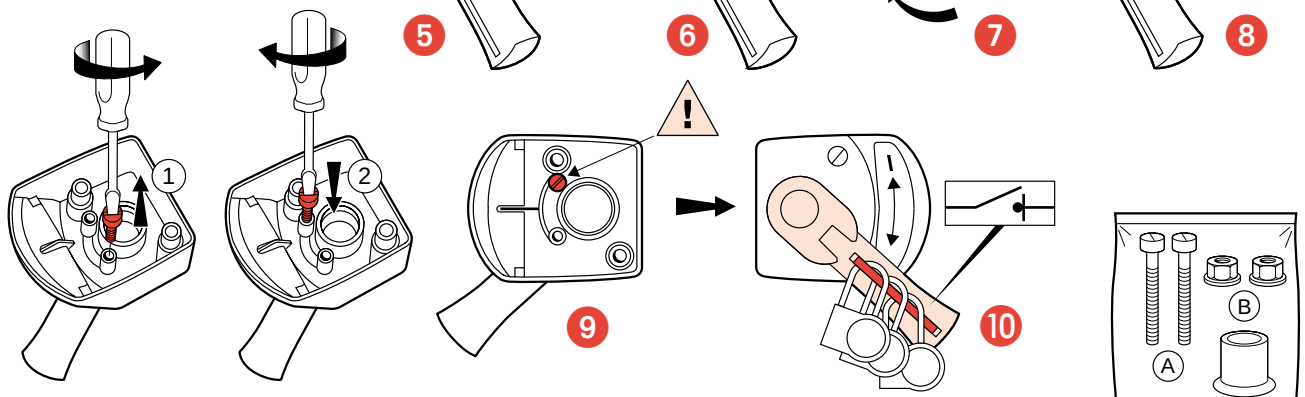
1
2
9
10
A
B
C

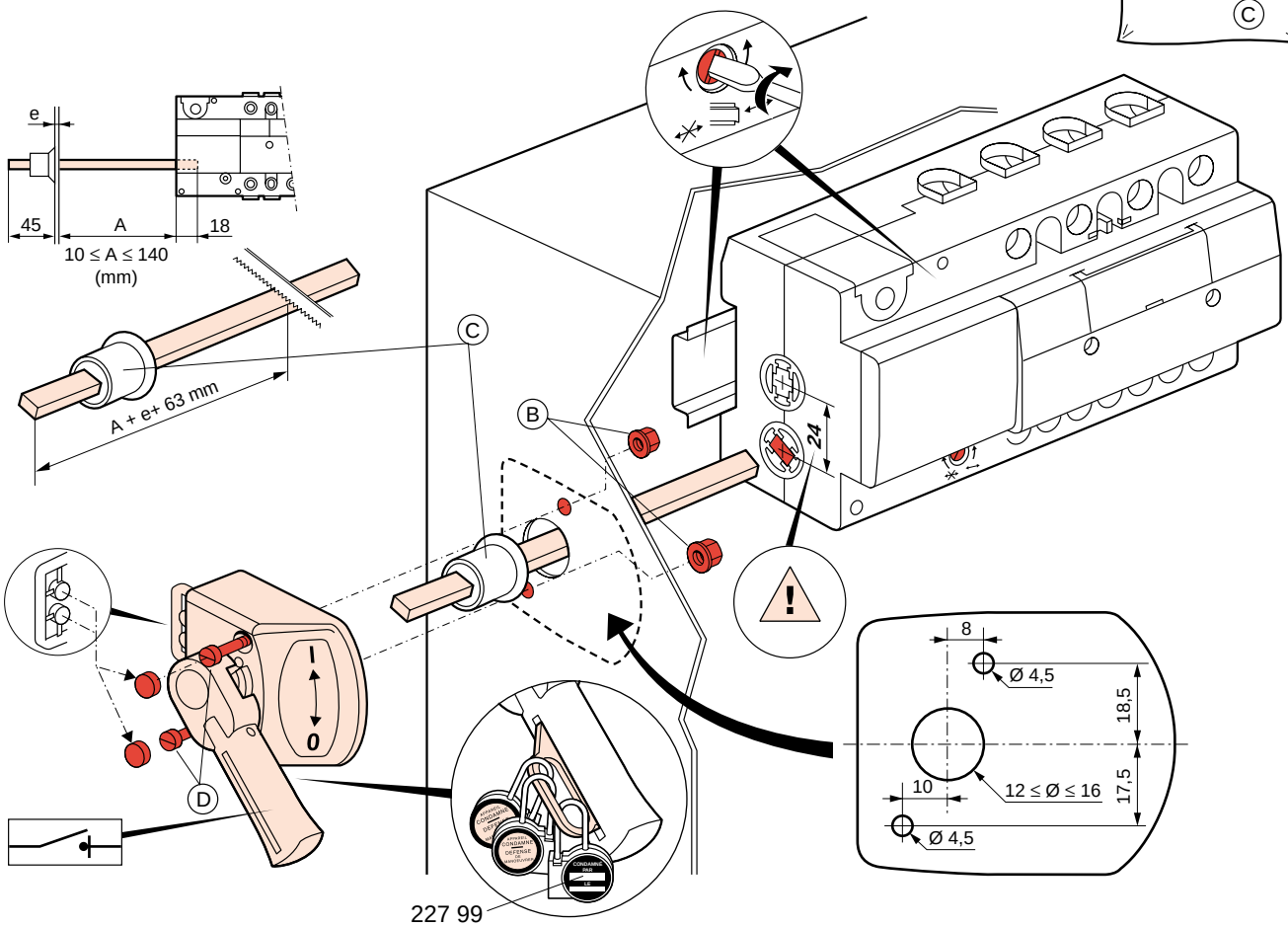
e
45
A
18
10 ≤ A ≤ 140
(mm)
A + e+ 63 mm
C
B
D
24
8
Ø 4,5
18,5
10
12 ≤ Ø ≤ 16
17,5
Ø 4,5
227 99

- **Cas particulier : possibilité de verrouillage circuit fermé**
- **Bijzonder geval : mogelijkheid tot vergrendeling bij gesloten kring**
- **Special case : facility for closed circuit locking**
- **Sonderfall : Einrichtung zur Sperrung eines geschlossenen Stromkreises**

- **Caso particular : Posibilidad de bloqueo circuito cerrado**
- **Caso particular : possibilidade de encravamento em circuito fechado**
- **Ειδική Περίπτωση : δυνατότητα κλειδώματος με το κύκλωμα κλειστό**
- **Szczególny przypadek : możliwość zablokowania dźwigni przy zamkniętym obwodzie**

- Poignée à droite
- Handgreep rechts
- Handle to right
- Griff nach rechts
- Maneta a la derecha
- Manípulo à direita
- Λαβή δεξιά
- Dźwignia z prawej strony

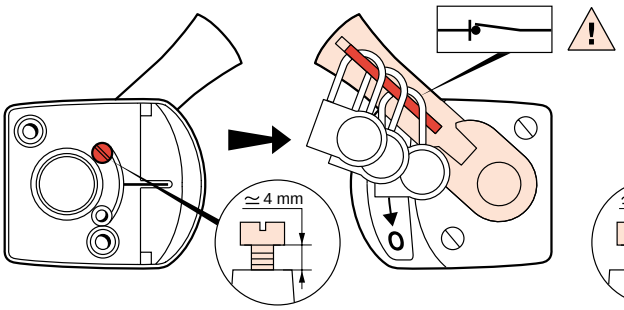

- Poignée à gauche
- Handgreep links
- Handle to left
- Griff nach links
- Maneta a la izquierda
- Manípulo à esquerda
- Λαβή αριστερά
- Dźwignia z lewej strony

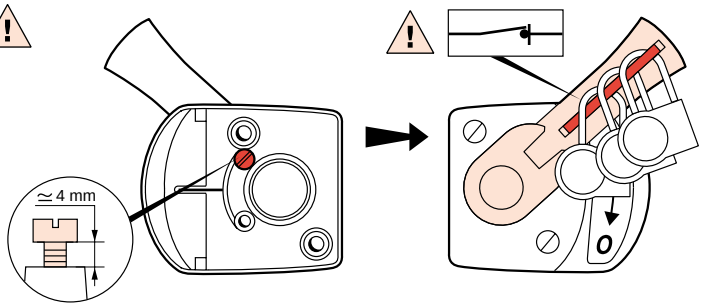

- **Montage des contacts auxiliaires**
- **Montage van de hulpcontacten**
- **Installing the auxiliary contacts**
- **Installation der Hilfskontakte**
- **Montaje de los contactos auxiliares**
- **Montagem de contactos auxiliares**
- **Συναρμολόγηση βοηθητικών επαφών**
- **Montaż styków pomocniczych**

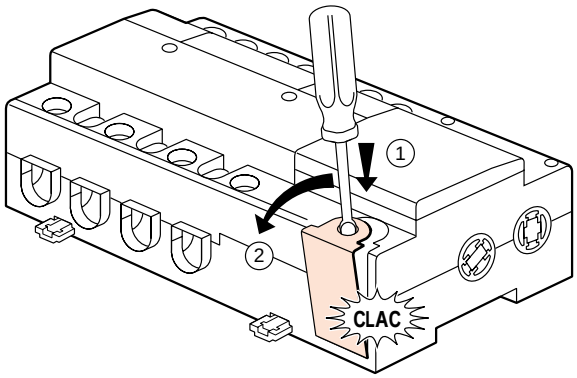

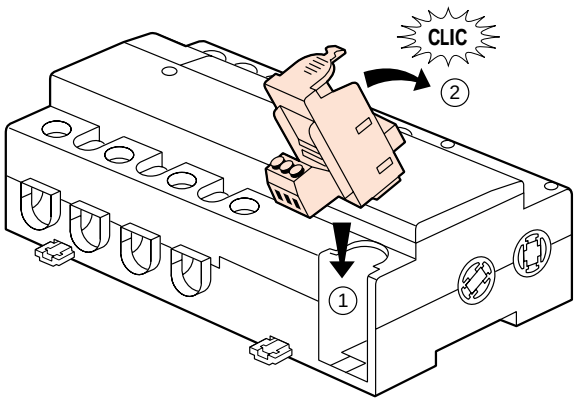

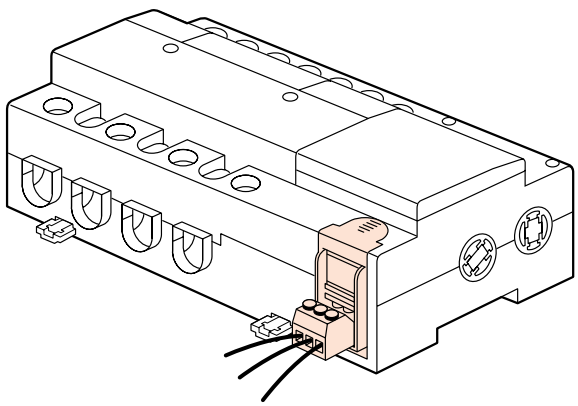

O + F

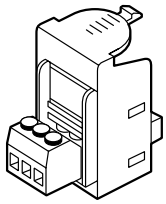

2 (O + F)

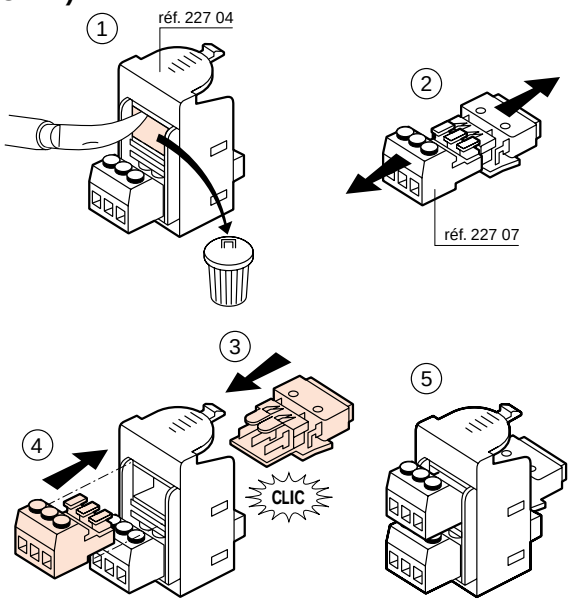

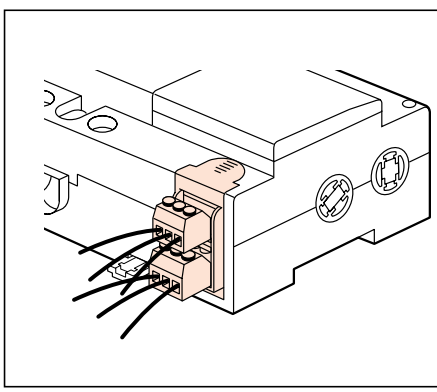

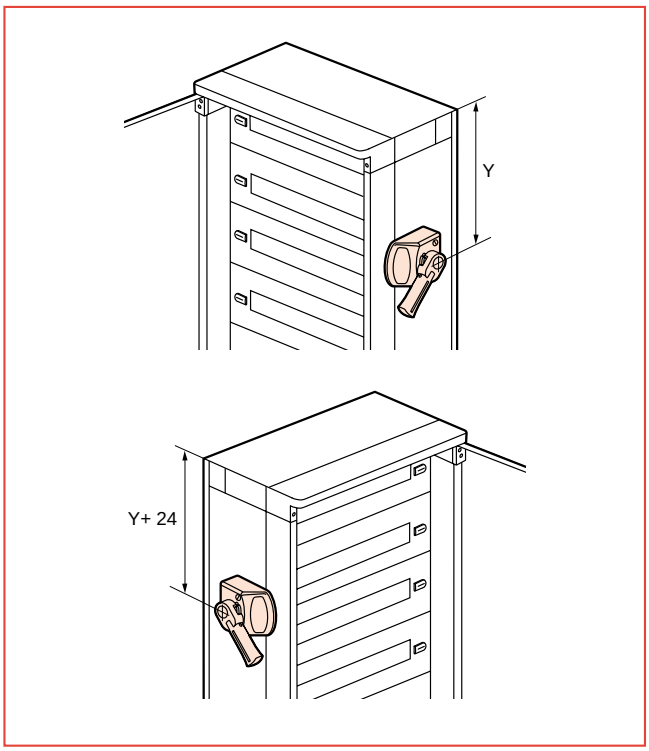

Ekinoxe TX

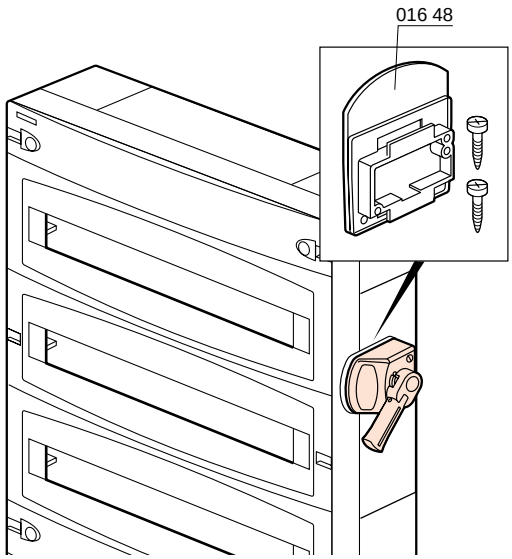

- **XL 135 (avec porte)**
- **XL 135 (met deur)**
- **XL 135 (with door)**
- **XL 135 (mit tür)**
- **XL 135 (con puerta)**
- **XL 135 (con porta)**
- **XL 135 (kapaklı)**
- **XL 135 (z drzwiczkami)**

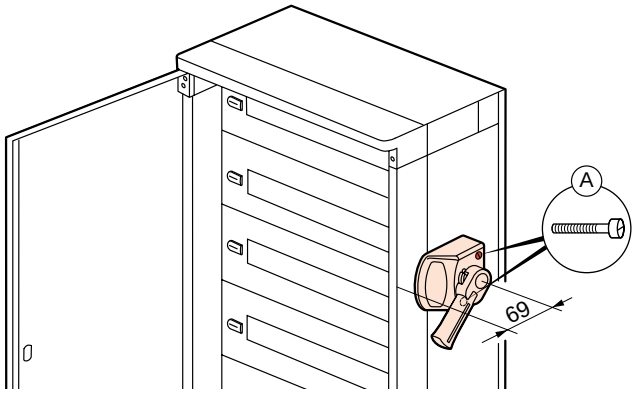

- **XL 195 (avec porte)**
- **XL 195 (met deur)**
- **XL 195 (with door)**
- **XL 195 (mit tür)**
- **XL 195 (con puerta)**
- **XL 195 (con porta)**
- **XL 195 (kapaklı)**
- **XL 195 (z drzwiczkami)**

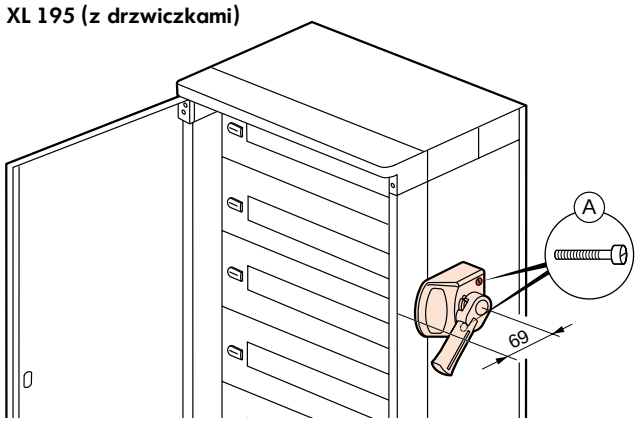

XL 400/600

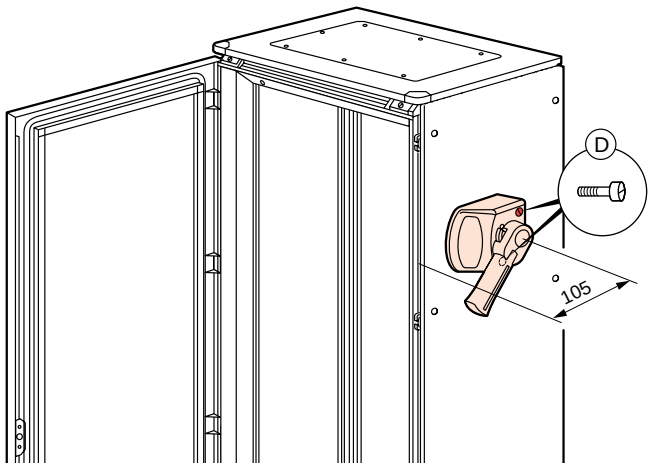

XL A 400/600

