RKT

Aktor-/Sensor-Anschlussleitung, M12-Kupplung mit selbstsicherndem Schraubverschluss und angespritztem Kabel
8-6-polig: zum Anschluss an steckbaren Miniatur-Sensor-Verteiler Typ SBS
12-polig: zum Anschluss an steckbaren Aktor-Sensor-Verteiler Typ ASBSM

Actuator/sensor cordset, single-ended, M12 female connector with self-locking threaded joint and molded cable
8-6-poles: to connect at plug-gable miniature sensor distribution box type SBS
12 poles: to connect at plug-gable miniature actuator/sensor distribution box type ASBSM



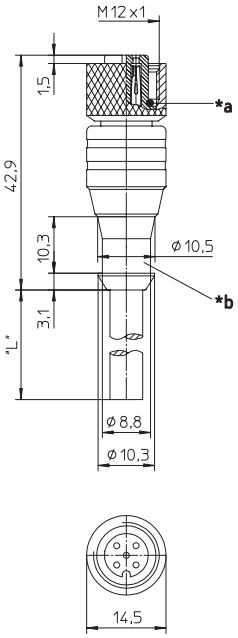

*a O-Ring
O-ring

*b Schutzschlauchmontage
hose mounting

RKWT

Aktor-/Sensor-Anschlussleitung, M12-Winkelkupplung mit selbstsicherndem Schraubverschluss und angespritztem Kabel
8-6-polig: zum Anschluss an steckbaren Miniatur-Sensor-Verteiler Typ SBS

Actuator/sensor cordset, single-ended, M12 female right angle connector with self-locking threaded joint and molded cable
8-6-poles: to connect at plug-gable miniature sensor distribution box type SBS



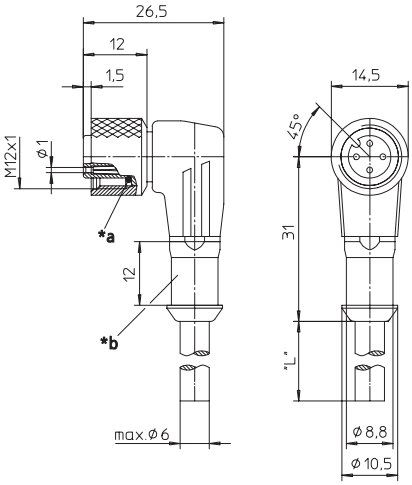

*a O-Ring
O-ring

*b Schutzschlauchmontage
hose mounting

Pinbelegung
Pin assignment

3-polig
3 poles



1 = braun / brown
2 = n.c.
3 = blau / blue
4 = schwarz / black

4-polig
4 poles



1 = braun / brown
2 = weiß / white
3 = blau / blue
4 = schwarz / black

5-polig
5 poles



1 = braun / brown
2 = weiß / white
3 = blau / blue
4 = schwarz / black
5 = grün/gelb / green/yellow (RK(W)T 5-56/...M = grau/grey)

6-polig
6 poles



1 = weiß / white
2 = grün / green
3 = gelb / yellow
4 = grau / grey
5 = braun / brown
6 = n.c.
7 = blau / blue
8 = n.c.

8-polig
8 poles



1 = weiß / white
2 = braun / brown
3 = grün / green
4 = gelb / yellow
5 = grau / grey
6 = rosa / pink
7 = blau / blue
8 = Schirm / shield

12-polig
12 poles



1 = braun / brown
2 = blau / blue
3 = weiß / white
4 = grün / green
5 = rosa / pink
6 = gelb / yellow
7 = schwarz / black
8 = grau / grey
9 = rot / red
10 = violett / violet
11 = grau/rosa / grey/pink
12 = rot/blau / red/blue

Technische Daten	
Umgebungstemperatur	-25°C / +80°C
Werkstoffe	
Gehäuse / Griffkörper	TPU
Kontaktträger	TPU
Kontakt	CuSn (12-polig: CuZn), unternickelt und 0,3 µm vergoldet
Gewindebuchse / Rändelschraube/-mutter / Sechskantschraube/-mutter / Hülse	CuZn, vernickelt
O-Ring	FKM
Mechanische Daten	
Schutzart	IP 67 Nur im verschraubten Zustand mit den dazugehörigen Gegenstücken.
Elektrische Daten	
Durchgangswiderstand	≤ 5 mΩ
Nennstrom bei 40°C	3- bis 5-polig 4 A, 6- bis 12-polig 2 A
Nennspannung	3- bis 4-polig 240 V, 5-polig 60 V, 6- bis 12-polig 30 V
Bemessungsspannung	3- bis 4-polig 250 V, 5-polig 63 V, 6- bis 12-polig 36 V
Prüfspannung	3- bis 4-polig 2,0 kV eff. / 60 s 5- bis 8-polig 1,5 kV eff. / 60 s 12-polig 0,5 kV eff. / 60 s
Isolationswiderstand	> 10^9 Ω
Verschmutzungsgrad	3

Technical data	
Operating temperature range	-25°C / +80°C
Materials	
Housing / Molded body	TPU
Insert	TPU
Contact	CuSn (12 poles: CuZn), pre-nickeled and 0.3 microns gold-plated
Receptacle shell / knurled screw/nut / hexagon screw/nut / sleeve	CuZn, nickel-plated
O-ring	FKM
Mechanical data	
Degree of protection	IP 67 Only in locked position with its proper counterparts.
Electrical data	
Contact resistance	≤ 5 mΩ
Nominal current at 40°C	3–5 poles 4 A, 6–12 poles 2 A
Nominal voltage	3–4 poles 240 V, 5 poles 60 V, 6–12 poles 30 V
Rated voltage	3–4 poles 250 V, 5 poles 63 V, 6–12 poles 36 V
Test voltage	3–4 poles 2.0 kV eff. / 60 s 5–8 poles 1.5 kV eff. / 60 s 12 poles 0.5 kV eff. / 60 s
Insulation resistance	> 10^9 Ω
Pollution degree	3

Bestellbezeichnung Designation		Polzahl Poles	Mantel Outer jacket
RKT 4-3-06/... M	RKWT 4-3-06/... M	3	PVC
RKT 4-3-224/... M	RKWT 4-3-224/... M		PUR halogenfrei / halogen free
RKT 4-3-260/... M	RKWT 4-3-260/... M		PUR halogenfrei / halogen free schweißfunkenfest / welding spark proof
RKT 4-07/... M	RKWT 4-07/... M	4	PVC
RKT 4-225/... M	RKWT 4-225/... M		PUR halogenfrei / halogen free
RKT 4-251/... M			PUR halogenfrei / halogen free schweißfunkenfest / welding spark proof
	RKWT 4-251/... M		PUR halogenfrei / halogen free schweißfunkenfest / welding spark proof
RKT 5-56/... M	RKWT 5-56/... M	5	PVC
RKT 5-226/... P89 (Pin 2 und 4 nicht belegt / Pin 2 and 4 not connected)			PUR halogenfrei / halogen free
RKT 5-228/... M	RKWT 5-228/... M		PUR halogenfrei / halogen free
RKT 5-259/... M			PUR halogenfrei / halogen free schweißfunkenfest / welding spark proof
RKT 8-6-268/... M	RKWT 8-6-268/... M	6	PUR halogenfrei / halogen free schweißfunkenfest / welding spark proof
RKT 8-6-337/... M	RKWT 8-6-337/... M		PUR halogenfrei / halogen free
RKT 8-282/... M	RKWT 8-282/... M	8	PUR
RKT 12-348/... M	RKWT 12-348/... M	12	PUR halogenfrei / halogen free

Standardlängen: 2 M / 5 M / 10 M
Andere Kabellängen oder Leitungsaufbauten auf Anfrage.

Standard lengths: 2 M / 5 M / 10 M
Other cable lengths or cable specifications on request.

Ein Einsatz der Produkte in aggressiven Medien ist im Einzelfall zu überprüfen.

The application of these products in harsh environments should always be checked before use.