ecomat300

E70580

AS-I BUS TERMINATION

Bussystem AS-Interface

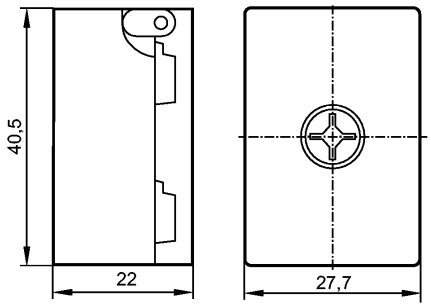

Produktmerkmale

- Passiver AS-i-Busabschluss
- Verbesserung der Signalqualität
- Leitungsverlängerung ohne zusätzlichen Repeater
- Versorgungsspannungs-Überwachung durch 2 LEDs

Elektrische Daten

Elektrische Ausführung		Passiver AS-i-Busabschluss
Nennspannung	[V]	18,5...31,6 DC
Gesamtstromaufnahme aus AS-i	[mA]	< 15
Unterspannungsüberwachung		ja
AS-i Schnittstelle Verpolungsschutz		ja

Umgebungsbedingungen

Umgebungstemperatur	[°C]	-25...70
Schutzart		IP 67

Mechanische Daten

Gewicht	[kg]	0,049

Anzeigen / Bedienelemente

Betrieb	LED	gelb leuchtet bei AS-i Spannung > 18 V, grün leuchtet bei AS-i Spannung > 26,5 V

Elektrischer Anschluss

Anschluss		über Flachkabel

Zubehör

Zubehör (optional)		Flachkabel-Dummy (E70299); Flachkabel-Dummy (E70399)

Bemerkungen

Bemerkungen		Keine Adressierung erforderlich Geeignet für AS-i Flachkabel in EPDM-, TPE- und PUR-Ausführung sowie Leitungsquerschnitten von 1,5 mm² und 2,5 mm²
Verpackungseinheit	[Stück]	1

ecomat300

E70580

AS-I BUS TERMINATION

Bus system AS-Interface

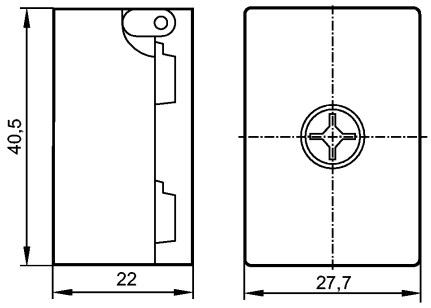

Product characteristics

Passive AS-i bus termination

Improvement of the signal quality

Extension of the cable without additional repeater

Monitoring of the supply voltage by means of LEDs

Electrical data

Electrical design		Passive AS-i bus termination
Nominal voltage	[V]	18.5...31.6 DC
Total current consumption from AS-i	[mA]	< 15
Undervoltage monitoring		yes
AS-i interface reverse polarity protection		yes

Environment

Ambient temperature	[°C]	-25...70
Protection		IP 67

Mechanical data

Weight	[kg]	0.049

Displays / operating elements

Operation	LED	yellow LED lights when AS-i voltage > 18 V, green LED lights when AS-i voltage > 26.5 V

Electrical connection

Connection	via flat cable

Accessories

Accessories (optional)	flat cable blank (E70299); flat cable blank (E70399)

Remarks

Remarks	no addressing required Suitable for AS-i flat cables with EPDM, TPE and PUR sheaths as well as cable cross sections of 1.5 mm² and 2.5 mm²
Pack quantity [piece]	1

ecomat300

E70580

AS-I BUS TERMINATION

Système bus AS-interface

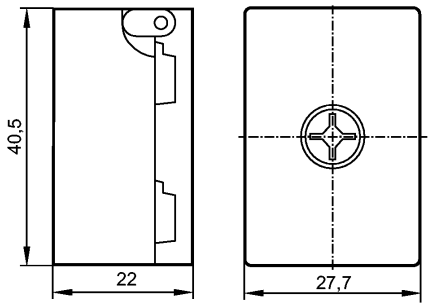

Caractéristiques du produit

- Terminaison de bus AS-i passive
- Amélioration de la qualité du signal
- Prolongation du câble AS-i sans répéteur supplémentaire
- Surveillance de la tension d'alimentation par 2 LED

Données électriques

Technologie		Terminaison de bus AS-i passive
Tension nominale	[V]	18,5...31,6 DC
Consommation totale via AS-i	[mA]	< 15
Contrôle de sous-tension		oui
Interface AS-i protection contre l'inversion de polarité		oui

Conditions d'utilisation

Température ambiante	[°C]	-25...70
Protection		IP 67

Données mécaniques

Poids	[kg]	0,049

Afficheurs / éléments de service

Disponibilité	LED	LED jaune allumée lorsque tension AS-i > 18V, LED verte allumée lorsque tension AS-i > 26,5 V

Raccordement électrique

Raccordement		via câble plat

Accessoires

Accessoires (option)		joint « cable plat » (E70299); joint « cable plat » (E70399)

Remarques

Remarques		aucun adressage n'est nécessaire Approprié pour les câbles plats AS-i en EPDM, TPE et PUR ainsi que pour des sections de 1,5 mm² et 2,5 mm²
Quantité	[pièce]	1