HIRSCHMANN® Test & Measurement
A BRAND OF SKS

SKS Kontakttechnik GmbH

Buchsen

4 mm Sicherheitssystem

SEP 2610 F4,8



CE

Produkt	SEP 2610 F4,8
Beschreibung	Sicherheits-Einpressbuchse, Durchmesser 4 mm, berührungssicher, mit Flachsteckanschluss 4,8 x 0,8 nach DIN 46 244, Messing vergoldet. Zum schnellen Einbau in Schalttafeln von 1-10 mm Wandstärke. Einbauöffnung: Ø12,2 ±0,1 mm Einführungsfase: 0,5 x 45°
Betriebsanleitung	BA454
Artikel-Nr. / *Farbe	9723611xx 00 schwarz · 01 rot · 02 blau · 03 gelb · 04 grün · 88 gelb grün Au
Zeichnung	
	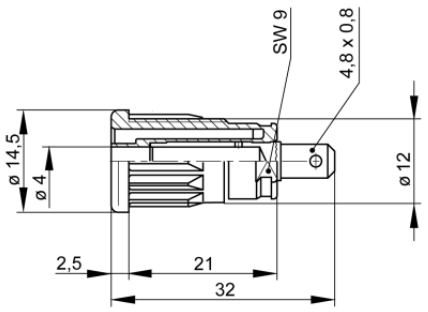
Technische Daten	
Anschluss	Flachstecker 4,8 x 0,8 mm
Bemessungsspannung(1)	AC/DC 1000 V
Messkategorie lt. IEC61010	CAT III
Bemessungsstrom(1) (Derating Kurve beachten)	24 A
Werkstoff-Kontaktbuchse	Messing, vergoldet
Gehäusematerial	PA
Temperaturbereich lt. IEC61010(2)	-40 °C bis +80 °C

Brennbarkeitsklasse nach UL 94 (gilt nur für Gehäusegrundmaterial)	V-2
Norm	IEC 61010

(1) Bei normalen Umgebungsbedingungen -5°C bis +40°C
(2) Anwendungen in abweichenden Temperaturbereichen sind beim Hersteller anzufragen
Stand: 20.07.2018