Powering Business Worldwide

03/22 IL03407100Z

Instruction Leaflet
Montageanweisung
Notice d'installation
Instrucciones de montaje
Istruzioni per il montaggio
安装说明
Инструкция по монтажу
Montagehandleiding
Montagevejledning
Οδηγίες εγκατάστασης
Instruções de montagem
Monteringsanvisning
Asennusohje
Návod k montáži
Paigaldusjuhend
Szerelési utasítás
Montāžas instrukcija
Montavimo instrukcija
Instrukcja montażu
Navodila za montažo
Návod na montáž
Монтажни инструкции
Instrucțiuni de montaj
Upute za montažu
Montaj talimatı
Інструкція з монтажу
منشـــور التعليمـــات



(en) **Electric current! Danger to life!**
Only skilled or instructed persons may carry out the following operations.

(de) **Lebensgefahr durch elektrischen Strom!**
Nur Elektrofachkräfte und elektrotechnisch unterwiesene Personen dürfen die im Folgenden beschriebenen Arbeiten ausführen.

(fr) **Tension électrique dangereuse !**
Seules les personnes qualifiées et averties doivent exécuter les travaux ci-après.

(es) **¡Corriente eléctrica! ¡Peligro de muerte!**
El trabajo a continuación descrito debe ser realizado por personas cualificadas y advertidas.

(it) **Tensione elettrica: Pericolo di morte!**
Solo persone abilitate e qualificate possono eseguire le operazioni di seguito riportate.

(zh) **触电危险！**
只允许专业人员和受过专业训练的人员进行下列工作。

(ru) **Электрический ток! Опасно для жизни!**
Только специалисты или проинструктированные лица могут выполнять следующие операции.

(nl) **Levensgevaar door elektrische stroom!**
Uitsluitend deskundigen in elektriciteit en elektrotechnisch geïnstrueerde personen is het toegestaan, de navolgend beschreven werkzaamheden uit te voeren.

(da) **Livsfare på grund af elektrisk strøm!**
Kun uddannede el-installatører og personer der e instruerede i elektrotekniske arbejdsopgaver, må udføre de nedenfor anførte arbejder.

(el) **Προσοχή, κίνδυνος ηλεκτροπληξίας!**
Οι εργασίες που αναφέρονται στη συνέχεια θα πρέπει να εκτελούνται μόνο από ηλεκτρολόγους και ηλεκτροτεχνίτες.

(pt) **Perigo de vida devido a corrente eléctrica!**
Apenas electricistas e pessoas com formação electrotécnica podem executar os trabalhos que a seguir se descrevem.

(sv) **Livsfara genom elektrisk ström!**
Endast utbildade elektriker och personer som undervisats i elektroteknik får utföra de arbeten som beskrivs nedan.

(fi) **Hengenvaarallinen jännite!**
Vain pätevät sähköasentajat ja opastusta saaneet henkilöt saavat suorittaa seuraavat työt.

(cs) **Nebezpečí úrazu elektrickým proudem!**
Níže uvedené práce smějí provádět pouze osoby s elektrotechnickým vzděláním.

(et) **Eluohtlik! Elektrilöögioht!**
Järgnevalt kirjeldatud töid tohib teostada ainult elektriala spetsialist või elektrotehnilise instrueerimise läbinud personal.

(hu) **Életveszély az elektromos áram révén!**
Csak elektromos szakemberek és elektrotechnikában képzett személyek végezhetik el a következőkben leírt munkákat.

(lv) **Elektriskā strāva apdraud dzīvību!**
Tālāk aprakstītos darbus drīkst veikt tikai elektrospeciālisti un darbam ar elektrotehniskām iekārtām instruētās personas!

(lt) **Pavojus gyvybei dėl elektros srovės!**
Tik elektrikai ir elektrotechnikos specialistai gali atlikti žemiau aprašytus darbus.

(pl) **Porażenie prądem elektrycznym stanowi zagrożenie dla życia!**
Opisane poniżej prace mogą przeprowadzać tylko wykwalifikowani elektrycy oraz osoby odpowiednio poinstruowane w zakresie elektrotechniki.

(sl) **Življenjska nevarnost zaradi električnega toka!**
Spodaj opisana dela smejo izvajati samo elektrostrokovnjaki in elektrotehnično poučene osebe.

(sk) **Nebezpečenstvo ohrozenia života elektrickým prúdom!**
Práce, ktoré sú nižšie opísané, smú vykonávať iba elektroodborníci a osoby s elektrotechnickým vzdelaním.

(bg) **Опасност за живота от електрически ток!**
Операциите, описани в следващите раздели, могат да се извършват само от специалисти-електротехници и инструктиран електротехнически персонал.

(ro) **Atenție! Pericol electric!**
Toate lucrările descrise trebuie efectuate numai de personal de specialitate calificat şi de persoane cu cunoştiinţe profunde în electrotehnică.

(hr) **Opasnost po život uslijed električne struje!**
Radove opisane u nastavku smiju obavljati samo stručni električari i osobe koje su prošle elektrotehničku obuku.

(tr) **Elektrik akımı! Hayati tehlike!**
Aşağıdaki işlemleri yalnızca kalifiye veya eğitimli kişiler gerçekleştirebilir.

(uk) **Електричний струм! Небезпечно для життя!**
Виконувати означені далі операції дозволяється тільки кваліфікованим особам, що пройшли інструктаж.

(ar) **! تحـذير ! تيـار كهربـائي ! خطـر مـوت**
لا تتـــم اعمـــال الصـــيانة و التركيـــب
! الا مـــن قبـــل العـــاملين المـــدربين

EMT6-K
EMT6-KDB
EMT6-DBK

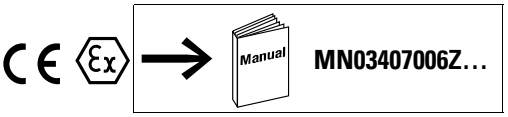

EMT6-K

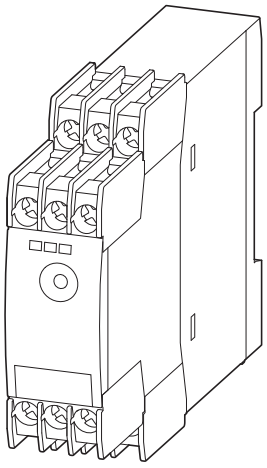

EMT6-KDB, EMT6-DBK

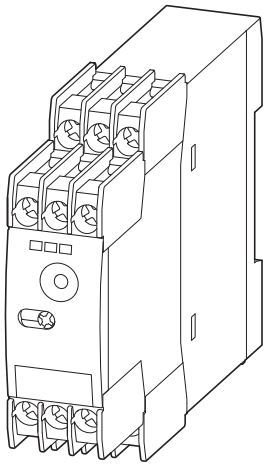

CSA

(en) **WARNING**

Transient surge suppression shall be installed on the line side of this equipment and shall be rated n/a V (phase to ground), 275 V (Phase to phase), suitable for overvoltage category III, and shall provide protection for a rated impulse withstand voltage peak of 4 kV.

(fr) **AVERTISSEMENT**

Un dispositif de suppression des surtensions transitoires doit être prévu côté ligne de l'appareillage et doit être de n/a V (phase/terre), 275 V (phase/phase), compatible avec la catégorie de surtension III, et doit fournir une protection pour une tension assignée de tenue aux chocs de 4 kV.

UL/CSA

- Max. Surrounding air temperature rating 40 centigrade degree
- Use copper conductors only
- For use in pollution degree 2 environment only

(en) **Mounting** (it) **Montaggio** (da) **Montering** (fi) **Asennus** (lv) **Montāža** (sk) **Montáž** (tr) **Montaj**
(de) **Montage** (zh) **安装** (el) **Τοποθέτηση** (cs) **Montáž** (lt) **Montavimas** (bg) **Монтаж** (uk) **Монтаж**
(fr) **Montage** (ru) **Монтаж** (pt) **Montagem** (et) **Paigaldamine** (pl) **Montaż** (ro) **Montarea** (ar) **التركيـــــب**
(es) **Montaje** (nl) **Montering** (sv) **Montering** (hu) **Felszerelése** (sl) **Montaža** (hr) **Montaža**

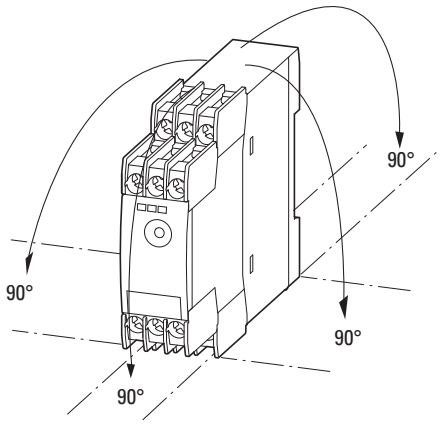

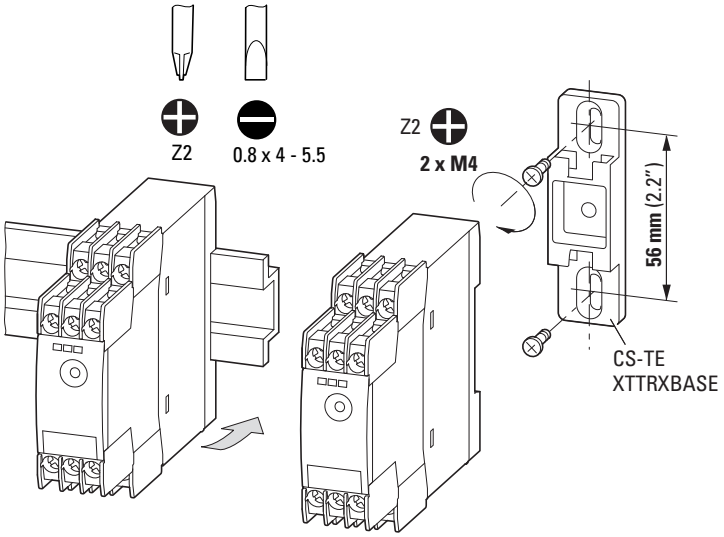

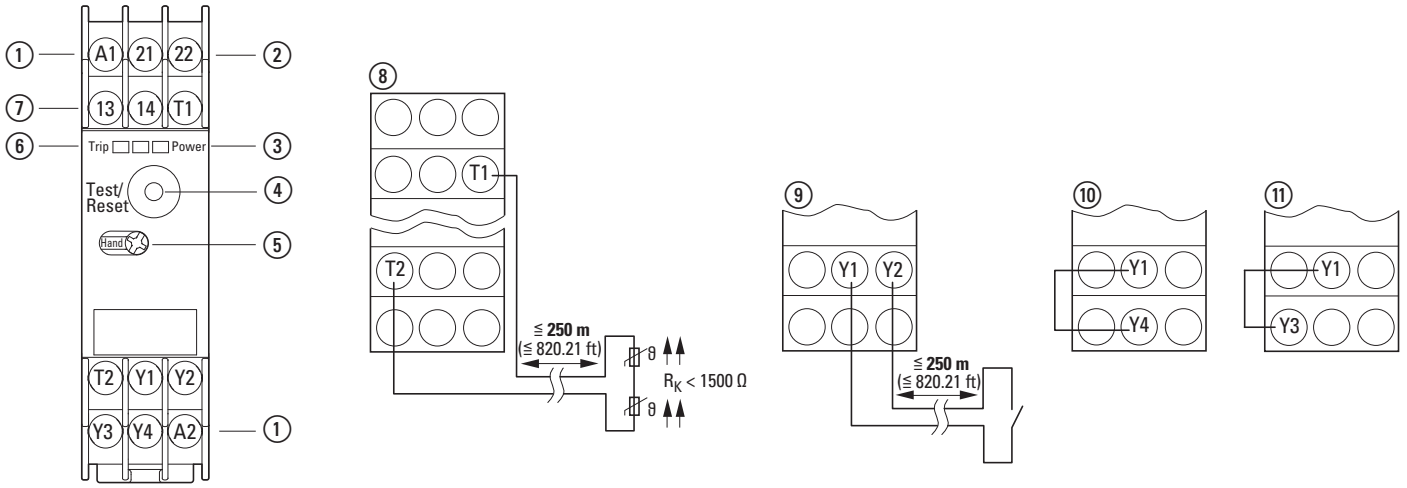

03/22 IL03407100Z

(en)
1. Rated control supply voltage (A1/A2)
2. Auxiliary contact (break contact 21/22)
3. Supply LED (green)
4. Test/Reset
5. Manual and automatic reset
6. Tripped LED (red)
7. Auxiliary contact (make contact 13/14)
8. Thermistor (T1/T2)
9. Remote reset (Y1/Y2)
10. Switching off undervoltage protection
11. Switching off short-circuit monitoring

(el)
1. Ονομαστική τάση ελέγχου (A1/A2)
2. Βοηθητική επαφή, κανονικά κλειστή επαφή (21/22)
3. Λυχνία LED δικτύου (πράσινη)
4. Δοκιμή/Επανεκκίνηση
5. Χειροκίνητη/Αυτόματη επανεκκίνηση
6. Λυχνία LED ενεργοποίησης (κόκκινη)
7. Βοηθητική επαφή, κανονικά ανοικτή επαφή (13/14)
8. Θερμίστορ (T1/T2)
9. Απομακρυσμένη επανεκκίνηση (Y1/Y2)
10. Απενεργοποίηση ασφαλείας μηδενικής τάσης
11. Απενεργοποίηση επιτήρησης βραχυκυκλώματος

(pl)
1. Napięcie zasilające do pomiaru napięcia sterującego (A1/A2)
2. Styk pomocniczy rozwierny (21/22)
3. Dioda LED sieci (zielona)
4. Test/Reset
5. Praca ręczna/Reset automatyczny
6. Dioda LED wyzwolenia (czerwona)
7. Styk pomocniczy zwierny (13/14)
8. Termistor (T1/T2)
9. Reset zdalny (Y1/Y2)
10. Wyłączenie zabezpieczenia napięcia zerowego
11. Wyłączenie monitorowania zwarcia

(de)
1. Bemessungssteuerspeisespannung (A1/A2)
2. Hilfskontakt Öffner (21/22)
3. Netz-LED (grün)
4. Test/Reset
5. Hand/Automatik Reset
6. Ausgelöst-LED (rot)
7. Hilfskontakt Schließer (13/14)
8. Thermistor (T1/T2)
9. Fern-Reset (Y1/Y2)
10. Abschaltung Nullspannungssicherheit
11. Abschaltung Kurzschlussüberwachung

(pt)
1. Tensão de alimentação de comando medida (A1/A2)
2. Contato auxiliar Contato de abertura (21/22)
3. LED de rede (verde)
4. Teste/Reset
5. Reset Manual/Automático
6. LED ativado (vermelho)
7. Contato auxiliar Contato de fechamento (13/14)
8. Termistor (T1/T2)
9. Reset remoto (Y1/Y2)
10. Desativação Detecção de tensão nula
11. Desativação Monitoração de curto-circuito

(sl)
1. Referenčna krmilna napajalna napetost (A1/A2)
2. Pomožni izklopni kontakt (21/22)
3. LED omrežja (zelena)
4. Test/Reset
5. Ročno/avtomatsko reset
6. Sprožena LED (rdeča)
7. Pomožni vklopni kontakt (13/14)
8. Termistor (T1/T2)
9. Daljinski reset (Y1/Y2)
10. Izklop zaščita ničelne napetosti
11. Izklop nadzor kratkega stika

(fr)
1. Tensions d'alimentation assignées (A1/A2)
2. Contact auxiliaire à ouverture (21/22)
3. DEL prêt à fonctionner (vert)
4. Test/Réarmement
5. Reset manuel ou automatique
6. DEL déclenchement (rouge)
7. Contact auxiliaire de fermeture (13/14)
8. Thermistances (T1/T2)
9. Réarmement à distance (Y1/Y2)
10. Coupure protection contre les coupures de tension
11. Coupure contrôle de court-circuit

(sv)
1. Manöverspänning A1/A2
2. Hjälpkontakt öppnare (21/22)
3. Nät LED (grön)
4. Test/återställning
5. Hand/automatik återställning
6. Utlöst LED (röd)
7. Hjälpkontakt slutare (13/14)
8. Termistor (T1/T2)
9. Fjärr-återställning (Y1/Y2)
10. Avstängning nollspänningssäkerhet
11. Avstängning kortslutningsövervakning

(sk)
1. Menovité riadiace napätie (A1/A2)
2. Pomocný kontakt - otvárač (21/22)
3. Sieťová LED (zelená)
4. Test/Reset
5. Reset ručné ovl./automatika
6. LED - vypnuté (červená)
7. Pomocný kontakt - zatvárač (13/14)
8. Termistor (T1/T2)
9. Diaľkový reset (Y1/Y2)
10. Vypnutie zabezpečenia pri výpadku napätia
11. Vypnutie sledovania skratu

(es)
① Tensión nominal alimentación mando (A1/A2)
② Contacto auxiliar de apertura (21/22)
③ LED alimentación (verde)
④ Test/Rearme
⑤ Rearme manual o automático
⑥ LED disparo (rojo)
⑦ Contacto auxiliar de cierre (13/14)
⑧ Termistor (T1/T2)
⑨ Rearme a distancia (Y1/Y2)
⑩ Desconexión de la protección de minima tensión
⑪ Desconexión de la vigilancia de cortocircuito

(fi)
① Mittausohjaussyöttöjännite (A1/A2)
② Apukontakti avaaja (21/22)
③ Verkko-LED (vihreä)
④ Testi/Reset
⑤ Käsi/Automatiikka Reset
⑥ Lauennut-LED (punainen)
⑦ Apukontakti sulkija (13/14)
⑧ Termistori (T1/T2)
⑨ Kauko-Reset (Y1/Y2)
⑩ Katkaisu nollajänniteturvallisuus
⑪ Katkaisu oikosulkuvalvonta

(bg)
① Измерено контролно захранващо напрежение (A1/A2)
② Помощен нормално-затворен контакт (21/22)
③ Светодиод за мрежа (зелен)
④ Тест/ресет
⑤ Ръчен/автоматичен ресет
⑥ Светодиод-ИЗКЛ (червен)
⑦ Помощен нормално-отворен контакт (13/14)
⑧ Термистор (T1/T2)
⑨ Дистанционно нулиране (Y1/Y2)
⑩ Изключване защита от нулево напрежение
⑪ Изключване защита от късо съединение

(it)
① Tensione di alimentazione nominale (A1/A2)
② Contatti ausiliari NC (21/22)
③ LED di rete (verde)
④ Test/Reset
⑤ Riarmo manuale o automatico
⑥ LED di sgancio (rosso)
⑦ Contatti ausiliari NA (13/14)
⑧ Termistori (T1/T2)
⑨ Reset a distanza (Y1/Y2)
⑩ Disinserzione della sicurezza alla mancanza die tensione
⑪ Disinserzione del controllo cortocircuito

(cs)
① Jmenovité řídicí napětí (A1/A2)
② Pomocný kontakt rozpínací (21/22)
③ Síťová LED (zelená)
④ Test/Reset
⑤ Ručně/automatika reset
⑥ LED vypnuto (červená)
⑦ Pomocný kontakt spínací (13/14)
⑧ Termistor (T1/T2)
⑨ Dálkový reset (Y1/Y2)
⑩ Odpojení zabezpečení nulovým napětím
⑪ Odpojení sledování zkratu

(ro)
① Tensiune nominală de alimentare (A1/A2)
② Contact auxiliar normal închis (21/22)
③ LED Rețea (verde)
④ Test/Resetare
⑤ Resetare manuală/automată
⑥ LED Declanşat (roşu)
⑦ Contact auxiliar normal deschis (13/14)
⑧ Termistor (T1/T2)
⑨ Resetare de la distanță (Y1/Y2)
⑩ Deconectare siguranța tensiunii nule
⑪ Deconectare monitorizarea scurtcircuitelor

(zh)
① 额定控制电源电压 (A1/A2)
② 常闭触头辅助触点 (21/22)
③ 电源指示灯 （绿色）
④ 测试 / 复位
⑤ 手动 / 自动复位
⑥ 断开指示灯 （红色）
⑦ 常开触头辅助触点 (13/14)
⑧ 热敏电阻 (T1/T2)
⑨ 远程复位 (Y1/Y2)
⑩ 断电保护断开
⑪ 短路监控断开

(et)
① Toitenimipinge (A1/A2)
② Abikontakti avamine (21/22)
③ Võrgu LED (roheline)
④ Test/lähtestus
⑤ Käsitsi/Automaatika lähtestus
⑥ Rakendunud LED (rot)
⑦ Abikontakti sulgemine (13/14)
⑧ Termistor (T1/T2)
⑨ Kauglähtestus (Y1/Y2)
⑩ Nullpingekaitse väljalülitamine
⑪ Lühiseseire väljalülitamine

(hr)
① Dimenzionirani upravljačko-opskrbni napon (A1/A2)
② Pomoćni kontakt isklopnog kontakta (21/22)
③ Mrežna LE dioda (zelena)
④ Test/reset
⑤ Ručno/automatika reset
⑥ LE dioda za prikaz aktivacije (crvena)
⑦ Pomoćni kontakt uklopnog kontakta (13/14)
⑧ Termistor (T1/T2)
⑨ Daljinski reset (Y1/Y2)
⑩ Isključenje osigurača od nultog napona
⑪ Isključenje nadzora kratkog spoja

(ru)
① Расчетное управляющее напряжение питания (A1/A2)
② Вспомогательный размыкающий контакт (21/22)
③ Светодиод питания (зеленый)
④ Тест/Сброс
⑤ Ручной/Автоматический сброс
⑥ Светодиод расцепления (красный)
⑦ Вспомогательный замыкающий контакт (13/14)
⑧ Терморезистор (T1/T2)
⑨ Дистанционный сброс (Y1/Y2)
⑩ Отключение нулевой защиты
⑪ Отключение контрольного устройства для определения короткого замыкания

(hu)
① Mérésvezérlő tápfeszültség (A1/A2)
② Nyitó segédérintkező (21/22)
③ Hálózati LED (zöld)
④ Teszt/reset
⑤ Kézi/automata reset
⑥ Kioldva LED (piros)
⑦ Záró segédérintkező (13/14)
⑧ Termisztor (T1/T2)
⑨ Távoli reset (Y1/Y2)
⑩ Nullafeszültség biztonsági lekapcsolás
⑪ Rövidzár felügyeleti lekapcsolás

(tr)
① Anma kontrol besleme gerilimi (A1/A2)
② Yardımcı kontak (normalde kapalı kontak 21/22)
③ Besleme LED'i (yeşil)
④ Test Etme/Sıfırlama
⑤ Manuel ve otomatik sıfırlama
⑥ Açılmış LED (kırmızı)
⑦ Yardımcı kontak (açık kontak 13/14)
⑧ Termistör (T1/T2)
⑨ Uzaktan sıfırlama (Y1/Y2)
⑩ Düşük gerilim korumasını kapatma
⑪ Kısa devre izlemeyi kapatma

(nl)
① Nominale stuurspanning (A1/A2)
② Hulpcontact verbreekcontact (21/22)
③ Net-LED (groen)
④ Test/reset
⑤ Hand/automaat reset
⑥ Uitgeschakeld-LED (rood)
⑦ Hulpcontact maakcontact (13/14)
⑧ Thermistor (T1/T2)
⑨ Reset op afstand (Y1/Y2)
⑩ Uitschakeling nulspanningsveiligheid
⑪ Uitschakeling kortsluitbewaking

(lv)
① Nominālais vadības barošanas spriegums (A1/A2)
② Palīgkontakts, pārtraucējkontakts (21/22)
③ Tīkla gaismas diode (zaļa)
④ Tests/Atiestatīšana
⑤ Manuālais/automātiskais režīms Atiestatīšana
⑥ Nostrādes gaismas diode (sarkana)
⑦ Palīgkontakts, saslēdzējkontakts (13/14)
⑧ Termistors (T1/T2)
⑨ Attālā atiestatīšana (Y1/Y2)
⑩ Atslēgšana, nullsecības sprieguma drošība
⑪ Atslēgšana, īsslēguma kontrolierīce

(uk)
① Номінальна напруга контрольної лінії (A1/A2)
② Допоміжний контакт (розмикання контакту 21/22)
③ Індикатор живлення (зелений)
④ Випробування/скидання
⑤ Ручне та автоматичне скидання
⑥ Індикатор вимикання (червоний)
⑦ Допоміжний контакт (замикання контакту 13/14)
⑧ Терморезистор (T1/T2)
⑨ Віддалений перезапуск (Y1/Y2)
⑩ Вимикання захисту від недостатньої напруги
⑪ Вимикання контролю КЗ

(da)
① Dimensioneringsstyreforsyningsspænding (A1/A2)
② Hjælpekontakt brydekontakt (21/22)
③ Net-LED (grøn)
④ Test/reset
⑤ Man./automatisk reset
⑥ Udløst-LED (rød)
⑦ Hjælpekontakt sluttekontakt (13/14)
⑧ Termistor (T1/T2)
⑨ Fjern-reset (Y1/Y2)
⑩ Frakobling nulspændingssikkerhed
⑪ Frakobling kortslutningsovervågning

(lt)
① Nominalioji valdymo maitinimo įtampa (A1/A2)
② Atjungiamasis pagalbinis kontaktas (21/22)
③ Tinklo LED (žalias)
④ Bandymas/atstata
⑤ Rankinio/automatinio režimo atstata
⑥ Aktyvinimo LED (raudonas)
⑦ Sujungiamasis pagalbinis kontaktas (13/14)
⑧ Termistorius (T1/T2)
⑨ Nuotolinė atstata (Y1/Y2)
⑩ Nulinės įtampos saugos išjungimas
⑪ Trumpojo jungimo kontrolės išjungimas

(ar)
Номінальна напруга контрольної лінії (A1/A2) ①
Допоміжний контакт (розмикання контакту 21/22) ②
Індикатор живлення (зелений) ③
Випробування/скидання ④
Ручне та автоматичне скидання ⑤
Індикатор вимикання (червоний) ⑥
Допоміжний контакт (замикання контакту 13/14) ⑦
Терморезистор (T1/T2) ⑧
Віддалений перезапуск (Y1/Y2) ⑨
Вимикання захисту від недостатньої напруги ⑩
Вимикання контролю КЗ ⑪

03/22 IL03407100Z

→
(en) Each terminal must not be assigned cables with different cross-sections.
(de) Pro Klemme dürfen nur gleiche Querschnitte geklemmt werden.
(fr) Pour chaque borne, ne raccorder que des sections identiques.
(es) Por cada borne, conectar sólo secciones idénticas.
(it) Per ogni morsetto, collegare soltanto sezioni identiche.
(zh) 每个接线柱只能连接等截面的导线。
(ru) К одной клемме можно присоединять провода только одного сечения.
(nl) Per klem mogen alleen gelijke diameters worden aangesloten.
(da) Der må kun tilsluttes ens tværsnit til samme klemme.
(el) Ανά ακροδέκτη επιτρέπεται να συνδέονται μόνο ίδιες διατομές.
(pt) Em cada terminal, apenas podem ser fixas as mesmas seções transversais.
(sv) Per plint får endast samma tvärsnitt användas.
(fi) Liitintä kohden saa liittää vain saman läpimitan omaavia johtimia.
(cs) Ke každé svorce smí být připojeny jen vodiče stejného průřezu.
(et) Pro klemme võib kasutada ainult võrdsete ristlõigete jaoks.
(hu) Kapcsonként csak azonos keresztmetszeteket szabad kapcsolni.
(lv) Vienai spailei drīkst pievienot tikai vienāda šķērsgriezuma vadus.
(lt) Kiekvienam gnybtui leidžiama prijungti tik vienodus skerspjūvius.
(pl) Na jednym zacisku można montować tylko takie same przekroje.
(sl) Na sponko se smejo priključiti le enaki prečni prerezi.
(sk) Pre každú svorku možno upnúť len rovnaké prierezy.
(bg) Към всяка клема трябва да се свързват само кабели с еднакви напречни сечения.
(ro) Este permis să se prindă numai secțiuni transversale identice per bornă.
(hr) Za svaku priključnicu smiju se upotrebljavati samo jednaki presjeci.
(tr) Her terminale farklı kesitlere sahip kablolar atanmamalıdır.
(uk) Заборонено призначати клемам кабелі з різними перерізами.
(ar) يجب عدم تعيين كابلات بمقاطع عرضية مختلفة لكل طرف

mm²	mm²	AWG		6 mm (0.24")	Nm	lb-in	A1/A2 EMT6-K, EMT6-KDB, EMT6-DBK
1 x (0.5 - 2.5)	1 x (0.5 - 2.5)	20 - 14	⊖	**0.8 mm x (4 - 5.5 mm)** 0.03" x (0.16 - 0.22")	0.8 - 1.2	7.1 - 10.6	~ 24 V - 240 V 50 - 400 Hz (- 15 %, + 10 %)
2 x (0.5 - 1.5)	2 x (0.5 - 1.5)	20 - 16	⊕	Z2	0.8 - 1.2	7.1 - 10.6	⎓ 24 V - 240 V (- 15 %, + 10 %)

HAND

EMT6-DBK

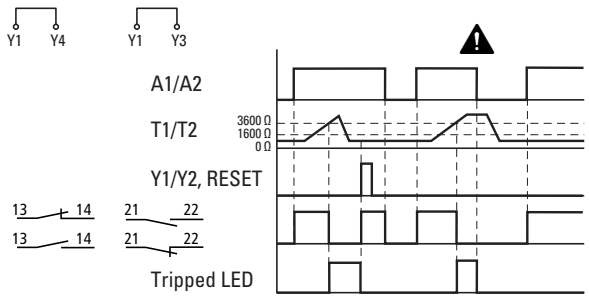

EMT6-DBK, EMT6-KDB

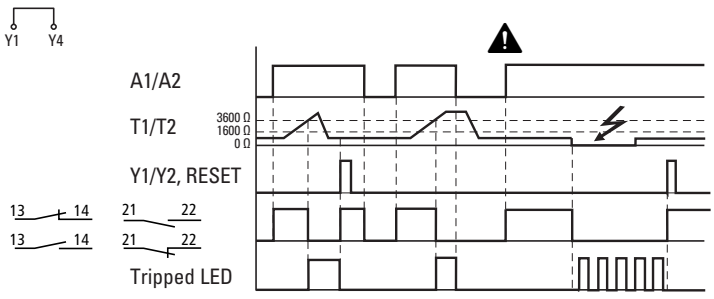

(en) Short-circuit – (de) Kurzschluss – (fr) Court-circuit – (es) Cortocircuito – (it) Cortocircuito – (zh) 短路 – (ru) Короткое замыкание – (nl) Kortsluiting – (da) Kortslutning – (el) Βραχυκύκλωμα – (pt) Curto-circuito – (sv) Kortslutning – (fi) Oikosulku – (cs) Zkrat – (et) Lühis – (hu) Rövidzárlat – (lv) Īsslēgums – (lt) Trumpasis jungimas – (pl) Zwarcie – (sl) Kratek stik – (sk) Skrat – (bg) късо съединение – (ro) Scurtcircuit – (hr) Kratki spoj – (tr) Kısa devre – (uk) Коротке замикання – (ar) دارة قصر

03/22 IL03407100Z

(en) DANGER
Danger to personnel and machines. In function "HAND" the released relay switches on automatically after a voltage dip.

(de) GEFAHR
Gefahr für Personen und Maschinen. In der Funktion „HAND" schaltet das ausgelöste Relais nach Spannungsunterbrechung automatisch wieder ein.

(fr) DANGER
Danger pour les personnes et les machines. Dans la fonction « HAND », le relais déclenché se réarme automatiquement aprés coupure de la tension.

(es) PELIGRO
Peligro para personas y máquinas. En modo "HAND", el relé disparado se activa automáticamente después de un corte de tensión.

(it) PERICOLO
Pericolo per persone e macchine. Nella funzione "HAND" il relé sganciato reinserisce automaticamente dopo interruzione di tensione.

(zh) 危险
对人员和机器有危险．断电后已断开的继电器会在“HAND （手动）”功能中重新接通。

(ru) ОПАСНОСТЬ
Опасность для персонала и оборудования.
В ручном режиме "Hand" отключившееся в результате исчезновения напряжения реле автоматически включается опять.

(nl) GEVAAR
Gevaar voor personen en machines. In de functie "HAND" schakelt het uitgeschakelde relais na spanningsonderbreking automatisch weer in.

(da) FARE
Fare for personer og maskiner. I funktionen „MAN." tilkobler det udløste relæ automatisk igen efter en spændingsafbrydelse.

(el) ΚΙΝΔΥΝΟΣ
Κίνδυνος για το προσωπικό και τα μηχανήματα.
Στη λειτουργία «HAND», το ενεργοποιημένο ρελέ επανέρχεται και πάλι αυτόματα ύστερα από διακοπή τάσης.

(pt) PERIGO
Perigo para pessoas e máquinas.
Na função "MANUAL" o relé ativado volta a ligar após a interrupção de tensão.

(sv) FARA
Fara för personer och maskiner.
Med funktionen "HAND" kopplar det utlösta reläet åter in efter spänningsavbrott.

(fi) VAARA
Vaara henkilöille ja koneille. "KÄSI"-toiminnossa lauennut rele kytkeytyy jännitekatkoksen jälkeen jälleen automaattisesti päälle.

(cs) NEBEZPEČÍ
Nebezpečí ohrožující lidi i stroje.
Ve funkci „RUČNĚ" se vypnuté relé po přerušení napětí automaticky opět zapne.

(et) OHT
Oht inimestele ja masinatele.
Režiimil „KÄSITSI" lülitub rakendunud relee peale pingekatkestust automaatselt uuesti sisse.

(hu) VESZÉLY
Személyi sérülés és gépek károsodásának veszélye áll fenn. „HAND" üzemmódban a kioldott relé a feszültségellátás megszakadása után automatikusan újra bekapcsol.

(lv) BĪSTAMI
Apdraudējums cilvēkiem un mašīnām.
Esot aktivizētai funkcijai „HAND", reaģējušais relejs pēc sprieguma padeves pārtrauces atkal automātiski ieslēdzas.

(lt) PAVOJUS
Pavojus asmenims ir mašinoms.
Esant funkcijai „HAND" [rankinis], aktyvinta relė po įtampos pertrūkio vėl automatiškai įsijungia.

(pl) NIEBEZPIECZEŃSTWO
Niebezpieczeństwo dla ludzi i maszyn. W trybie "RĘCZNIE" przekaźnik, który zadziałał, włącza się ponownie automatycznie po zaniku napięcia.

(sl) NEVARNOST
Nevarnost za ljudi in stroje.
Pri funkciji „HAND" (ročno) se sprožen rele po prekinitvi napetosti avtomatsko znova vklopi.

(sk) NEBEZPEČENSTVO
Nebezpečenstvo pre osoby a stroje.
Vo funkcii „MANUÁLNE" sa vypnuté relé po prerušení napätia zopne znova automaticky.

(bg) ОПАСНОСТ
Опасност за хора и машини. Във функция "РЪЧНА" изключеното реле се включва отново автоматично след прекъсване на напрежението.

(ro) PERICOL
Pericol pentru persoane şi maşini.
În funcţia „MANUAL" releul declanşat porneşte automat după întreruperea tensiunii.

(hr) OPASNOST
Opasnost po ljude i strojeve.
U funkciji „RUČNO" okinuti se relej ponovno automatski uključuje nakon prekida napona.

(tr) Tehlike
Personel ve makineler için tehlike teşkil eder.
"HAND" fonksiyonunda, serbest bırakılan röle gerilim düşüşünün ardından otomatik olarak açılır.

(uk) Небезпека
Небезпека для персоналу та обладнання.
У режимі HAND розблоковане реле автоматично вмикається після падіння напруги.

(ar) الخطر
فـي وظيفـة .خطـر علـي المـوظفين والآلات
ل الـذي تـم تحـريرميتـم تشـغيل المـرح ، "HAND"
.l بعـد الانخفـاض المفـاجئ للجهـدتلقـائي

AUTO

EMT6-K, EMT6-KDB, EMT6-DBK

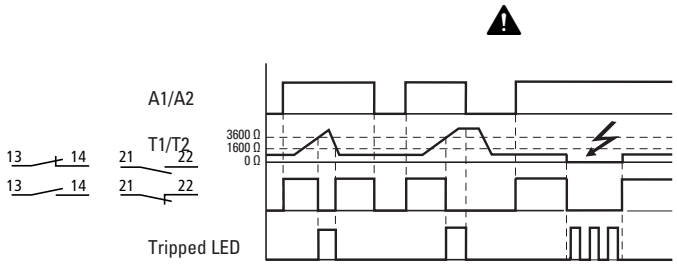

(en) Short-circuit – (de) Kurzschluss – (fr) Court-circuit – (es) Cortocircuito – (it) Cortocircuito – (zh) 短路 – (ru) Короткое замыкание – (nl) Kortsluiting – (da) Kortslutning – (el) Βραχυκύκλωμα – (pt) Curto-circuito – (sv) Kortslutning – (fi) Oikosulku – (cs) Zkrat – (et) Lühis – (hu) Rövidzárlat – (lv) Īsslēgums – (lt) Trumpasis jungimas – (pl) Zwarcie – (sl) Kratek stik – (sk) Skrat – (bg) късо съединение – (ro) Scurtcircuit – (hr) Kratki spoj – (tr) Kısa devre – (uk) Коротке замикання – (ar) دارة قصـر

(en) DANGER

Danger to personnel and machines.
In function "AUTO" machines can restart automatically after a release.
EMT6-K can only be operated in function "AUTO".

(de) GEFAHR

Gefahr für Personen und Maschinen.
In der Funktion „AUTO" können Maschinen nach einer Auslösung automatisch wieder anlaufen. EMT6-K können nur in Funktion „AUTO" betrieben werden.

(fr) DANGER

Danger pour les personnes et les machines.
Dans la fonction « AUTO », les machines peuvent redémarrer automatiquement après un déclenchement. EMT6-K : fonctionnement uniquement en mode AUTO.

(es) PELIGRO

Peligro para personas y máquinas. En modo "AUTO", las máquinas pueden rearrancar automáticamente después de un disparo.
EMT6-K solo pueden accionarse en la función "AUTO".

(it) PERICOLO

Pericolo per persone e macchine. Nella funzione "AUTO" le macchine possono riavviarsi automaticamente dopo lo sgancio. EMT6-K possono operare solo nella funzione "AUTO".

(zh) 危险

对人员和机器有危险．在 "AUTO（自动）" 功能中可在断开后自动重启机器。EMT6-K 只能在 "AUTO（自动）" 功能中工作。

(ru) ОПАСНОСТЬ

Опасность для персонала и оборудования.
В автоматическом режиме "AUTO" после отключения машины могут автоматически опять заработать. EMT6-K могут работать только в режиме „АВТОМАТИЧЕСКИЙ".

(nl) GEVAAR

Gevaar voor personen en machines.
In de functie "AUTO" kunnen machines na een uitschakeling automatisch weer starten.
EMT6-K kunnen alleen in de functie "AUTO" worden gebruikt.

(da) FARE

Fare for personer og maskiner.
I funktionen „AUTO" kan maskiner starte igen automatisk efter en udløsning.
EMT6-K kan kun anvendes i funktionen „AUTO".

(el) ΚΙΝΔΥΝΟΣ

Κίνδυνος για το προσωπικό και τα μηχανήματα. Στη λειτουργία «AUTO» παρέχεται η δυνατότητα αυτόματης επανεκκίνησης των μηχανημάτων ύστερα από μια ενεργοποίηση. EMT6-K μπορούν να λειτουργούν μόνο στη λειτουργία «AUTO».

(pt) PERIGO

Perigo para pessoas e máquinas.
Na função "AUTO" é possível voltar a ligar automaticamente as máquinas após um disparo.
EMT6-K apenas podem ser operados no modo "AUTO".

(sv) FARA

Fara för personer och maskiner.
I "Auto" kan maskinen efter en automatisk utlösning åter starta. EMT6-K kan bara drivas med funktion "AUTO".

(fi) VAARA

Vaara henkilöille ja koneille.
"AUTO"-toiminnossa koneet voivat käynnistyä irtikytkennän jälkeen jälleen automaattisesti.
EMT6-K voidaan käyttää vain "AUTO"-toiminnossa.

(cs) NEBEZPEČÍ

Nebezpečí ohrožující lidi i stroje.
Ve funkci „AUTO" lze stroje po vypnutí automaticky znovu spustit. EMT6-K lze používat za provozu jen ve funkci „AUTO".

(et) OHT

Oht inimestele ja masinatele.
Režiimil „AUTO" võivad masinad peale vabastust automaatselt uuesti käivituda.
EMT6-K käitus on võimalik ainult režiimil „AUTO".

(hu) VESZÉLY

Személyi sérülés és gépek károsodásának veszélye áll fenn.
„AUTO" üzemmódban, kioldás után gépek indulhatnak el automatikusan. Az EMT6-K csak „AUTO" üzemmódban üzemeltethető.

(lv) BĪSTAMI

Apdraudējums cilvēkiem un mašīnām.
Esot aktivizētai funkcijai „AUTO", mašīnas pēc nostrādes var atkal automātiski sākt darboties.
EMT6-K var darbināt tikai, esot aktivizētai funkcijai „AUTO".

(lt) PAVOJUS

Pavojus asmenims ir mašinoms.
Esant funkcijai „AUTO", mašinos po aktyvinimo gali automatiškai vėl pradėti veikti.
EMT6-K galima naudoti tik esant funkcijai „AUTO".

(pl) NIEBEZPIECZEŃSTWO

Niebezpieczeństwo dla ludzi i maszyn.
Wtrybie pracy "AUTO" możliwy jest ponowny automatyczny rozruch maszyn po wyzwoleniu.
EMT6-K można eksploataować tylko w trybie „AUTO".

(sl) NEVARNOST

Nevarnost za ljudi in stroje.
Pri funkciji „AUTO" lahko stroji po sprožitvi avtomastko znova stečejo.
EMT6-K lahko obratujejo le v funkciji „AUTO".

(sk) NEBEZPEČENSTVO

Nebezpečenstvo pre osoby a stroje.
Vo funkcii „AUTO" môžu byť stroje po vypnutí opäť automaticky spustené.
EMT6-K možno prevádzkovať vo funkcii „AUTO"

(bg) ОПАСНОСТ

Опасност за хора и машини. Във функция „АВТО" машините могат да се включат автоматично отново след изключване. EMT6-K могат да бъдат експлоатирани само във функция „АВТО".

(ro) PERICOL

Pericol pentru persoane şi maşini.
În funcția „AUTOMAT" maşinile pot porni automat din nou după o declanşare.
EMT6-K pot fi utilizate numai în funcția „AUTOMAT".

(hr) OPASNOST

Opasnost po ljude i strojeve.
U funkciji „AUTO" strojevi se mogu automatski ponovno pokretati nakon okidanja.
EMT6-K mogu se pogoniti samo u funkciji „AUTO".

(tr) Tehlike

Personel ve makineler için tehlike teşkil eder.
"AUTO" fonksiyonunda, makineler serbest bırakılma sonrasında otomatik olarak yeniden çalıştırılabilir.
EMT6-K, yalnızca "AUTO" modunda çalıştırılabilir.

(uk) Небезпека

Небезпека для персоналу та обладнання.
У режимі AUTO агрегат може автоматично перезапуститися після розблокування. Моделі EMT6-K можуть працювати лише в режимі AUTO.

(ar) الخطـر

فـي .خطـــر علـــى المـــوظفين والآلات
يمكـــن إعـــادة تشـــغيل ، "AUTO" وظيفـــة
يمكـــن .الآلات تلقائيًـــا بعـــد التحـــرير
فـي وضـع EMT6-K تشـــغيل
.أوتومـــاتيكي" فقـــط "

03/22 IL03407100Z

EMT6-DBK

(en) Non-volatile manual reset
(de) Nullspannungssichere Wiedereinschaltsperre
(fr) Manuel protégé contre les coupures de tension
(es) Reset manual no volátil
(it) Blocco alla reinserzione sicuro contro la mancanza di tensione
(zh) 断电后自动起动闭锁装置
(ru) Блокировка повторного включения с нулевой защитой
(nl) Nulspanningsveilige herinschakelblokkering
(da) Nulspændingssikker genindkoblingsspærre
(el) Ασφαλής φραγή επανενεργοποίησης μηδενικής τάσης
(pt) Bloqueio de reativação à prova de tensão nula
(sv) Nollspänningssäker återinkopplingsspärr
(fi) Nollajänniteturvallinen pumppaussuoja
(cs) Blokování opětovného zapnutí bezpečné při nulovém napětí
(et) Nullpingekaitsega korduvlülitusblokeering
(hu) Nullafeszültség-biztos újra bekapcsolás elleni zár
(lv) Pret nullsecības spriegumu noturīga atkalieslēgšanas bloķētājierīce
(lt) Nulinei įtampai atsparus pakartotinio įjungimo blokatorius
(pl) Blokada ponownego włączenia odporna na napięcie zerowe
(sl) Blokada ponovnega vklopa z zaščito ničelne napetosti
(sk) Zábrana opätovného zopnutia so zabezpečením pri výpadku napätia
(bg) блокировка срещу повторно включване с защита за нулево напрежение
(ro) Interblocare de reconectare sigură la tensiunea nulă
(hr) Blokada ponovnog uključivanja osiguranja od nultog napona
(tr) Geçici olmayan manuel sıfırlama
(uk) Енергонезалежний ручний перезапуск
(ar) إعـــادة الضـــبط اليـــدوي الثابـــت

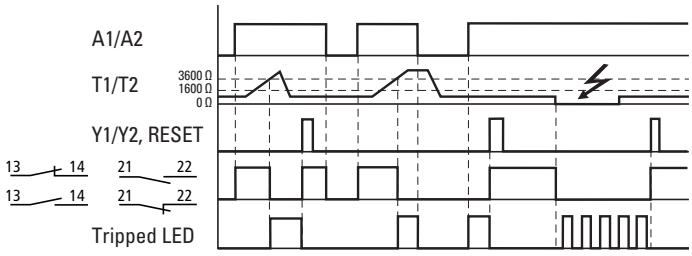

(en) Short-circuit – (de) Kurzschluss – (fr) Court-circuit – (es) Cortocircuito – (it) Cortocircuito – (zh) 短路 – (ru) Короткое замыкание – (nl) Kortsluiting – (da) Kortslutning – (el) Βραχυκύκλωμα – (pt) Curto-circuito – (sv) Kortslutning – (fi) Oikosulku – (cs) Zkrat – (et) Lühis – (hu) Rövidzárlat – (lv) Īsslēgums – (lt) Trumpasis jungimas – (pl) Zwarcie – (sl) Kratek stik – (sk) Skrat – (bg) късо съединение – (ro) Scurtcircuit – (hr) Kratki spoj – (tr) Kısa devre – (uk) Коротке замикання – (ar) دارة قصـــر

(en) (de) (nl) (da) (et) (sl) (sk) (hr) **Test/Reset**

(fr) **Test/Réarmement**
(es) **Prueba/Rearme**
(it) **Prova/Riarmo**
(zh) **测试 / 复位**
(fi) **Test/Återställning**
(cs) **Testi/Reset**
(hu) **Teszt/reset**
(lv) **Test/lähtestamine**
(ru) **Тест/Сброс**
(el) **Δοκιμή/επαναφορά**
(sv) **Teste/Reset**
(lt) **Tests/Atiestatīšana**
(pl) **Bandymas/atstata**
(bg) **Тест/Ресет**
(ro) **Testare/Resetare**
(tr) **Test Etme/Sıfırlama**
(uk) **Випробування/скидання**
(ar) **اختبار/إعـــادة ضـــبط**

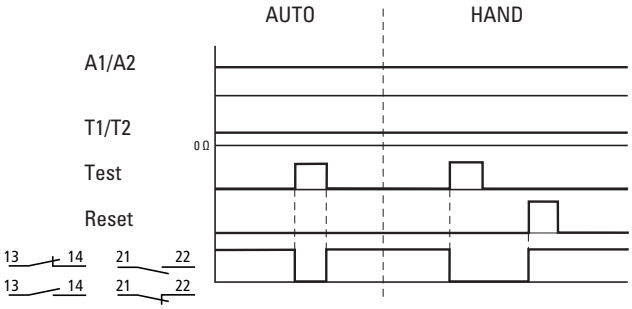

03/22 IL034071002

(en) **DANGER**
EMT6-K can only be operated in function "AUTO".

(de) **GEFAHR**
EMT6-K können nur in Funktion „AUTO" betrieben werden.

(fr) **DANGER**
EMT6-K ne fonctionnent que dans la fonction « AUTO ».

(es) **PELIGRO**
EMT6-K sólo pueden utilizarse en modo "AUTO".

(it) **PERICOLO**
EMT6-K possono operare solo nella funzione "AUTO".

(zh) **危险**
EMT6-K 只能在 "AUTO（自动）" 功能中工作。

(ru) **ОПАСНОСТЬ**
EMT6-K можно эксплуатировать только в режиме "AUTO".

(nl) **GEVAAR**
EMT6-K kunnen alleen in de functie "AUTO" worden gebruikt.

(da) **FARE**
EMT6-K kan kun anvendes i funktionen „AUTO".

(el) **ΚΙΝΔΥΝΟΣ**
EMT6-K μπορούν να λειτουργούν μόνο στη λειτουργία «AUTO».

(pt) **PERIGO**
EMT6-K apenas podem ser operados no modo "AUTO".

(sv) **FARA**
EMT6-K kan bara drivas med funktion "AUTO".

(fi) **VAARA**
EMT6-K voidaan käyttää vain "AUTO"-toiminnossa.

(cs) **NEBEZPEČÍ**
EMT6-K lze používat za provozu jen ve funkci „AUTO".

(et) **OHT**
EMT6-K käitus on võimalik ainult režiimil „AUTO".

(hu) **VESZÉLY**
Az EMT6-K csak „AUTO" üzemmódban üzemeltethető.

(lv) **BĪSTAMI**
EMT6-K var darbināt tikai, esot aktivizētai funkcijai „AUTO".

(lt) **PAVOJUS**
EMT6-K galima naudoti tik esant funkcijai „AUTO".

(pl) **NIEBEZPIECZEŃSTWO**
EMT6-K można eksploatować tylko w trybie „AUTO".

(sl) **NEVARNOST**
EMT6-K lahko obratujejo le v funkciji „AUTO".

(sk) **NEBEZPEČENSTVO**
EMT6-K možno prevádzkovať vo funkcii „AUTO"

(bg) **ОПАСНОСТ**
EMT6-K могат да бъдат експлоатирани само във функция „АВТО".

(ro) **PERICOL**
EMT6-K pot fi utilizate numai în funcția „AUTOMAT".

(hr) **OPASNOST**
EMT6-K mogu se pogoniti samo u funkciji „AUTO".

(tr) **Tehlike**
EMT6-K, yalnızca "AUTO" modunda çalıştırılabilir.

(uk) **Небезпека**
Моделі EMT6-K можуть працювати лише в режимі AUTO.

(ar) **الخطر**
فقـط فـي وضـع EMT6-K يمكـــن تشـــغيل "AUTO"

Doc. No.: CE2100326

EU-Konformitätserklärung

EU declaration of conformity

Wir / We, Eaton Industries GmbH, 53105 Bonn, Germany,
Hein-Moeller-Str. 7-11, 53115 Bonn, Germany

erklären hiermit in alleiniger Verantwortung als Hersteller, dass das Produkt (die Produktfamilie)
declare under our sole responsibility as manufacturer that the product (family)

Thermistorschutzrelais EMT6-..K..
Thermistor overload relay EMT6-..K..

entsprechend der Auflistung auf Seite 2 und vorausgesetzt, dass es unter Berücksichtigung der Herstellerangaben, relevanten Einbauanweisungen und "anerkannten Regeln der Technik" installiert, gewartet und in den dafür vorgesehenen Anwendungen verwendet wird,
according to the list on page 2 and provided that it is installed, maintained and used in the application intended for, with respect to the relevant manufacturer´s instructions, installation standards and "good engineering practices",

den einschlägigen Bestimmungen der Richtlinie(n) des Rates entspricht:
complies with the provisions of Council directive(s):

2014/35/EU	***Niederspannungsrichtlinie*** */ Low Voltage Directive*
2014/30/EU	***EMV-Richtlinie*** */ EMC Directive*
2011/65/EU	***RoHS-Richtlinie*** */ RoHS Directive*
2014/34/EU	***ATEX-Richtlinie*** */ ATEX Directive*

und mit den folgenden Normen übereinstimmt:
based on compliance with the following standard(s):

EN 50495:2010

EN 60079-1:2014

EN 60079-2:2014 + AC:2015

EN 60079-7:2015 + A1:2018

EN 60079-31:2014

EN 60947-8:2003 + A1:2006 + A2:2012

EN IEC 60079-0:2018

EN IEC 63000:2018

EN 60079-14:2014 AC:2016

Kennzeichnung: **II (2)G [Ex eb Gb][Ex db Gb][Ex pxb Gb]**
Marking: **II (2)D [Ex tb Db][Ex pxb Db]**
BVS 14 ATEX F 003 X

Bonn, 09.08.2021

i.A. Edgar Willems
Director Quality
Industrial Controls & Protection Division

i.A. Paolo D'Amico
Head of Product Line Management
Machine Operation & Control

Powering Business Worldwide

03/22 IL034071002

Doc. No.: CE2100326

Typen des Sortiments

Types within the range

Die Konformitätserklärung gilt für folgende Typen der Produktfamilie und in Kombination mit den darunter folgenden Produkten:

The declaration of conformity applies to the following types within the product family and in combination with products listed below:

EMT6-..K..

Die Übereinstimmung eines Baumusters des bezeichneten Produktes mit der Richtlinie
Consistency of a production sample with the marked product in accordance with the Directive
ATEX-Richtlinie 2014/34/EU / ATEX Directive 2014/34/EU

wurde bescheinigt durch
has been certified by

Notifizierte Stelle / Anschrift: DEKRA Testing and Certification GmbH / Dinnendahlstr. 9, 44809 Bochum
Notified Agency / Address:

Nummer der Bescheinigung: BVS 14 ATEX F 003 X
Certification Number:

Ausstellungsdatum: 26.07.2021
Date of issue:

Das bezeichnete Produkt stimmt mit dem geprüften Baumuster überein.
The marked product is consistent with the examined production sample.

Bonn, 09.08.2021

i.A. Edgar Willems
Director Quality
Industrial Controls & Protection Division

i.A. Paolo D'Amico
Head of Product Line Management
Machine Operation & Control

Powering Business Worldwide

© 1996 Eaton Industries GmbH

EU: Eaton Industries GmbH, Hein-Moeller-Straße 7-11, 53115 Bonn, Germany
UK: Eaton Electric Ltd., P.O. Box 554, Abbey Park, Southampton Road, Titchfield, PO14 4QA, United Kingdom

USA:
Eaton.com/eatoncare
+1 877-386-2273

Eaton.com/contacts
Eaton.com/aftersales
Eaton.com/documentation

Eaton.com/recycling

03/22 IL03407100Z

03/22 IL03407100Z