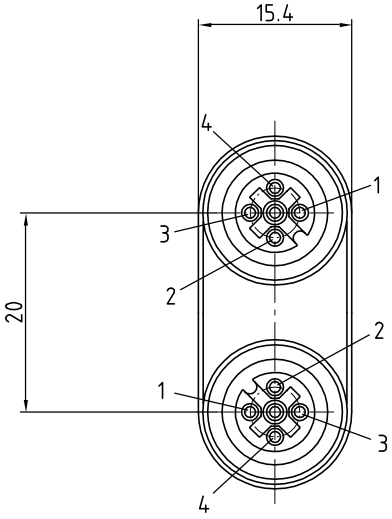

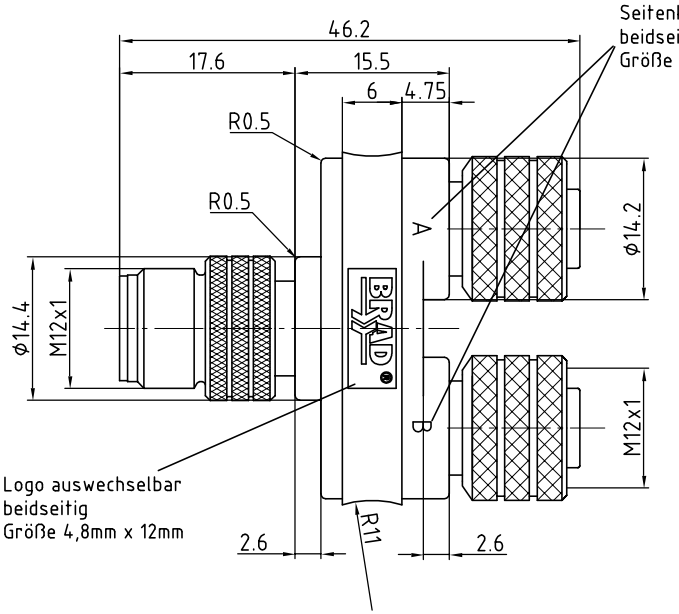

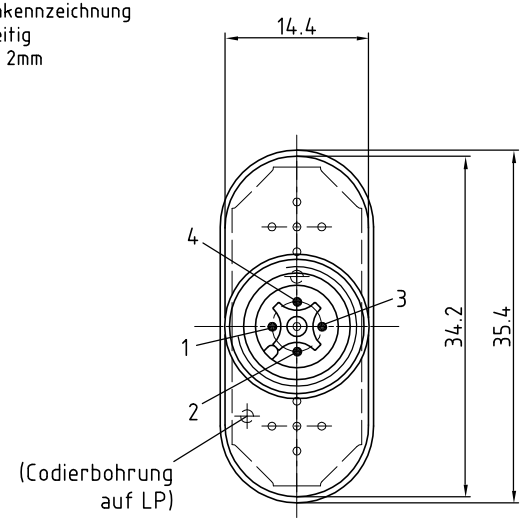

Verdrahtungsplan

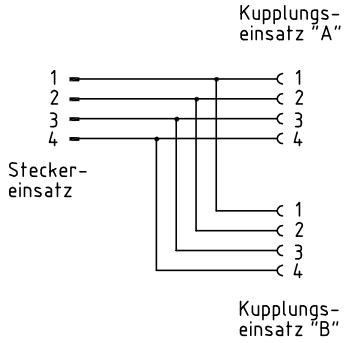

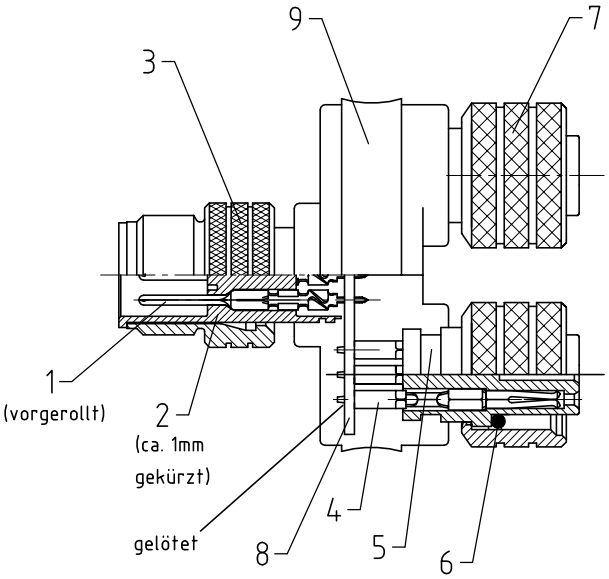

Pos.	Artikel-Nummer	Beschreibung	Menge	Norm/Lieferant	Material/Bemerkung
9	R3000	Umspritzung, Farbe schwarz	7		Elastollan R3000
8	K912 05000 08005	Leiterplatte M12 YV, Version 2	1		
7	K912 00099 08000	Überwurfmutter M12x1	2		
6	7,1 x 1,35	O- Ring	2		
5	2912 050B0 00000	M12 Kontakttr. BU 5P	2		
4	2871 00010 09000	Kontaktbuchse	8		
3	K912 00099 08001	M12 Schraubhülse	1		
2	2912 050A0 00000	M12 Kontakttr. ST 5P	1		
1	2970 00010 01000	Stiftkontakt	4		

Zust.	Änderungen	Datum	Name
01	2001/175	28.06.01	UM

	Datum	Name
Bearb.	28.06.01	UM
Gepr.		
Norm		

Maßstab 2:1 | Position – | Menge –

Werkstoff
Oberfläche

Beschreibung:
M12YV-4P-ST/BU-BU V2

Woodhead Connectivity GmbH
Gewerbestraße 60
75015 Bretten-Gölshausen
Tel.: 07252/9496-0
Fax: 07252/9496-199

Zeichnung Nr.
0812 04EMF 00001

Dateiname 0812 0EY.dwg