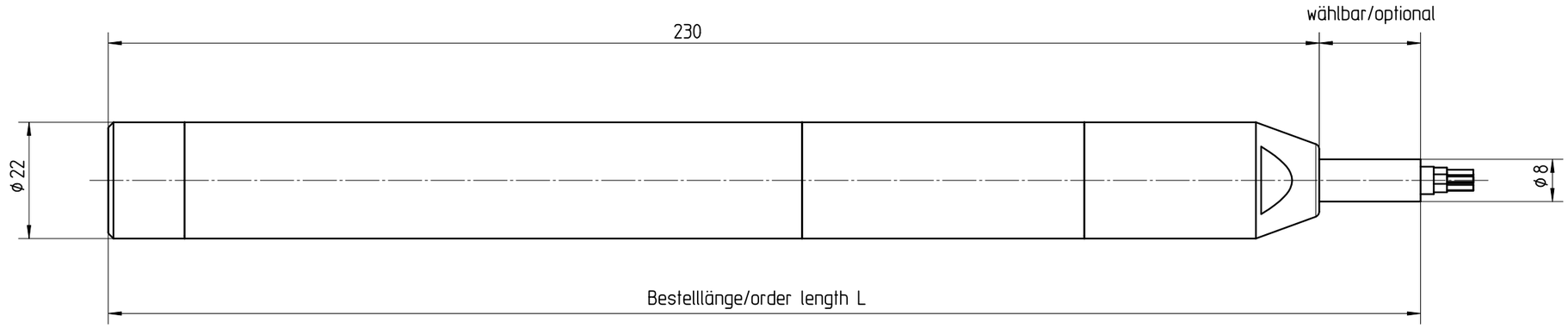


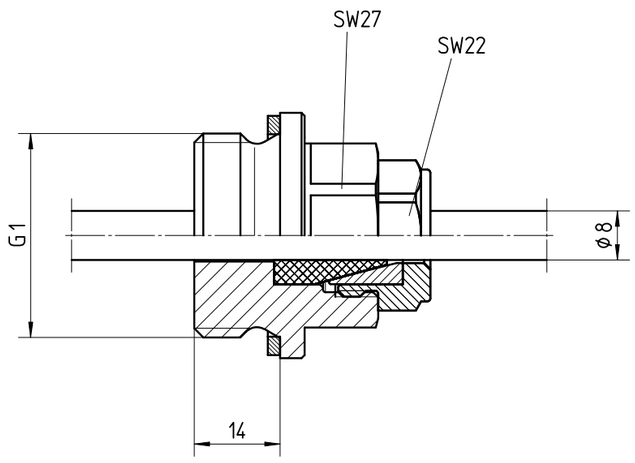


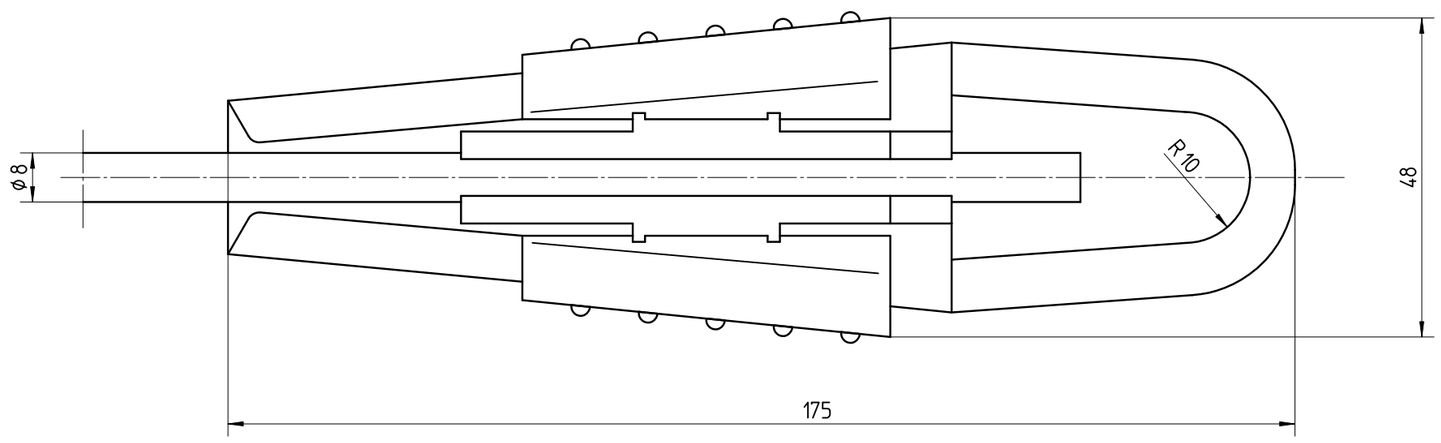


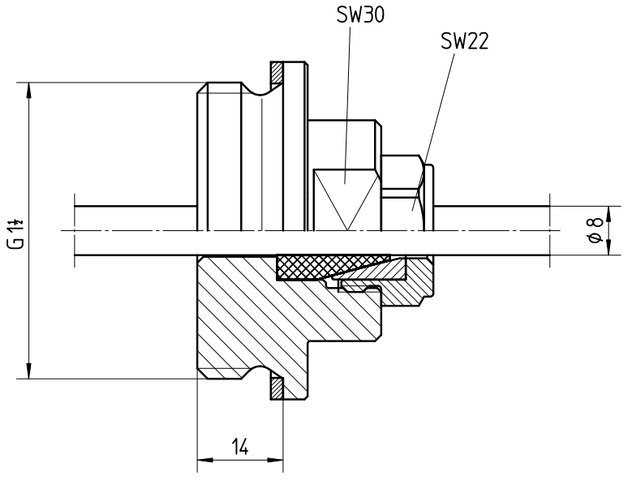


| | | | | | | | |
|---|---|---|---|---|---|---|---|
| | | | | | | | |
| | | | | | | | |
| | | | | | | | |
| | | | | | | | |
| Passmaß/tol.dimens. | Abmaß/allowance | Änderung / changing | | | | Datum / Date | gezeichnet / freigegeben drawn / checked |
| | Freimaßtoleranz general tolerance ISO 2768-mK | gezeichnet drawn | Datum/Date 01.03.2007 | Name/Name koppl | Benennung Maßbild VEGAWELL S 51 | Description dimension drawing VEGAWELL S 51 | |
| | | freigegeben checked | 02.03.2007 | Oberföll | | | |
| Werkstoff / Material | | Maßstab Scale 1:1 | VEGA | | Art.Nr. / Art.No. MB2966 | | And.-Zust. / Vers. – |
| | | | | | Zchngs.-Nr. / Drawing No. MB2966 | | |
| | | Originalformat size of origin A3 | VEGA Grieshaber KG Postfach 1142 77757 Schiltach Germany | | Var.Fam.: | Var.Fam.2: | |
| | | | | | Teil ähnl. / sim. part | Ersatz f. / replacement f. | |
| | | | | | Arb.Anw. / work.instr. | | |

Diese Zeichnung bleibt Eigentum der Firma VEGA-Grieshaber KG
Sie darf ohne unsere Genehmigung weder kopiert,
noch 3. Personen oder Konkurrenzfirmen mitgeteilt werden.
(§ 2 Abs.1 Ziff.7 UrhG vom 09.09.1965 )

This drawing remains property of VEGA-Grieshaber KG
It may be neither copied nor informed to third persons
or competitors without our approval.
(§ 2 paragraph 1 fig.7 copyright act of 9th Sept. 1965 )