DMO 1020N

- **Part number : DMO 1020N**
- **Drum : Open**
- **Drum material : Metal**
- **Swiveling support : Option (DMO PIV2)**
- **Hose material : Rubber**
- **Hose ID : 10 mm**
- **Hose OD : 17 mm**
- **Hose lenght : 20 m**
- **Thread : 3/8 BSP male**
- **Maxi temperature : +40°C**
- **Mini temperature : -15°C**
- **Flow @ 7b : 660 l/min**
- **Working pressure : 12 b**
- **Outlet thread : Crimped**
- **Weight : 22 kg**

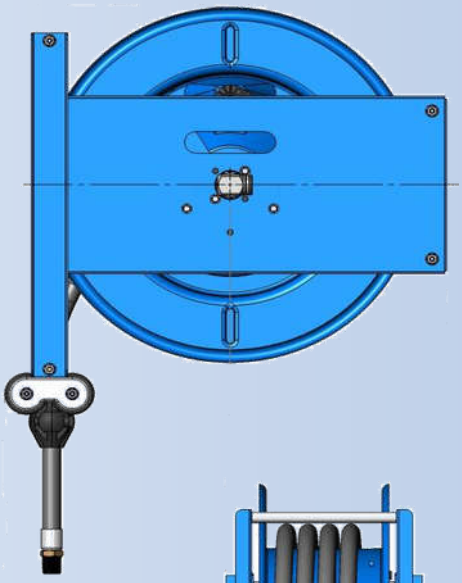

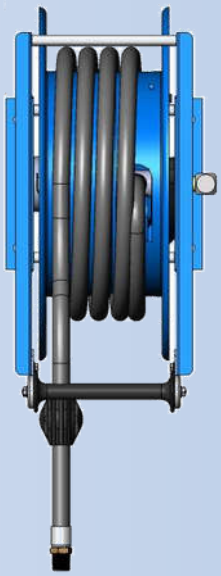

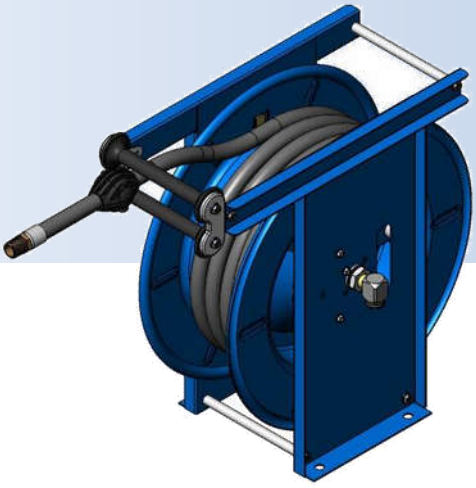

PREVOST SAS – C.S. 90208 - 74942 ANNECY-LE-VIEUX CEDEX - France
Tel. +33 (0)4 50 64 04 45 - Fax. +33 (0)4 50 64 00 10 - sales@prevost.eu - www.prevost.eu
Ce document ne peut être considéré comme contractuel. Dans un souci d'apporter un meilleur service à ses clients, la société PREVOST se réserve la possibilité de modifier les caractéristiques de sa gamme, sans préavis