Benutzeranleitung
Aushebegriff für Steckbaugruppen Trapezform

User Manual
Plug-in units Type 2 with Extractor handle C

Instructions utilisateur
Poignée d'extraction trapézoïdale pour bloc c

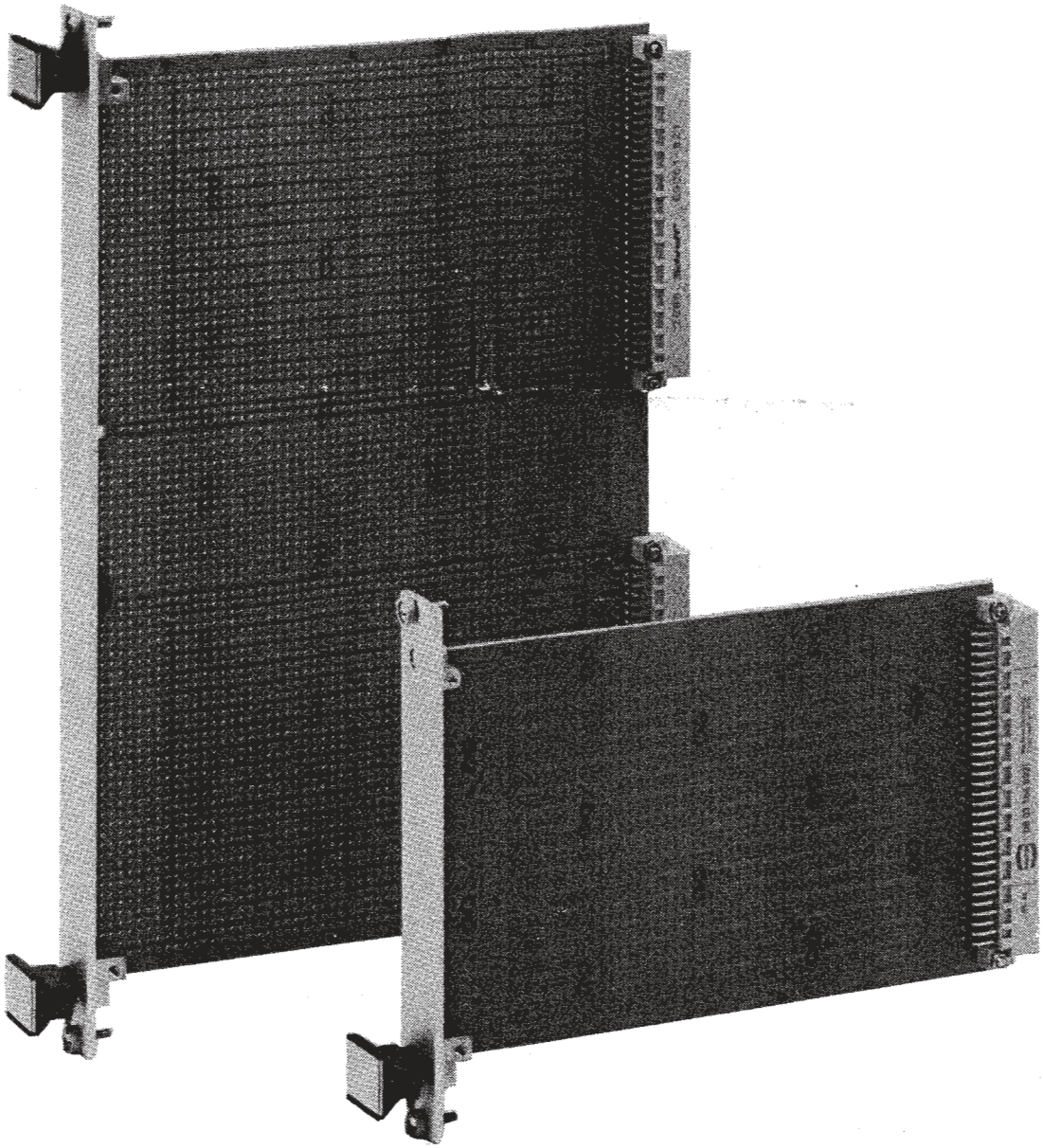

Schroff GmbH
Langenalber Straße 96 - 100 • D-75334 Straubenhardt • Telefon: +49(0)70 82 7 94-0 • Telefax: +49(0)70 82 7 94 200
www.nvent/schroff.com

03/2022

3 U / 3 HE / 3U

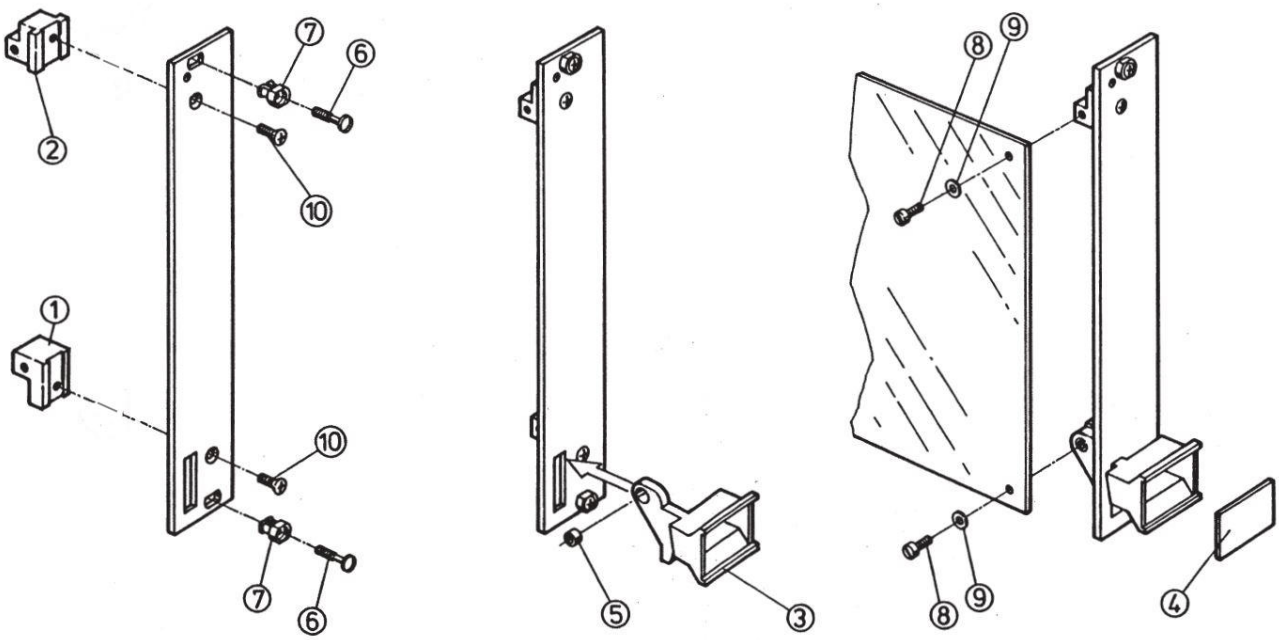

6U / 6HE / 6U

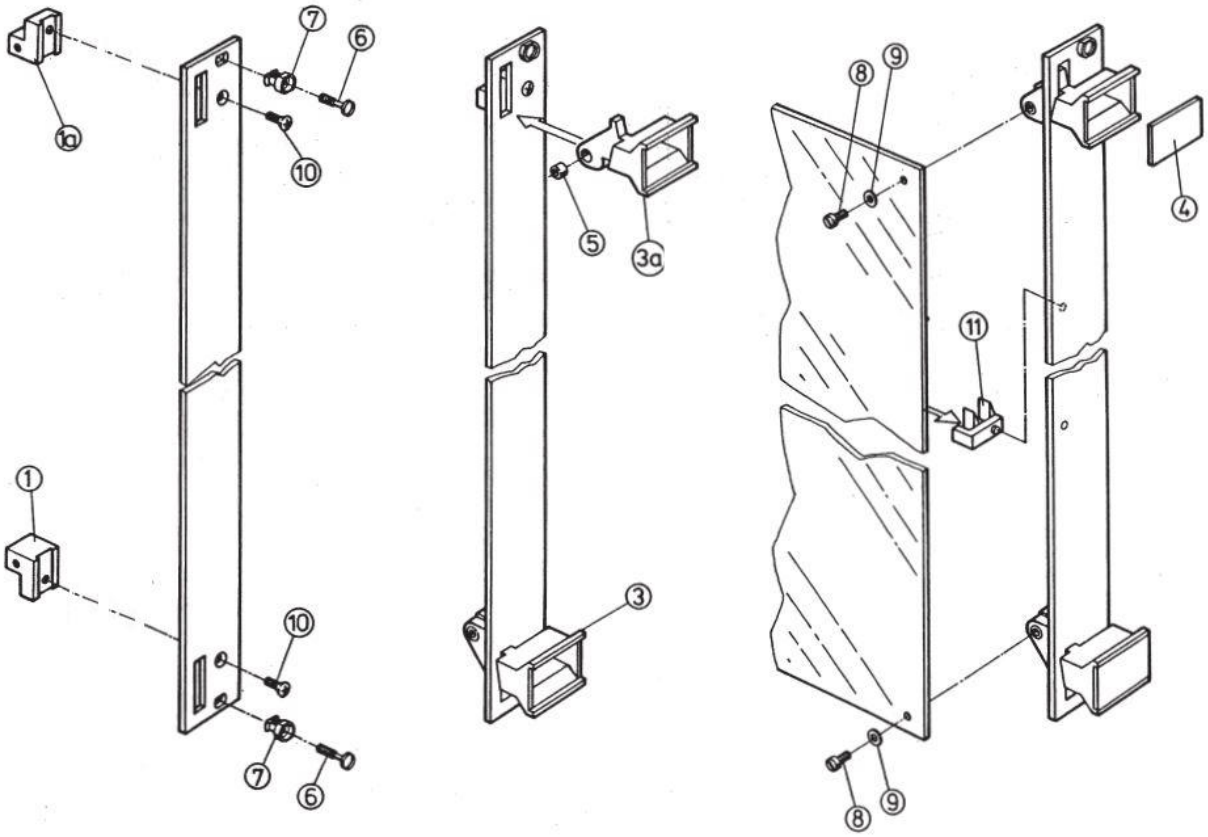

9 U / 9HE / 9U

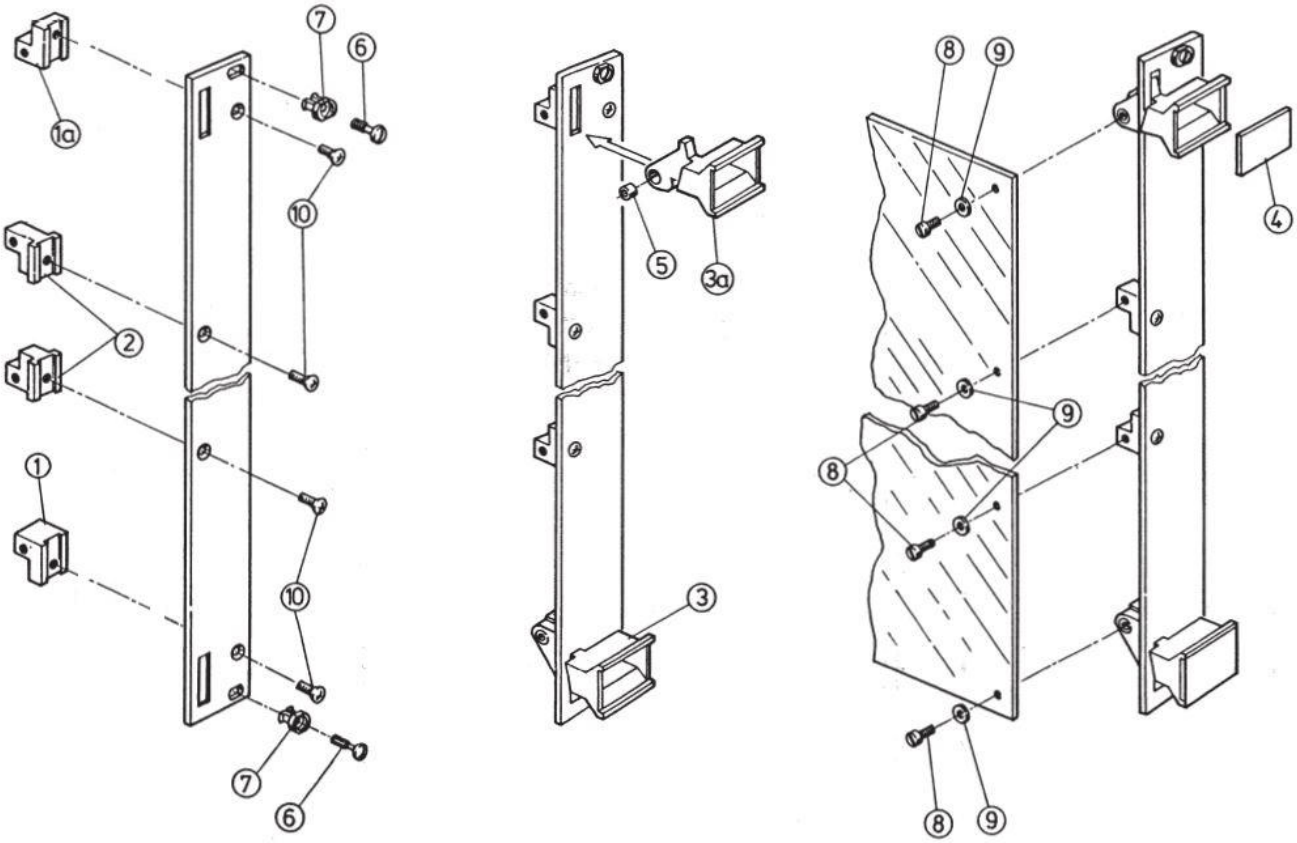

① Leiterplattenhalter, unten (bei SMD oben)	① Board holder, bottom (top for SMD)	① équerre de carte inférieure (avec CMS en haut)
⑯ Leiterplattenhalter, oben (bei SMD unten)	⑯ Board holder, top (bottom for SMD)	⑯ équerre de carte supérieure (avec CMS en bas)
② Leiterplattenhalter	② Board holder, top 3 U	② équerre de carte
③ Aushebegriff unten	③ Extractor handle, bottom	③ poignée extractrice inférieure
③a Aushebegriff oben	③a Extractor handle, top	③a poignée extractrice supérieure
④ Beschriftungsblende	④ Identification plate	④ plaquette d'identification
⑤ Buchse	⑤ Bush	⑤ douille
⑥ Halsschraube M 2,5 × 12,3	⑥ Collar screw M 2,5 × 12,3	⑥ vis à gorge M 2,5 × 12,3
⑦ Nippel	⑦ Sleeve	⑦ oeillet
⑧ Zylinderkopfschraube M 2,5 × 8	⑧ Cheese head screw M 2,5 × 8	⑧ vis à tête cylindrique M 2,5 × 8
⑨ Scheibe	⑨ Washer	⑨ rondelle
⑩ Linsensenkschraube M 2,5 × 8	⑩ Raised c/sk screw M 2,5 × 8	⑩ vis à tête fraisée M 2,5 × 8
⑪ Leiterplattenhalter mitte	⑪ Board holder middle	⑪ support central de circuit imprimé

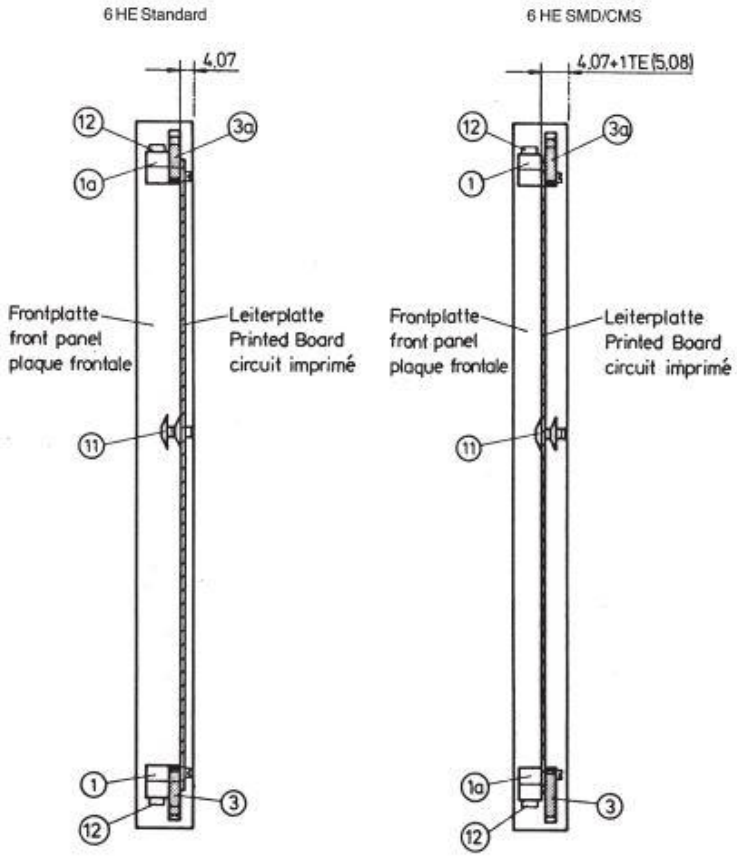
6 HE Standard
4,07
12
3a
1a
Frontplatte
front panel
plaque frontale
Leiterplatte
Printed Board
circuit imprimé
11
1
3
12
6 HE SMD/CMS
4,07+1TE (5,08)
12
3a
1
Frontplatte
front panel
plaque frontale
Leiterplatte
Printed Board
circuit imprimé
11
1a
3
12