Kelvin-Einbaubuchse

- zum Einbauen in Frontplatten bis 6 mm Dicke
- diese Kelvin-Einbaubuchse wurde speziell für Vierleitermessungen entwickelt
- Befestigung mittels einer Sechskantmutter M12 x 0,75 und einer Federscheibe
- für unsere Kelvin-Messleitungen **KML 7848 Au / PZ / 150 /**..(Farbe) und **KML 7852 Au / SAK / 150 /**..(Farbe)
- Montagebohrung Ø 12,2+0,1 mm
- Montage mittels Gabelschlüssel SW 10 und SW 14
- die Montageanleitung MA 014 finden Sie unter www.schuetzinger.de

Best.-Nr. KBU 7992 L Au /..(Farbe)

• Kontaktteile	**vergoldet**
• Isolierteil	PA 6.6 (Polyamid) UL94 - V2
• Befestigungsmutter (Sechskantmutter)	M12 x 0,75
• **Farben**	siehe Tabelle

MA 014

Kelvin threaded socket

- *for fixture in panels up to 6 mm thick*
- *this kelvin threaded socket has been especially developed for four-wire measurement*
- *fixed by: hexagon nut M12 x 0.75 and spring washer*
- *for our kelvin measuring leads **KML 7848 Au / PZ / 150 /**..(colour) and **KML 7852 Au / SAK / 150 /**..(colour)*
- *hole Ø 12.2+0.1 mm*
- *fixture using open-end spanner SW 10 and SW 14*
- *please visit www.schuetzinger.de to find the assembly instruction MA 014*

***Order No. KBU 7992 L Au /**..(colour)*

• *contact parts*	***gold-plated***
• *insulation*	*PA 6.6 (Polyamid) UL94 - V2*
• *fixed by nut (hexagon nut)*	*M12 x 0.75*
• ***colours***	*see table*

MA 014



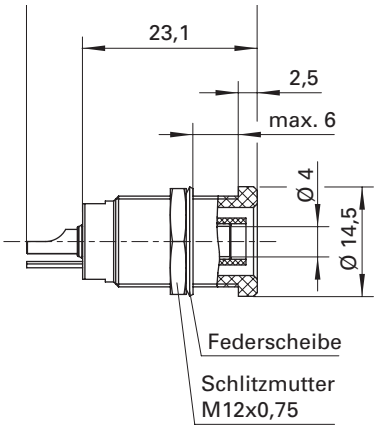



Allgemeine Angaben	
Best.-Nr. [1]	**KBU 7992 L Au /**..(Farbe) Kontaktteile vergoldet
Farben	schwarz, rot
Technische Daten	
Anschluss	löten
Durchgangswiderstand	5 mΩ
Bemessungsspannung [2]	33 V_{AC} / 70 V_{DC}
Bemessungsstrom [2]	10 A
Temperatur-Einsatzbereich	von -25 °C bis +80 °C
Anzugsdrehmoment der Sechskantmutter	45 Ncm

[1] andere Kontaktoberflächen, Farben und Anschlüsse auf Anfrage
[2] bei normalen Umgebungstemperaturen

General information	
Order No. [1]	***KBU 7992 L Au /**..(colour)* *contact parts gold-plated*
colours	*black, red*
Technical data	
terminal	*solder*
transition resistance	*5 mΩ*
rated voltage [2]	*33 V_{AC} / 70 V_{DC}*
rated current [2]	*10 A*
operating temperature	*from -25 °C to +80 °C*
max. torque hexagon nut	*45 Ncm*

[1] *other contact platings, colours and terminals on request*
[2] *at normal ambient temperatures*