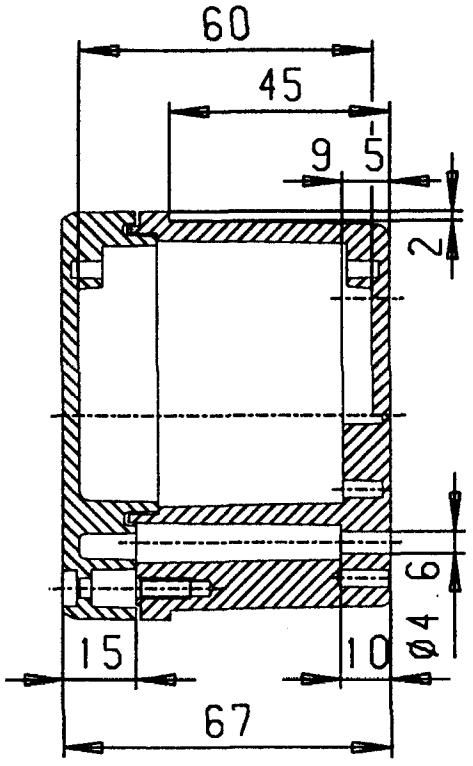

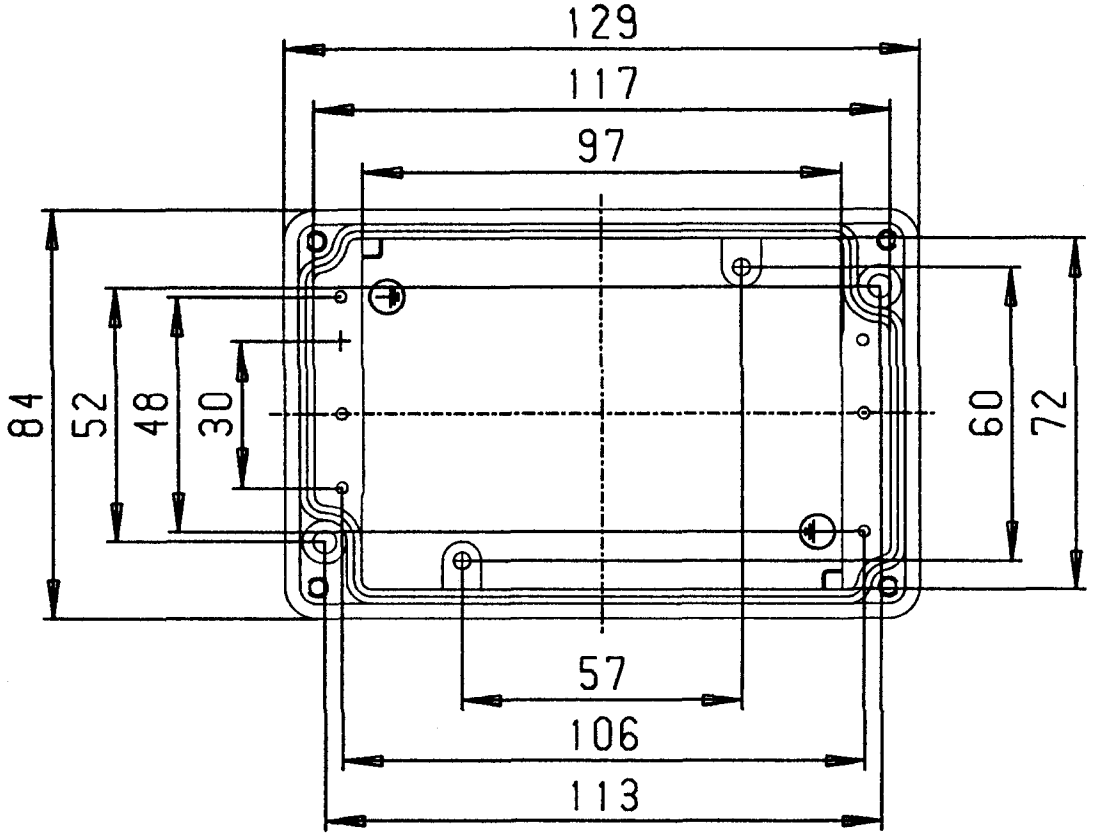

RS 202-2030

Nicht tolerierte Maße Gußtoleranzen DIN 1688 GTR 13 Spanende Bearbeitung (DIN 7168 - m)						
0 5-3	>3-6	>6-30	>30-120	>120-400	>400-1000	
±0 05	±0 1	±0 2	±0 3	±0 5	±0.8	
			Datei EK0835F			
			1995	Datum	Name	
			Bearb	03 06	M A	
			Gepr	04 06	DE	
			Norm			
Ind	Änderung	Tag	Name			

ROLEC Gehäusesysteme

Diese Zeichnung ist unser geistiges Eigentum und urheberrechtlich geschützt. Sie darf nur mit unserer Genehmigung kopiert oder an Dritte weitergegeben werden.

Material Aluminium

EK 082

Maßstab

Nr 110 082 000

Blatt von Bl