La société Bollhoff se réserve le droit d'apporter à ce plan toutes les modifications qu'elle jugera nécessaires sans autre préavis.

Ce plan appartient à la société Bollhoff. Il ne peut être copié, reproduit ou communiqué à des tiers sans autorisation.

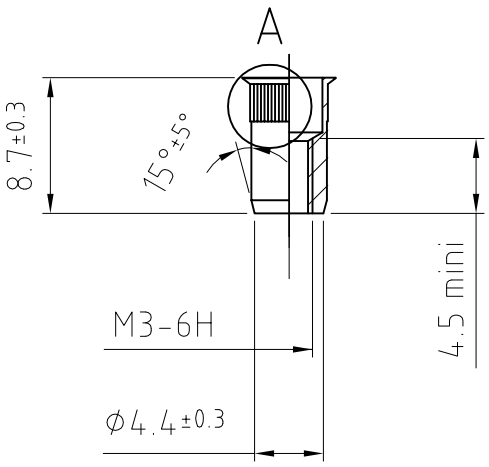

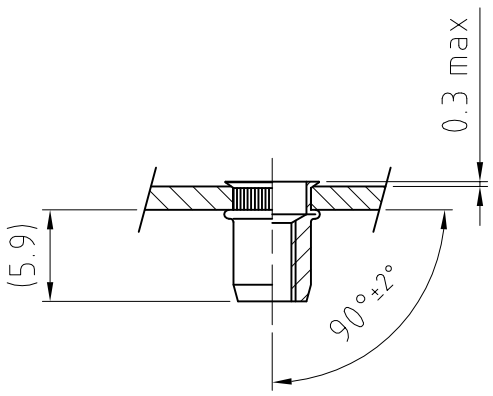

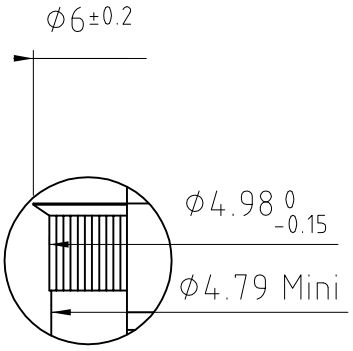

A (4:1)

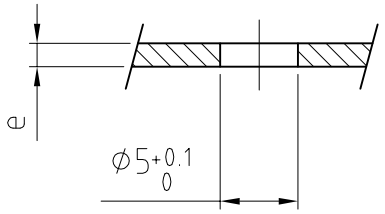

Sertissage e (mm): 0.7 -> 1.5
Course de sertissage S (mm): 2.4 -e
Effort de sertissage maxi (N): 3500
Couple de serrage maxi (Nm): 1.2
Charge d'épreuve maxi (N): 4000

Date	Nom	Modification	Ind.
03/11/03	EMI	Ajout vue détail A pour cotation moletage	B

Matière: X8CrNiS18-9/AISI303

Traitement de surface:

Traitement thermique:

Autre traitement:

BOLLHOFF

Bollhoff Otalu sa
Techniques et composants d'assemblage

BOLLHOFF

Standard correspondant:

Désignation: RIVKLE® M3

Poids	Echelle	Date	Dessiné par	Vérifié par
	2/1	12/02/03	CPH	

Référence: RF66__M_3_____015_____

N° article	N° Plan	Type	Ind.
3436603015		02	B