WERMA
SIGNALTECHNIK

# Betriebsanleitung
Einbauleuchte
206 - 208, 216 - 218

# Instructions for use
Installation Beacon
206 - 208, 216 - 218

# Mode d'emploi
Feu d' installation
206 - 208, 216 - 218

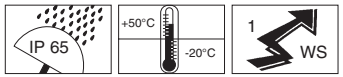


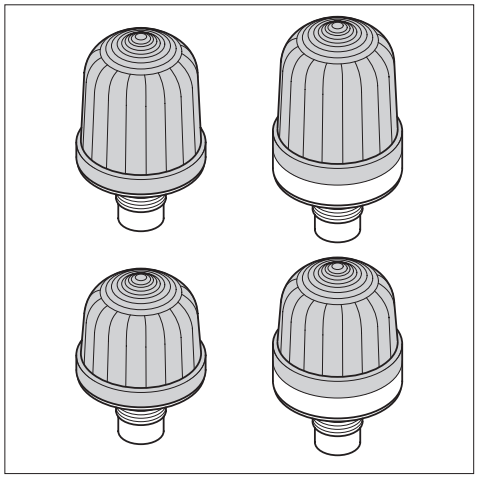

## Funktion / Function / Fonctionnement

Das Gerät erzeugt aus elektrischen Signalen sichtbare (Blitz-, Dauerlicht) Signale. Es ist nach EN 60947 aufgebaut und geprüft.
The appliance produces visible (flashing or permanent light) signals via electrical signals. The appliance is produced and approved according to EN 60947.
L'appareil produit des signaux visibles (feu flash, feu permanent) via des signaux électriques. L'appareil est fabriqué et contrôlé selon EN 60947.

## Module / Modules / Eléments

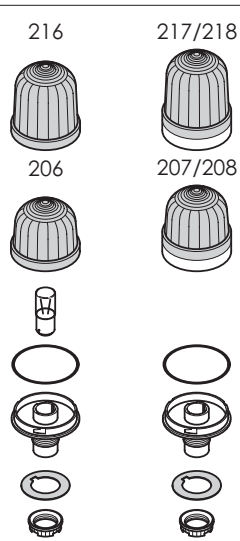


## WARNUNG / CAUTION / ATTENTION — Sicherheitshinweise / Safety instructions / Consignes de sécurité



- Anschluß nur durch eine Elektrofachkraft.
- Wiring must be carried out by a qualified electrician.
- Connexion à effectuer par un électrotechnicien confirmé.




- Vor Anschluß und bei Beschädigung des Geräts Netzspannung abschalten.
- Turn off the power supply before connecting the appliance.
- Couper la tension d'alimentation pendant le câblage de l'appareil.



- LED-Ausführungen benutzten lichtemittierende Diode Klasse 1.
- LED versions use light emitting diodes class 1.
- Les modèles LEDs emploient des diodes électroluminescente de classe 1.

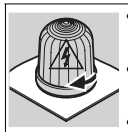

- Gerät nur in komplett montiertem Zustand betreiben.
- Only operate the appliance when completely assembled.
- N'employer l'appareil qu'en état complètement monté.




- Auf korrekte Nennspannung achten.
- Observe the correct nominal voltage.
- Respecter la tension nominale indiquée.



- Wenn durch einen Ausfall des Signalgeräts eine Gefährdung von Menschen oder Beschädigung von Betriebseinrichtungen möglich ist, muß dies durch zusätzliche Sicherheitsmaßnahmen verhindert werden.
- In the event of failure, additional precautions must be taken to ensure the safety of personnel and production equipment.
- En cas de panne ou défaut sur l'appareil prendre les mesures nécessaires afin d'assurer la sécurité des opérateur et des équipements de travail.

## Technische Daten / Technical specifications / Données techniques

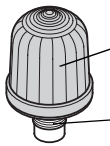


| | |
|---|---|
| | Dauerlicht, Permanent light, Feu permanent |
| 206 □00 00 | 12 – 240V≂, max. 7W |
| 216 □00 00 | 12 – 240V≂, max. 10W |
| | LED-Dauerlichtelement, LED-permanent light, LED-Feu permanent, $I_0$ < 500mA |
| 207 □00 75 | 24V≂, 45mA |
| 217 □00 75 | 24V≂, 45mA |
| 207 □00 67 | 115V~, 25mA |
| 217 □00 67 | 115V~, 25mA |
| 207 □00 68 | 230V~, 25mA |
| 217 □00 68 | 230V~, 25mA |

| | |
|---|---|
| | Blitzlichtelement, Flashing light, Feu flash, $I_0$ < 500mA |
| 208 □00 55 | 24V=, 100mA, ca. 0.75 Hz |
| 218 □00 55 | 24V=, 100mA, ca. 0.75 Hz |
| 208 □00 67 | 115V~, 20mA, ca. 0.75 Hz |
| 218 □00 67 | 115V~, 20mA, ca. 0.75 Hz |
| 208 □00 68 | 230V~, 15mA, ca. 0.75 Hz |
| 218 □00 68 | 230V~, 15mA, ca. 0.75 Hz |
| 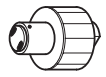 | LED Lampe, LED light, LED-Feu BA 15 d |
| 956 □00 75 | 24V≂, 45mA |
| 956 □00 67 | 115V~, 15mA |
| 956 □00 68 | 230V~, 15mA |
| ▲ | |
| 1 | rot, red, rouge |
| 2 | grün, green, vert |
| 3 | gelb, yellow, jaune |
| 4 | weiß, white, blanc |
| 5 | blau, blue, bleu |
|  | BA 15 d, max. 42mm (1.65"), 5W, (für, for, pour 206) |
| 955 840 34 | 12V |
| 955 840 35 | 24V |
| 955 840 57 | 115V |
| 955 840 38 | 230V |
|  | BA 15 d, max. 52mm (2.05"), 7W, (für, for, pour 216) |
| 955 015 34 | 12V |
| 955 015 35 | 24V |
| 955 015 57 | 115V |
| 955 015 38 | 230V |

## Reinigung / Cleaning / Nettoyage

Reinigung mit milden, nicht scheuernden und nicht kratzenden Mitteln möglich. Niemals aggressive Reinigungsmittel wie z.B. Lösungsmittel verwenden.
Clean the appliance from outside with a light, non-scouring cleaning agent. Do not use aggressive cleaning agents, like e.g. solvents.
Nettoyer l'extérieur de l'appareil avec un produit doux, non abrasif. Ne jamais utiliser des produits de nettoyage agressifs comme p.ex. des détergents.

## Wartung / Maintenance / Entretien

Das Gerät ist wartungsfrei.
The appliance is maintenance-free.
L'appareil ne nécessite aucun service d'entretien.

## Montage
## Mounting
## Montage

1)

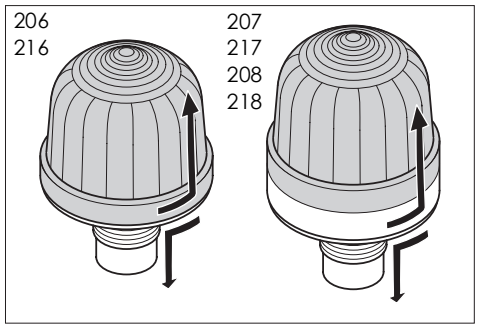


2)

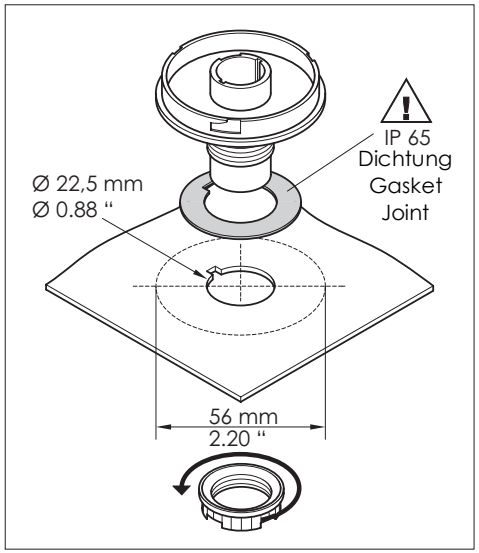


3)

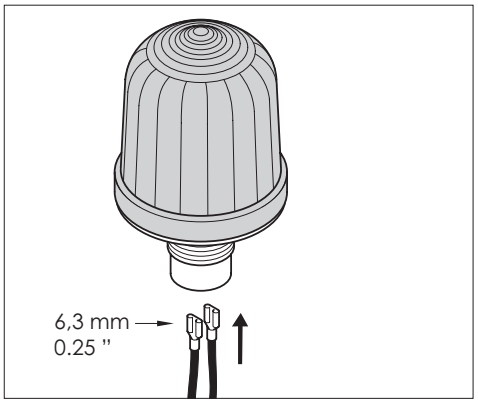


4a)

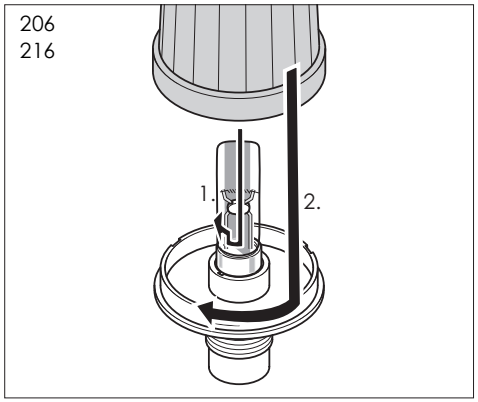


4b)

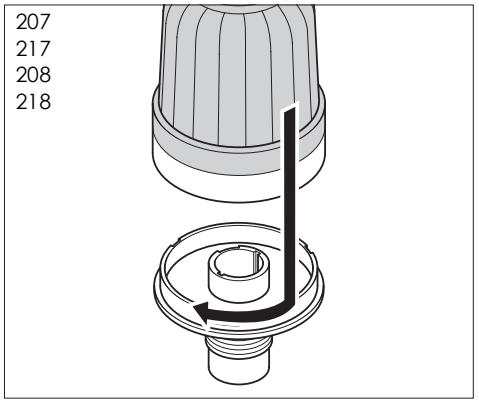


## Glühlampenwechsel
## Change of bulb
## Changement de l’ampoule

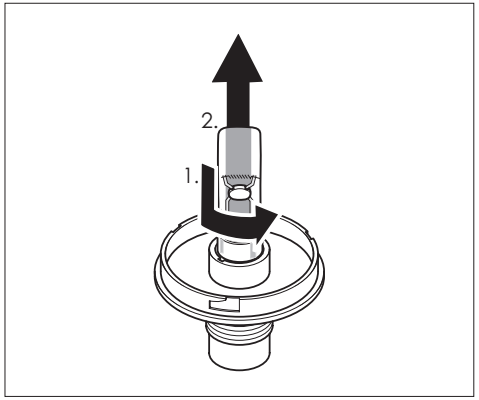


Technische Änderungen vorbehalten
Subject to technical modifications
Sous réserve de modifications techniques

310.206.001.1101

© Ⓓ

WERMA SIGNALTECHNIK

WERMA Signaltechnik GmbH + Co.
D-78604 Rietheim-Weilheim
Telefon +49 (0)7424 / 9557-0
Telefax +49 (0)7424 / 9557-44
info@werma.de
www.werma.de