Diese Zeichnung ist unser Eigentum und darf ohne unsere ausdrückliche Genehmigung, auch auszugsweise, weder vervielfältigt noch ihr Inhalt dritten Personen mitgeteilt oder zugänglich gemacht werden.

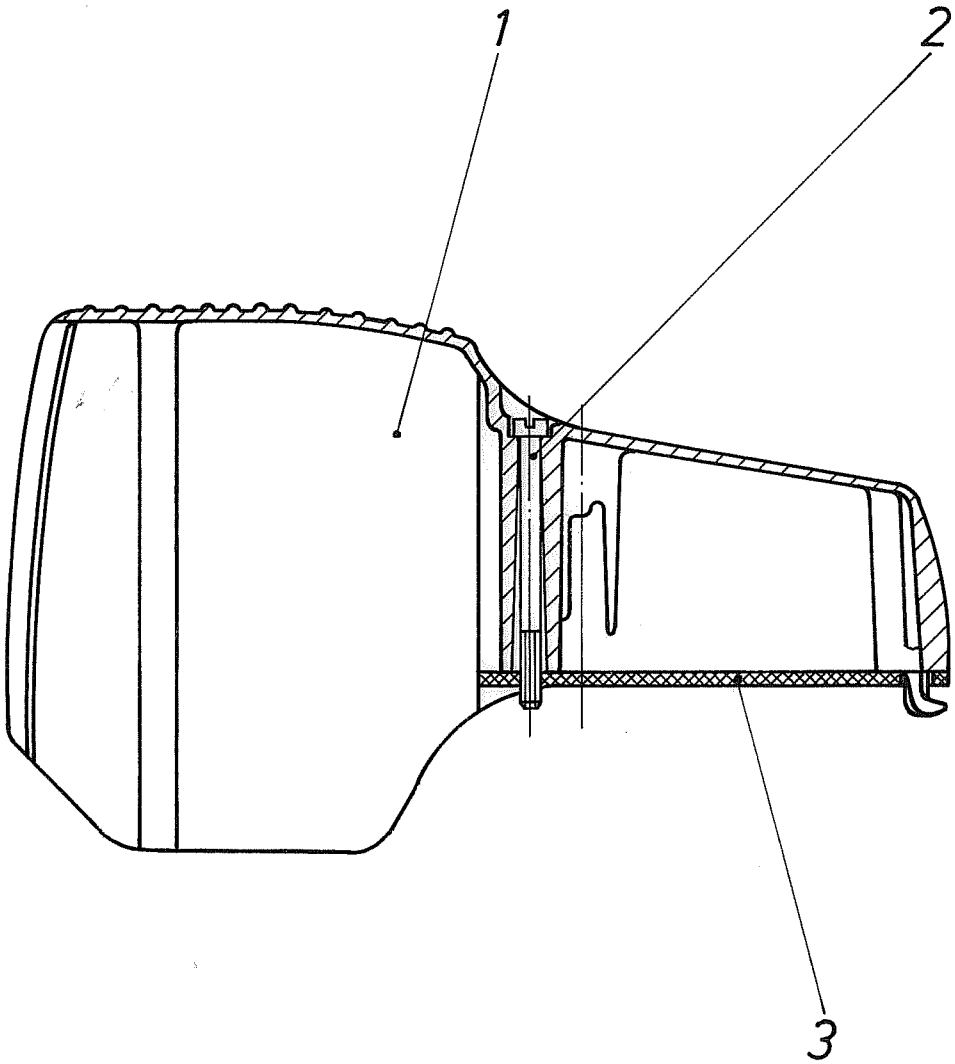

neu gezeichnet

Original Nr. 2

Nr.	Änderung	Mitt.-Nr.	Datum	Name
d				
c				
b				
a				

Zeichnungs-Filmstelle

Film-Nr.	Reg.-Nr.	Lfd.-Nr.

Ersatz für :
Ersetzt durch :
Passend zu :
Typ-Bezeichnung : F1

Werkstoff :

Gewicht

Maße ohne Toleranzangabe nach DIN 7168 mittel

	Datum	Name	Paßmaß	Abmaß
Gezeichnet	9. 12. 81	M. Kempkes		
Geprüft				
Normgeprüft				

Oberflächenz. und Zuordnung der Rauhtiefen in µm

ohne	~	▽	▽▽	▽▽▽	▽▽▽▽
≦ 1000	≦ 400	≦ 63	≦ 25	≦ 10	≦ 4

HANS BERNSTEIN
Spezialfabrik für Schaltkontakte
Porta Westfalica

Maßstab: 1:2

Benennung : UN Haube kompl. m.Fz.

Hauptgr. 390 . Untergr. 601 . Lfd.-Nr. 0719