

System support
one-piece with safety lid

Systemhalter
einteilig mit Sicherungsbügel

CABLE PROTECTION
KABELSCHUTZTECHNIK

FH-0

PMACLIP

application	•	in machine building and installation applications
material	•	high-grade, specially formulated polyamide 6
characteristics	•	one-piece construction
	•	very high impact resistance
	•	optimal axial strain relief due to integrated rib
	•	suitable for overhead installations due to safety lid
	•	high retention forces
	•	quick mounting due to single hole fixing
	•	very good chemical properties
	•	free from halogen and cadmium
	•	fits both conduit profiles - fine (T) and coarse (G)
	•	fits to rail for system supports FHS
suitable for		PMAFLEX, PMA Smart Line
colour		black, grey

PMACLIP

Einsatzbereich	•	*im Maschinen- und Anlagebau*
Material	•	*hochwertiges, speziell formuliertes Polyamid 6*
Eigenschaften	•	*einteilige Bauweise*
	•	*hervorragende Schlagfestigkeit*
	•	*optimale axiale Zugentlastung durch integrierte Rippe*
	•	*geeignet für Überkopf-Installation durch Sicherungsbügel*
	•	*hohe Haltekräfte*
	•	*schnelle Montage durch Einlochbefestigung*
	•	*sehr gute chemische Eigenschaften*
	•	*halogen- und cadmiumfrei*
	•	*passend zu Rohrprofilen fein (T) und grob (G)*
	•	*passend zu Systemhalter-Schiene FHS*
passend zu		*PMAFLEX, PMA Smart Line*
Farbe		*schwarz, grau*

order no.		**conduit size**	**dimensions in mm (nom.)**						**weight**	**packing unit**
black	grey	NW	A	B	C	H	E	M	kg/100 pcs	PU/pcs
Bestell-Nr.		***Rohrgrösse***	***Dimensionen in mm (nom.)***						***Gewicht***	***Verp.-Einheit***
schwarz	*grau*	*NW*	*A*	*B*	*C*	*H*	*E*	*M*	*kg/100 Stk.*	*VE/Stk.*
BFH-07-0	SFH-07-0	07	17.0	20.0	21.5	13.5	40.5	M4	0.3	100
BFH-10-0	SFH-10-0	10	20.5	20.0	24.5	15.5	47.5	M5	0.4	100
BFH-12-0	SFH-12-0	12	24.0	20.0	27.0	16.5	54.5	M5	0.6	100
BFH-17-0	SFH-17-0	17	30.0	20.0	34.0	20.0	68.0	M6	0.8	100
BFH-23-0	SFH-23-0	23	38.5	20.0	42.0	24.0	85.0	M6	1.1	100
BFH-29-0	SFH-29-0	29	45.5	20.0	48.0	27.0	99.0	M6	1.5	100
BFH-36-0	SFH-36-0	36	55.5	20.0	56.0	31.0	119.0	M6	1.9	50
BFH-48-0	SFH-48-0	48	67.5	20.0	68.0	37.0	143.0	M6	2.6	50

Our customer service or local distribution partner will be pleased to help you concerning product availability and lead time
Unser Kundendienst oder die lokale PMA-Vertretung gibt Ihnen über die Artikelverfügbarkeit und Lieferzeit gerne Auskunft

Code reference ***Nr.-Schlüssel***

B	=	black colour	*Farbe schwarz*
S	=	grey colour	*Farbe grau*
FH	=	type	*Typ*
17	=	conduit size	*Rohrgrösse*
0	=	one-piece	*einteilig*

B FH - 17 - 0

Dimensions ***Dimensionen***

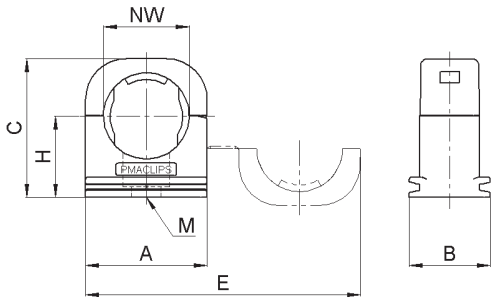



System support
one-piece with safety lid

Systemhalter
einteilig mit Sicherungsbügel

CABLE PROTECTION
KABELSCHUTZTECHNIK

FH-0

PMACLIP *PMACLIP*

properties		unit	value	test method
	Eigenschaften	***Einheit***	***Wert***	***Prüfmethode***
Mechanical properties	***Mechanische Eigenschaften***			
Tensile modulus	*Zug-E-Modul*	N/mm2	1'200 ... 3'700	ISO 527
Tensile strength	*Reissfestigkeit*	N/mm2	45 ... 65	ISO 527
Notched bar impact test	*Kerbschlagzähigkeit*	kJ/m2	4 ... 20	ISO 180/1C
Thermal properties	***Thermische Eigenschaften***			
Temperature range	*Temperaturbereich*	°C	-40 ... +105	PMA-Norm DO 9.21-4510
Short-term	*Kurzzeitig*	°C	+160	
Flame properties	***Brandeigenschaften***			
Free from halogen and cadmium	*Halogen- und cadmiumfrei*		yes *ja*	DIN 53474
Flame class	*Flammklasse*		V2	UL 94
Glowing wire test	*Glühdrahtprüfung*	°C	960	EN 60695-2-10
Oxygen index (LOI)	*Sauerstoffindex (LOI)*	%	> 30	ASTM D 2863
I-classification	*I-Klassifizierung*		I3	NF F 16-101
Smoke emission class	*Rauchgasklassifizierung*		F2	NF F 16-101 + 102
Chemical properties	***Chemische Eigenschaften***			
please refer to catalogue PMAFIX/PMAFLEX or www.pma.ch	*ersichtlich in PMAFIX/PMAFLEX-Katalog oder unter www.pma.ch*			
Content of delivery	***Lieferumfang***			
System support	*Systemhalter*			
Mounting indication	***Montagehinweis***			

Mounting *Montage*

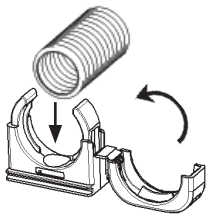

Please consider the appropriate assembly instructions on www.pma.ch

Bitte beachten Sie die entsprechende Montageanleitung unter www.pma.ch

Dismounting *Demontage*

Can be re-opened with a screwdriver

Wiederöffnung mit Schraubenzieher

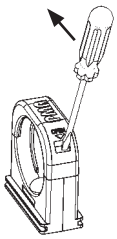

The specifications and instructions for our customers in this document reflect the product engineering level at the time of manufacturing. Please consider the valid data sheet release at a time. For questions please contact the PMA customer service. PMA AG accepts no liability for damages resulting from unprofessional installation or application or misuse for a purpose. This disclaimer also includes damages to third parties. It is the customer's responsibility to check the delivered products and immediately notify PMA AG of detected faults. It is also the customer's responsibility to test the delivered product on its applicability for the intended purpose. PMA AG will accept no liability or responsibility for their products if a product or a PMA system is combined or used together with third-party products, i.e. products from other companies than PMA AG. Jurisdiction in all legal disputes concerning product liability have the courts of the canton of Zurich/Switzerland. Swiss law applies.
For more information and the newest data sheet releases go to: www.pma.ch

Die in diesem Dokument für unsere Kunden enthaltenen Angaben und Instruktionen entsprechen dem neuesten Stand unserer Technik zum Zeitpunkt der Herstellung des Produktes. Es ist der jeweils gültige Datenblattstand zu berücksichtigen. Bei Fragen wenden Sie sich bitte an den PMA-Kundendienst. Die PMA AG lehnt jede Haftung bei unsachgemässer Montage oder Verwendung sowie Zweckentfremdung des Produktes ab. Dieser Haftungsausschluss umfasst auch allfällige Drittschäden. Es obliegt dem Kunden, die gelieferte Ware zu prüfen und allfällig festgestellte Mängel sofort der PMA AG anzuzeigen. Es obliegt ferner dem Kunden, die Ware auf ihre Eignung zwecks einer spezifischen Anwendung zu überprüfen. Die PMA AG lehnt jegliche Haftung für ihre Produkte ab, wenn ein einzelnes Produkt oder ein PMA-System mit Fremdprodukten, d.h. Produkten anderer Unternehmungen kombiniert bzw. verwendet wird. Gerichtsstand für Streitigkeiten bezüglich Produkthaftung sind die Gerichte des Kantons Zürich/Schweiz. Es kommt Schweizer Recht zur Anwendung.
Ergänzende Informationen und neueste Datenblätter unter: www.pma.ch