SET 9664 | **4 mm Kelvin** | Prüf- und Mess-Set „Standard“
4 mm Kelvin | *Test and measurement set „Standard“*

Kelvin Standard Prüf- und Mess-Set für die unterschiedlichsten Messaufgaben, als Ergänzung zu den Messgeräten üblicherweise beigelegten 4 mm-Prüfleitungen.

Sie haben weitere Anforderungen?
In unserem Kelvin-Programm finden Sie zusätzliche Produkte für Ihre Anwendung.

Kelvin test and measurement set for a wide range of measuring tasks, as a supplement to the 4 mm test leads normally provided with measuring tools.

Do you have additional requirements?
In our Kelvin programme,
you will find additional products for your application.

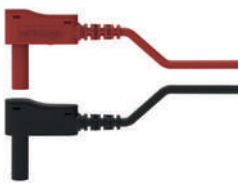

KWML 7420 / SAK / 150
Art. Nr. 99015037



x2

Stand: 27.11.2025

Best.-Nr. SET 9664

Mess-Set bestehend aus:

KWML 7420 / SAK / 150
- 2 Sicherheits-Winkel-Federkorbstecker konfektioniert an hochflexibler, doppelt-isolierter PVC-Leitung und Sicherheits-Kelvinklemme
- diese Kelvinmessleitung wurde speziell für Vierleitermessungen entwickelt
- Sicherheits-Kelvinklemme mit Klemmbereich bis Ø 34 mm
- den Warnhinweis WH 019 finden Sie unter www.schuetzinger.de

⚠ **WH 019**

Für eine fachgerechte Anwendung unserer Produkte müssen die Sicherheitshinweise in unserem Katalog beachtet werden.

Weitere technische Daten finden sich in den einzelnen Produktdatenblättern.

Order No. SET 9664

Measuring set *consisting of:*

KWML 7420 / SAK / 150
- *2 safety lamella-basket angle plugs assembled on highly flexible, double-insulated PVC cable and safety kelvin clip*
- *this kelvin measuring lead has been especially developed for four-wire measurement*
- *safety kelvin clip with grips up to Ø 34 mm*
- *please visit www.schuetzinger.de to find the warning notice WH 019*

⚠ **WH 019**

For proper use of our products, the safety instructions in our catalogue must be observed.

Please see product data sheets for further technical details.

SET 9664 bestehend aus:	
Teilebezeichnung	
KWML 7420 / SAK / 150	2x schwarz/ rot
Best.-Nr. [1)]	**SET 9664**

[1)] andere Kontaktoberflächen, Farben, Längen und individuelle Bestückung auf Anfrage

SET 9664 *includes:*	
Part description	***Quantity and colour***
KWML 7420 / SAK / 150	*2x black/ red*
Order No. [1)]	***SET 9664***

[1)] *other contact platings, colours, lenghts and individual equipping on request*

Kelvin-Messleitung
- 2 Sicherheits-Winkel-Federkorbstecker konfektioniert an hochflexibler, doppelt-isolierter PVC-Leitung und Sicherheits-Kelvinklemme
- diese Kelvinmessleitung wurde speziell für Vierleitermessungen entwickelt
- Sicherheits-Kelvinklemme mit Klemmbereich bis Ø 34 mm
- den Warnhinweis WH 019 finden Sie unter www.schuetzinger.de

Best.-Nr. KWML 7420 / SAK / 150
- Leitung PVC-doppelt-isoliert
- Kontaktteile **vernickelt**
- Isolierteile PA 6.6 (Polyamid)
- **Farben** siehe Tabelle

⚠ **WH 019**

Kelvin measuring lead
- *2 safety lamella-basket angle plugs assembled on highly flexible, double-insulated PVC cable and safety kelvin clip*
- *this kelvin measuring lead has been especially developed for four-wire measurement*
- *safety kelvin clip with grips up to Ø 34 mm*
- *please visit www.schuetzinger.de to find the warning notice WH 019*

Order No. KWML 7420 / SAK / 150
- *cable* *PVC double-insulated*
- *contact parts* ***nickel-plated***
- *insulation* *PA 6.6 (Polyamid)*
- ***colours*** *see table*

⚠ **WH 019**

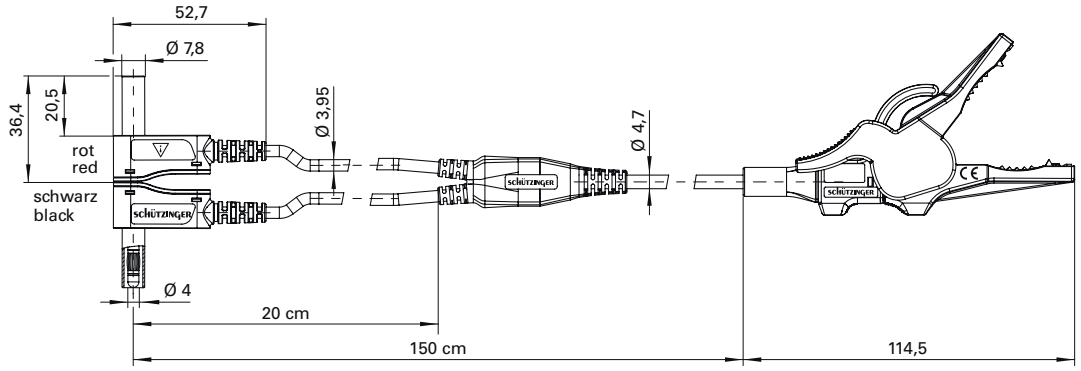

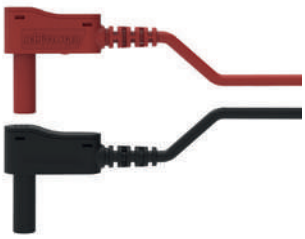



Allgemeine Angaben	
Best.-Nr. [1]	**KWML 7420 / SAK / 150** Kontaktteile vernickelt
Farben	schwarz/rot
Längen	150 cm
Technische Daten	
Leitung	PVC-doppelt-isoliert
Durchgangswiderstand außen	320 mΩ
Durchgangswiderstand innen	60 mΩ
Bemessungsspannung [2]	30 V_{AC} / 60 V_{DC}
Bemessungsstrom [2]	10 A pro Leitung
Betriebstemperatur	von -10 °C bis +80 °C

General information	
Order No. [1]	***KWML 7420 / SAK / 150*** *contact parts nickel-plated*
colours	*black/red*
lengths	*150 cm*
Technical data	
cable	*PVC double-insulated*
transition resistance outside	*320 mΩ*
transition resistance inside	*60 mΩ*
rated voltage [2]	*30 V_{AC} / 60 V_{DC}*
rated current [2]	*10 A per lead*
operating temperature	*from -10 °C to +80 °C*

[1] andere Kontaktoberflächen, Farben und Längen auf Anfrage
[2] bei normalen Umgebungstemperaturen

[1] *other contact platings, colours and lengths on request*
[2] *at normal ambient temperatures*