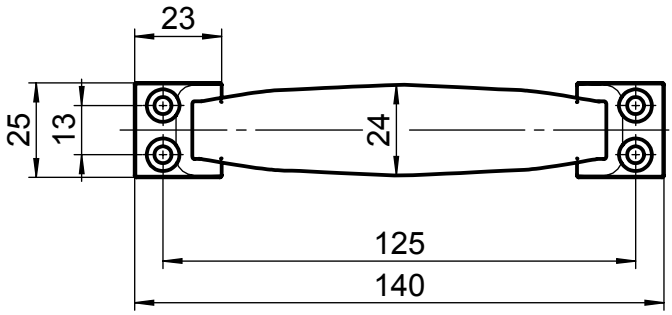

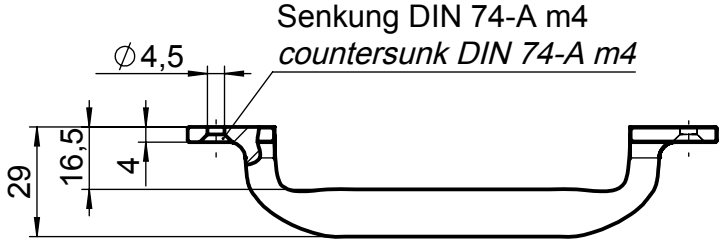

M 1:2

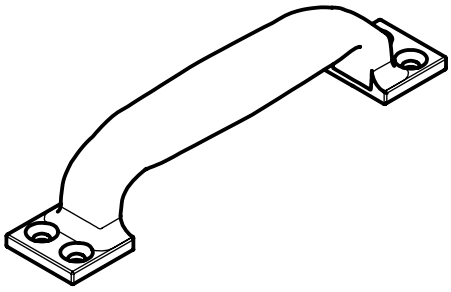

0

schwarz einbrennlackiert

[mm] Roh- / Ausgangsteil	Zul. Abw. ISO 2768-mK ISO 8015	Oberflächen ISO 1302	Werkstoff Grauguss; STUV Mat.-Nr. ---
			Abmessung 331,11 g 0, cm³

	Datum	Name
Bearb.	13.10.2010	t.mai
Gepr.	13.10.10	t.mai
Norm		

Benennung: **Handgriff**

Maßstab: 1:2

Format: A4H

Steinbach & Vollmann
GmbH + Co. KG
42579 Heiligenhaus
www.stuv.de

Zeichnungsnummer: 16304470

Blatt: 01 von 1 Bl.

Zust.	Änderung	Datum	Name

Urspr.: 163044700000 Ers. f.: Ers. d.:

ISO 2768 mK	Längenmaße					Winkelmaße					Fasen / Rundungsradien				Geradheit u. Ebenheit					Rechtwinkligk.			Symmetrie			Lauf
	0,5 bis 6	6 bis 30	30 bis 120	120 bis 400	400 bis 1000	bis 10	10 bis 50	50 bis 120	120 bis 400	über 400	0,5 bis 3	3 bis 6	6 bis 30	30 bis 120	bis 10	10 bis 30	30 bis 100	100 bis 300	300 bis 1000	bis 100	100 bis 300	100 bis 1000	bis 100	100 bis 300	100 bis 1000	
XII mittel / K	± 0,1	± 0,2	± 0,3	± 0,5	± 0,8	± 1°	± 30'	± 20'	± 10'	± 5'	± 0,2	± 0,5	± 1	± 2	0,05	0,1	0,2	0,4	0,6	0,4	0,6	0,8	0,6	0,6	0,8	0,2

Weitergabe sowie Vervielfältigung dieses Dokuments, Verwertung und Mitteilung seines Inhalts sind verboten, soweit nicht ausdrücklich gestattet. Alle Rechte vorbehalten nach DIN34