Sicherheits-Einbaubuchse
- zum Einbauen in Frontplatten bis 6 mm Dicke
- Befestigung mittels einer Schlitzmutter M12 x 0,75 und einer Federscheibe
- Montagebohrung Ø 12,2+0,1 mm
- Flachsteckzunge einmalig bis 90° abbiegbar
- **Stanzteil**
- Montage mittels Montagewerkzeug MWZ 8 und MWZ 15, siehe Kapitel Zubehör
- die Montageanleitung MA 007 und den Warnhinweis 034 finden Sie unter www.schuetzinger.de

Best.-Nr. SEB 7077 Ni / ..(Farbe)
- Kontaktteile **vernickelt**
- Isolierteile PA 6.6 (Polyamid) UL94 - V2
- Befestigungsmutter (Schlitzmutter) M12 x 0,75
- **Farben** siehe Tabelle

MA 007 **WH 034**

Safety threaded socket
- *for fixture in panels up to 6 mm thick*
- *fixed by: slotted nut M12 x 0.75 and spring washer*
- *hole Ø 12.2+0.1 mm*
- *flat tab can be bent up to 90° once*
- ***punched part***
- *fixture using special tools MWZ 8 and MWZ 15, see chapter accessories*
- *please visit www.schuetzinger.de to find the assembly instruction MA 007 and the warning notice WH 034*

Order No. SEB 7077 Ni / *..(colour)*
- *contact parts* ***nickel-plated***
- *insulation* *PA 6.6 (Polyamid) UL94 - V2*
- *fastening nut (slotted nut)* *M12 x 0.75*
- ***colours*** *see table*

MA 007 **WH 034**

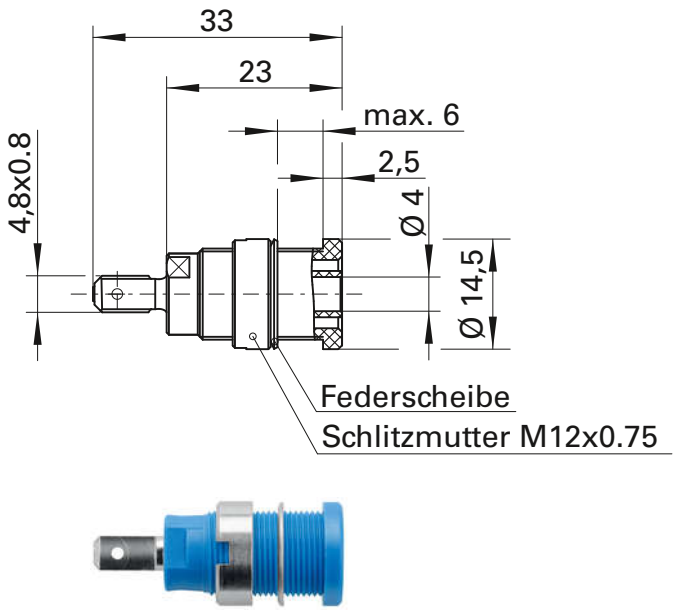

Allgemeine Angaben	
Best.-Nr. [1]	**SEB 7077 Ni /** ..(Farbe) Kontaktteile vernickelt
Farben	schwarz, rot, blau, gelb, grün, grau, braun, weiß, orange, violett, grüngelb
Technische Daten	
Anschluss	FSH 4,8 mm x 0,8 mm
Durchgangswiderstand	5 mΩ
Bemessungsspannung [2]	1000 V CAT III
Bemessungsstrom [2]	24 A
Betriebstemperatur	von -25 °C bis +80 °C
Anzugsdrehmoment der Befestigungsmutter	45 Ncm

General information	
Order No. [1]	***SEB 7077 Ni /*** *..(colour)* *contact parts nickel-plated*
colours	*black, red, blue, yellow, green, grey, brown, white, orange, purple, green-yellow*
Technical data	
terminal	*FR 4.8 mm x 0.8 mm*
transition resistance	*5 mΩ*
rated voltage [2]	*1000 V CAT III*
rated current [2]	*24 A*
operating temperature	*from -25 °C to +80 °C*
max. torque fastening nut	*45 Ncm*

[1] andere Kontaktoberflächen, Farben und Anschlüsse auf Anfrage
[2] bei normalen Umgebungstemperaturen

[1] *other contact platings, colours and terminals on request*
[2] *at normal ambient temperatures*