MESS- UND REGELTECHNIK
MESURE ET RÉGLAGE

Seit über 60 Jahren Innovativ Kompetent Präzis

ROTH+CO. AG
Wiesentalstrasse 20
CH-9242 Oberuzwil
info@rothcoag.ch Tel. 071 955 02 02
www.rothcoag.ch Fax 071 955 02 00

Kapillarrohrregler-Sicherheits-Temperaturbegrenzer — Typ 55.60012.010
Thermostat réglable à capillaire avec limiteur de sécurité — *Typ 55.60012.010*
Adjustable thermostat with capillary tube, and security — Typ 55.60012.010

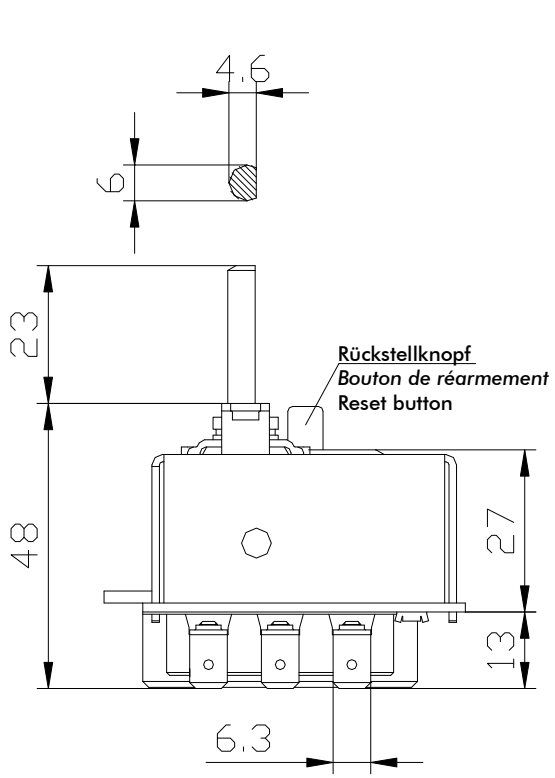

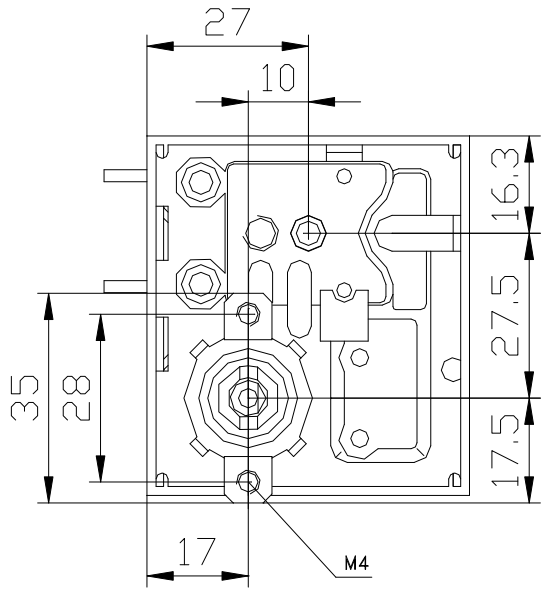

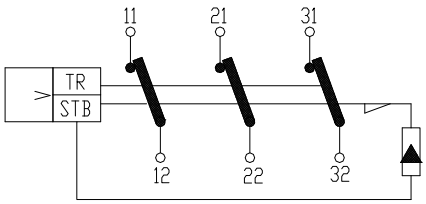

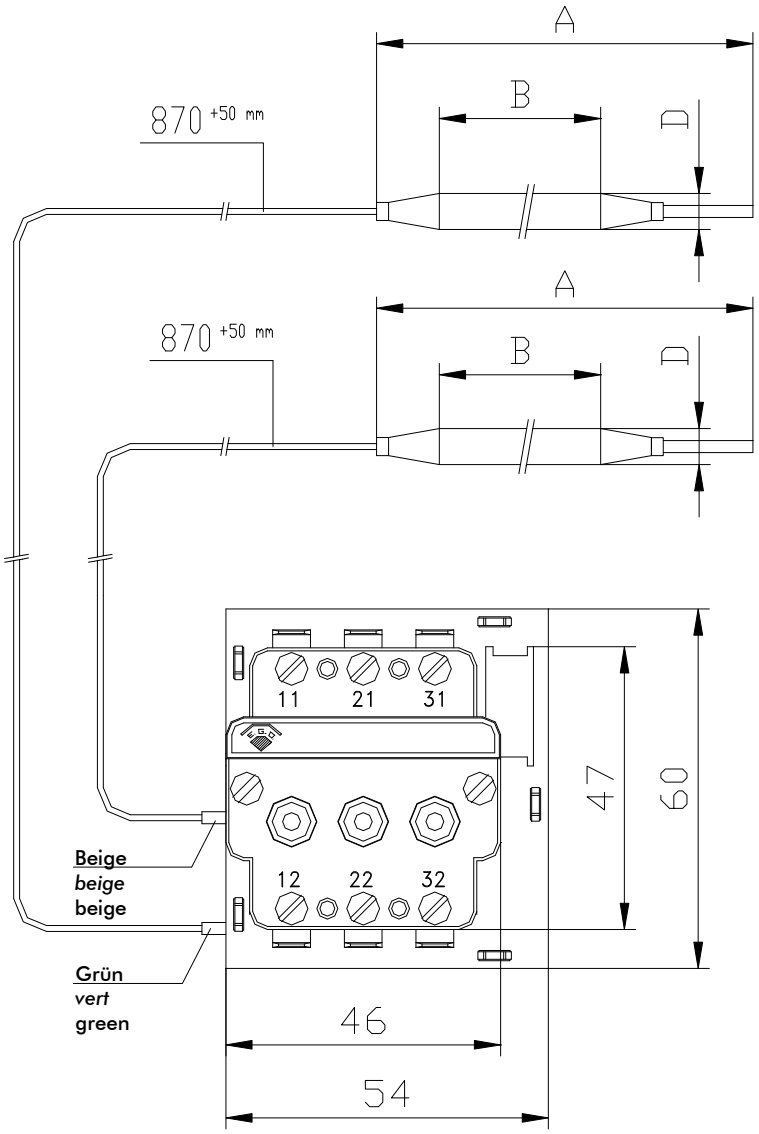

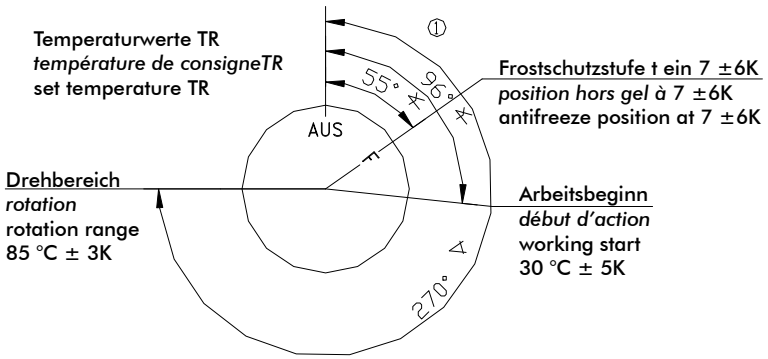

(Kontakte TR können bei Anschlag links auch geschlossen sein)
(*Contacts TR peuvent être aussi fermés par butée à gauche*)
(TR contacts can be also closed by left stop)

M 1:1.25

E.G.O. Kapillarrohrregler-Sicherheits-Temperaturbegrenzer
Temperaturbereich 30 – 85 °C, dreipolig, brucheigensicher

Diese Kombination eines dreipoligen Temperaturreglers und dreipoligen brucheigensicheren Sicherheits-Temperaturbegrenzers in einem Gehäuse wird in Heisswassergeräten, Friteusen und anderen Geräten eingebaut, bei denen eine Temperaturbegrenzung gefordert wird.
Diese Kombination entspricht den Sicherheitsvorschriften des VDE.
Diese Kombination kann auch mit anderen Justiertemperaturen geliefert werden.

STB – Funktion
Sicherheits-Temperaturbegrenzer schaltet aus bei einer Fühlertemperatur von 110 °C.
Kontakte öffnen und werden verriegelt, wenn einjustierte Schalttemperatur überschritten wird. Nach genügender Abkühlung des Temperaturfühlers kann durch Drücken des Rückstellknopfes wieder eingeschaltet werden.
Kontakte öffnen mit Verriegelung ausserdem, wenn hydraulisches Fühlersystem leck wird oder der Temperaturfühler unter -15 °C abgekühlt wird. Im letzteren Fall Fühlertemperatur auf 20 °C bringen und Rückstellknopf drücken.

E.G.O. Thermostat réglable à capillaire avec limiteur de sécurité
Gamme de température 30 – 85 °C, tripolaire, sécurité positive

La combinaison d'un thermostat tripolaire réglable et d'un limiteur tripolaire à réarmement manuel à sécurité positive, dans un même boîtier, sera monté sur un chauffe-eau, une friteuse et sur tout appareil exigeant une limitation de la température.
Cet ensemble respecte les exigences de sécurité VDE.
Cet ensemble peut être aussi fourni avec une température réglée différente.

STB – Fonction
Les contacts s'ouvrent et restent dans cet état lorsque la température réglée a été dépassée.
Une fois le bulbe suffisamment refroidit, ils peuvent être de nouveau commutés en pressant le bouton de réarmement.
Les contacts s'ouvrent et restent ainsi par ailleurs, lorsque le système hydraulique (diastat) fuit ou le bulbe est refroidit à une température inférieure à -15 °C. Dans ce dernier cas, amener le bulbe à 20°C et pressez le bouton de réarmement.

E.G.O. Adjustable thermostat with capillary tube, and security limiter
Temperature range 30 – 85 °C, 3 pole, positive security

The combination of a 3 poles adjustable thermostat and a temperature limiter with positive security in the same case, will be set in a boiler, a deep fryer or on every instrument needing a temperature limitation.
This combination respects the VDE security rules.
This can also be delivered with a different setting temperature.

STB – Function
The contacts are open when the set temperature is exceeded. Once the sensor is cooled enough, they can be switched again by pressing the reset button.
The contacts are also opened when the hydraulic system (diastat) leaks or if the sensor is cooled under a temperature of -15°C. In this last case, bring the sensor to a temperature of 20°C to be able to press the reset button.

Technische Kenndaten

Schaltleistung	20 (4) A/400 V	Min. Biegeradius Kapillarrohr	5 mm
Schaltdifferenz	ca.12 K	Temperaturwächter	Prüfklasse II
Max. Fühlertemp.	130 °C	Temperaturbegrenzer	Überhitzungsschutz
Max. Gehäusetemp.	80 °C		

Données techniques

Pouvoir de coupure	20 (4) A/400 V	Rayon de courbure minimal du capillaire	5 mm
Hystérésis de commutation	ca.12 K	Thermostat de sécurité	Classe II
Température maximale de bulbe	130 °C	Limiteur de température	Protection contre
Température maximale du boîtier	80 °C		surchauffe

Technical data

Breaking capacity	20 (4) A/400 V	Min. bend radius of the capillary tube	5 mm
Differential	ca.12 K	Security thermostat	Class II
Max temperature of the sensor	130 °C	Temperature limiter	Overheat protection
Max temperature of the case	80 °C		