

# POL 102/..(Farbe) POL 201/..(Farbe)
# *POL 102/..(colour) POL 201/..(colour)*

**Polklemme**

- mit unverlierbarem bzw. abschraubbarem Knebelknopf
- mit Isolierringen
- Strombelastbarkeit bis zu 200 A

***Terminal post***

- *with undetachable or unscrewable toogle head*
- *with insulating rings*
- *current-carrying capacity up to 200 A*

**Gerhard Schützinger**
**Labor-Schütz GmbH**
Eichwiesenring 6
D-70567 Stuttgart
Germany

Phone +49 (0) 711/715 46-0
Fax +49 (0) 711/715 46-40

info@schuetzinger.de
www.schuetzinger.de

**Polklemme**
- mit unverlierbarem Knebelkopf

**Best.-Nr. POL 102/..**(Farbe)
- Kontaktteile **Messing**
- Isolierteile Polycarbonat
- **Farben** siehe Tabelle

- Montage-bohrung

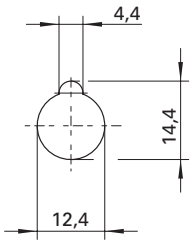


***Terminal post***
- *with undetachable toogle head*

***Order No. POL 102/..****(colour)*
- *contact parts* ***brass***
- *insulation parts* *polycarbonate*
- ***colours*** *see table*

- *hole*

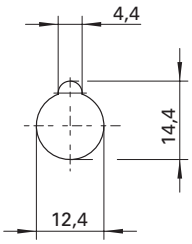




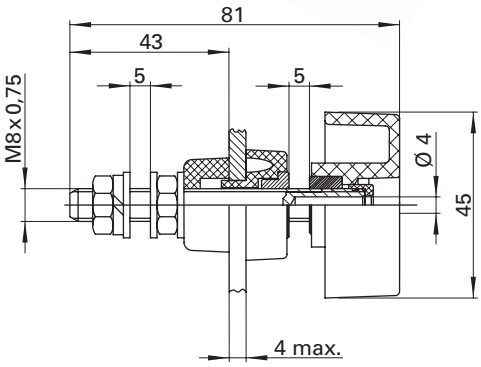


**Polklemme**
- mit abschraubbarem Knebelkopf

**Best.-Nr. POL 201/..**(Farbe)
- Kontaktteile **Messing**
- Isolierteile Polycarbonat
- **Farben** siehe Tabelle

- Montage-bohrung

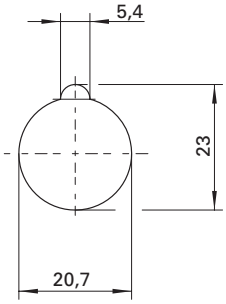


***Terminal post***
- *with unscrewable toogle head*

***Order No. POL 201/..****(colour)*
- *contact parts* ***brass***
- *insulation parts* *polycarbonate*
- ***colours*** *see table*

- *hole*

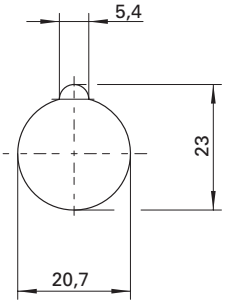




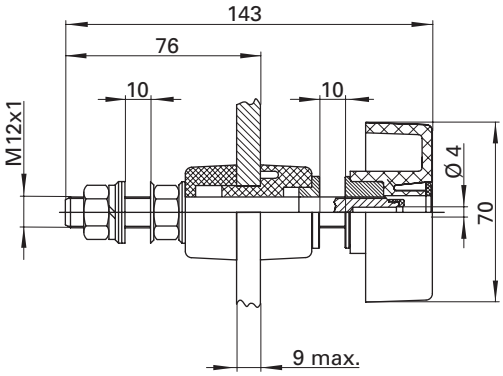


| **Allgemeine Angaben** | | |
|---|---|---|
| **Bestell.-Nr.** | **POL 102/..**(Farbe) Kontaktteile Messing | **POL 201/..**(Farbe) Kontaktteile Messing |
| Farben [1] | schwarz, rot, blau, gelb, grün, grüngelb | schwarz, rot, blau, gelb, grün, grüngelb |
| **Technische Daten** | | |
| Anschluss | M8 x 0,75 | M12 x 1 |
| Anzugsdrehmoment der Muttern | 6 Nm | 15,5 Nm |
| Durchgangswiderstand | < 0,4 mΩ | < 0,3 mΩ |
| Bemessungsspannung | 1000 V | 1000 V |
| Bemessungsstrom | 100 A | 200 A |
| Temperatur-Einsatzbereich | von -25 °C bis +115 °C | von -25 °C bis +115 °C |

[1] andere Ausführungen auf Anfrage

| ***General information*** | | |
|---|---|---|
| ***Order No.*** | ***POL 102/..****(colour)* *contact parts brass* | ***POL 201/..****(colour)* *contact parts brass* |
| *colours* [1] | *black, red, blue, yellow, green, green-yellow* | *black, red, blue, yellow, green, green-yellow* |
| ***Technical data*** | | |
| *terminal* | *Nut 8 x 0,75* | *Nut 12 x 1* |
| *max. torque for nuts* | *6 Nm* | *15.5 Nm* |
| *transition resistance* | *< 0.4 mΩ* | *< 0.3 mΩ* |
| *rated voltage* | *1000 V* | *1000 V* |
| *rated current* | *100 A* | *200 A* |
| *operating temperature* | *from -25 °C to +115 °C* | *from -25 °C to +115 °C* |

[1] *other types on request*