AC 5003

Modulunterteil FK

AS-i Schnittstelle
zum Moduloberteil

Schnellmontagetechnik
für AS-i Flachkabel

Hutschienen- und
Rückwandmontage

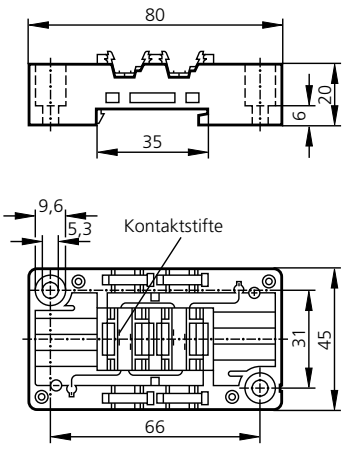

Ausführung Schnittstellen		**FK-E-Koppelmodul mit externer Spannungseinspeisung AS-i / 24 V DC**
Betriebsspannung gemäß AS-i Spezifikation	[V]	26,5 ... 31,6 DC
Kontaktbelastbarkeit	[A]	≤ 2
AS-i Profil		abhängig vom angeschlossenen Gerät
E/A-Konfiguration	[Hex]	—
ID-Code	[Hex]	—
Datenbits		verfügbar über AS-i
Parameterbits		verfügbar über AS-i
AS-i Schnittstelle Verpolungsschutz, mechanisch		•
Schutzart		IP 20/65/67 je nach verwendetem Moduloberteil
Umgebungstemperatur	[°C]	-25 ... +85
Gehäusematerial		PBTP
Anzeige AS-i Spannung		—
Anzahl Anschlußbuchsen		—
Anschluß		über Durchdringungstechnik an AS-i Flachkabel über Kontaktbuchsen Verbindung zum Moduloberteil
Besonderheiten		3 Verschlußstücke, 4 FK-Profildichtungen unverlierbar im Modul gelagert 1 Kabelschacht für AS-i 1 Kabelschacht für externe 24 V DC Versorgung
Zubehör (optional)		AC3000 Deckel zur Verwendung als Abzweigdose AC4000 Flachkabel gelb AC4002 Flachkabel schwarz

\DATEN\100\DB-FORM—PZD/01/09/94

AC 5003

Module lower parts flat cable

AS-i interface to module upper part

Quick mounting technology for AS-i flat cable

Mounting on DIN rail and panel

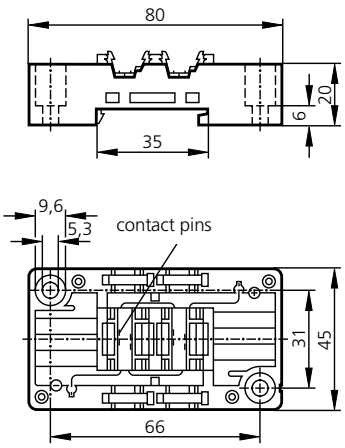

Version Interface	FC-E coupling module with external power supply AS-i / 24 V DC
Operating voltage to AS-i specification [V]	26.5 ... 31.6 DC
Total current consumption [A]	≤ 2
AS-i profile	defined by the unit connected
I/O configuration [Hex]	—
ID code [Hex]	—
Data bits	available via AS-i
Parameter bits	available via AS-i
AS-i interface Reverse polarity protection	•
Protection rating	IP 20/65/67 depending on the upper part used
Operating temperature [°C]	-25 ... +85
Housing material	PBTP
Display AS-i voltage	—
Number of terminals	—
Connection	via isolation displacement connector to AS-i flat cable via contact sockets connection to module upper part
Special features	3 rubber plugs, 4 flat cable profile seals stored in the module so they cannot be lost 1 cable duct for AS-i 1 cable duct for external 24 V DC power supply
Accessories, option	AC3000 Top to be used as branching box AC4000 Flat cable yellow AC4002 Flat cable black

AC 5003

Module de câblage

Interface AS-i pour
le module d'application

Système de montage rapide
pour câble plat AS-i

Montage sur profilé
selon les normes
ou montage arrière

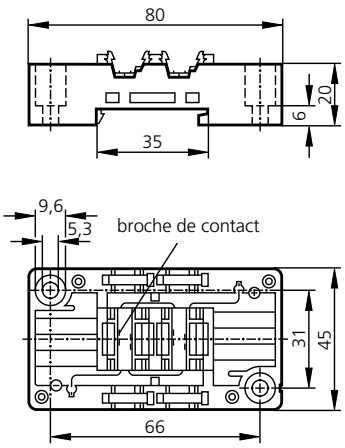

Technologie **Interface**		**module de câblage pour câble plat avec alimentation externe** **AS-i / 24 V DC**
Tension d'alimentation selon la spécification AS-i	[V]	26,5 ... 31,6 DC
Consommation totale	[A]	≤ 2
Profile AS-i		dépend de l'appareil raccordé
Configuration E/S	[Hex]	—
Code ID	[Hex]	—
Bit de données		disponibles via AS-i
Bit de paramètres		disponibles via AS-i
Interface AS-i Prot. contre l'inversion de pol.		•
Protection		IP 20/65/67 selon le module d'application utilisé
Température ambiante	[°C]	-25 ... +85
Boîtier		PBTP
Indication tension AS-i		—
Nombre de prises		—
Raccordement		au câble plat AS-i par la technique de clipsage au module d'application par des prises de contact
Particularités		3 dispositifs de fermeture, 4 étoupes profilées pour câble plat imperdables, placés dans le module 1 puits à câbles pour AS-i 1 puits à câbles pour l'alimentation externe en tension 24 V DC
Accessoires (à commander séparemént)		capot AC3000 pour pouvoir utiliser le module en tant que module de branchement câble plat jaune N° de commandeAC4000 câble plat noir N° de commandeAC4002