DC 900

1

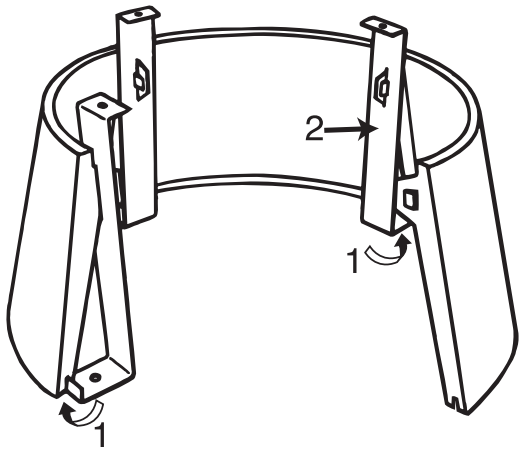

2

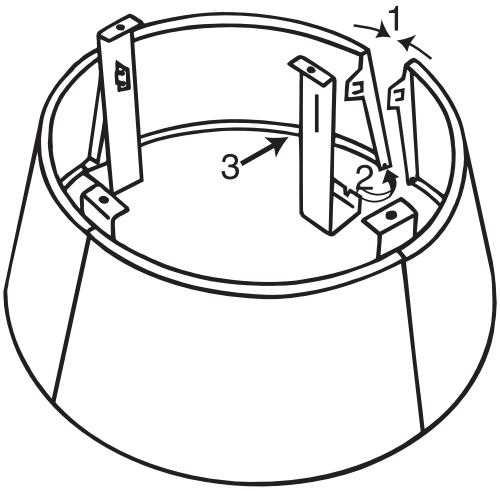

3

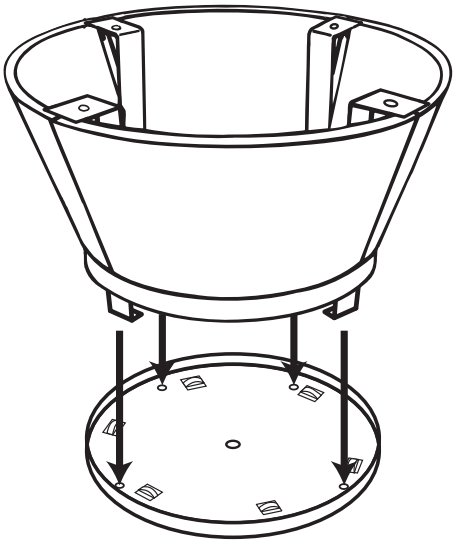

4

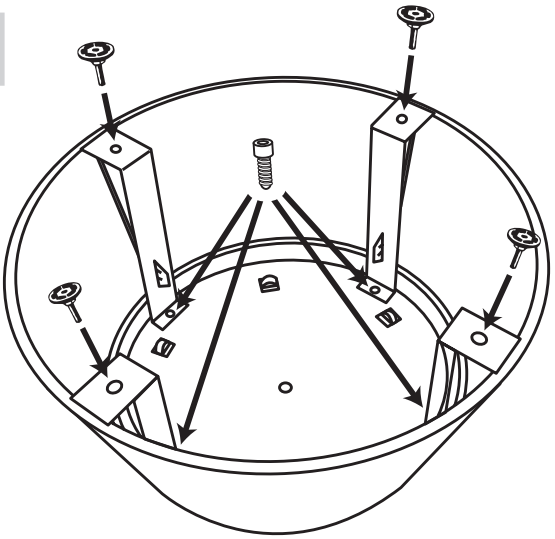

5

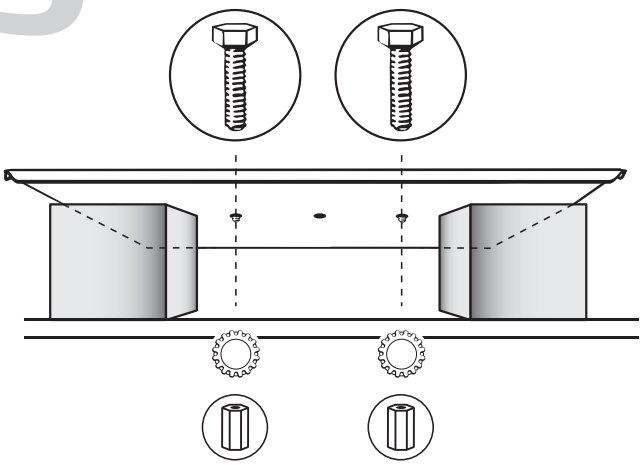

6

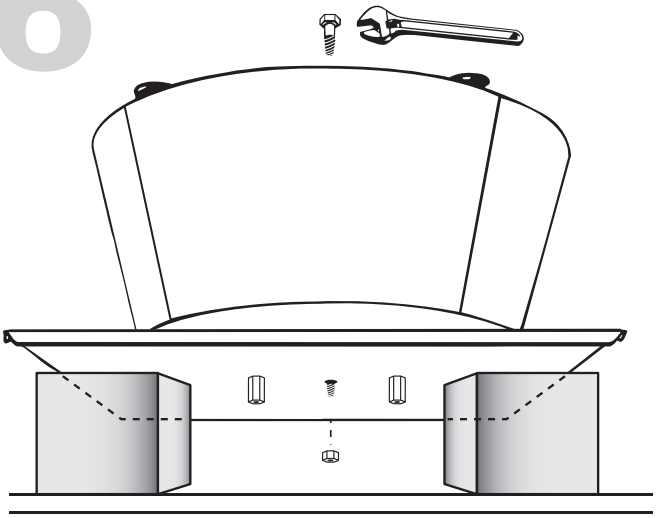

7

