SET 9624

4 mm Sicherheit | Prüf- und Mess-Set „Universal“
4 mm safety | *Test and measurement set „Universal“*

Vielseitiges Prüf- und Mess-Set für die unterschiedlichsten Messaufgaben im Spannungsbereich bis 1.000 V, als Ergänzung zu den Messgeräten üblicherweise beigelegten 4 mm-Sicherheits-Prüfleitungen.

Sie haben weitere Anforderungen?
In unserem 4 mm-Sicherheits-Programm finden Sie zusätzliche Produkte für Ihre Anwendung.

Versatile test and measurement set for a wide range of measurement tasks in a range up to 1,000 V, as a supplement to the 4 mm safety test leads normally provided with measuring tools.

Do you have additional requirements?
In our 4 mm safety programme, you will find additional products for your application.



SPS 8034 Ni / RT
Art. Nr. 99017013



SPS 8034 Ni / SW
Art. Nr. 99017014



SKPS 6780 Ni / RT
Art. Nr. 99013531



SKPS 6780 Ni / SW
Art. Nr. 99013530

SPL 7312 Ni / 1 / 100 / RT
Art. Nr. 99015581



SPL 7312 Ni / 1 / 100 /SW
Art. Nr. 99014702





SAK 9230 Ni / RT
Art. Nr. 99022577



SAK 9230 Ni / SW
Art. Nr. 99022576

Stand: 01.10.2025

Prüf- und Mess-Sets

SET 9624

Test and measurement sets

SET 9624

Best.-Nr. SET 9624

Mess-Set bestehend aus:

SPL 7312 Ni / 1 / 100 / ..(Farbe)
- 1 Sicherheits-Prüfspitze und 1 Sicherheits-Federkorb-Winkelstecker, konfektioniert an hochflexibler, doppelt-isolierter PVC-Leitung 1 mm²
- die Spitzenschutzkappe **SSK 2002 /**..(Farbe) **/-1** ist im Lieferumfang enthalten

SKPS 6780 Ni / ..(Farbe)
- Steckanschluss Ø 4 mm
- Kontakt: Federdrahtklammer
- Sicherheits-Klemmprüfspitze mit Federdrahtklammer aus Edelstahl in flexiblem Schaft für das Umfassen von Stiften und Drähten an schwer zugänglichen Stellen

SPS 8034 Ni / ..(Farbe)
- mit axialer Sicherheitsbuchse
- Steckanschluss Ø 4 mm
- mit flexibler Spitze für das Messen an schwer zugänglichen Stellen

SAK 9230 Ni / ..(Farbe)
- innovative Federtechnik ohne Schenkelfeder: die außergewöhnliche Federtechnik gewährleistet eine zuverlässige und langlebige Funktionsweise
- optimale Ergonomie und Haptik: ermöglicht eine angenehme und komfortable Handhabung und liegt bequem in der Hand
- die Kunststoffteile bestehen aus UL-gelistetem Material
- größtmögliche Öffnung: Klemmbereich bis 34 mm
- zuverlässige Haltekraft, selbst bei langen Messstrecken
- durch Klemmbackentechnologie können auch feinste Drähte abgegriffen werden
- Ø 4 mm Steckanschluss zur Aufnahme von Ø 4 mm Sicherheitssteckern
- isoliert für einen sicheren Einsatz

Für eine fachgerechte Anwendung unserer Produkte müssen die Sicherheitshinweise in unserem Katalog beachtet werden.

Weitere technische Daten finden sich in den einzelnen Produktdatenblättern.

Order No. SET 9624

Measuring set *consisting of:*

SPL 7312 Ni / 1 / 100 / *..(colour)*
- *1 safety test probe and 1 safety lamella-basket angle plug, assembled on highly flexible double-insulated PVC cable 1 mm²*
- *including tip protection cap* ***SSK 2002 /****..(colour)* ***/-1***

SKPS 6780 Ni / *..(colour)*
- *socket Ø 4 mm*
- *contact: spring wire clasp*
- *safety pincer clip with stainless steel spring wire grip in a flexible shaft to clasp pins and wires in inaccessible places*

SPS 8034 Ni / *..(colour)*
- *with inline safety socket*
- *socket Ø 4 mm*
- *with flexible tip for measuring in inaccessible places*

SAK 9230 Ni / *..(colour)*
- innovative spring technology without torsion spring: the exceptional spring technology ensures reliable and long-lasting operation
- optimal ergonomics and haptics: enables pleasant and comfortable handling and fits comfortably in the hand
- the plastic parts are composed of UL-listed material
- widest possible opening: clamping range up to 34 mm
- reliable holding force, even with long measuring distances
- due to crocodile jaw technology, even the finest wires can be picked off
- Ø 4 mm plug connection to accept Ø 4 mm safety plugs
- insulated for safe use

For proper use of our products, the safety instructions in our catalogue must be observed.

Please see product data sheets for further technical details.

SET 9624 bestehend aus:	
Teilebezeichnung	**Stückzahl und Farbe**
SPL 7312 Ni / 1 / 100 / RT ; SW	1x schwarz, 1x rot
SKPS 6780 Ni / RT ; SW	1x schwarz, 1x rot
SPS 8034 Ni / RT ; SW	1x schwarz, 1x rot
SAK 9230 Ni / RT ; SW	1x schwarz, 1x rot
Best.-Nr. [1]	**SET 9624**

[1] andere Kontaktoberflächen, Farben, Längen und individuelle Bestückung auf Anfrage

SET 9624 *includes:*	
Part description	***Quantity and colour***
SPL 7312 Ni / 1 / 100 / *RT ; SW*	*1x black, 1x red*
SKPS 6780 Ni / *RT ; SW*	*1x black, 1x red*
SPS 8034 Ni / *RT ; SW*	*1x black, 1x red*
SAK 9230 Ni / *RT ; SW*	*1x black, 1x red*
Order No. [1]	***SET 9624***

[1] *other contact platings, colours, lenghts and individual equipping on request*

Sicherheits-Prüfleitunge

- 1 Sicherheits-Prüfspitze und
  1 Sicherheits-Federkorb-Winkelstecker,
  konfektioniert an hochflexibler,
  doppelt-isolierter PVC-Leitung 1 mm²
- die Spitzenschutzkappe **SSK 2002 /**..(Farbe) **/-1**
  ist im Lieferumfang enthalten

Best.-Nr. SPL 7312 Ni / 1 / 100 / ..(Farbe)

- Leitung — 1 mm² PVC-doppelt-isoliert
- Kontaktteile — **vernickelt**
- Kontaktspitze — Stahl
- Isolierteile — PA 6.6 (Polyamid)
- **Farben** — siehe Tabelle

Safety test lead

- *1 safety test probe and*
  1 safety lamella-basket angle plug,
  assembled on highly flexible
  double-insulated PVC cable 1 mm²
- *including tip protection cap*
  SSK 2002 /**..(colour) **/-1

***Order No. SPL 7312 Ni / 1 / 100 /** ..(colour)*

- *cable* — *1 mm² PVC double-insulated*
- *contact parts* — ***nickel-plated***
- *contact tip* — *steel*
- *insulation* — *PA 6.6 (Polyamid)*
- ***colours*** — *see table*

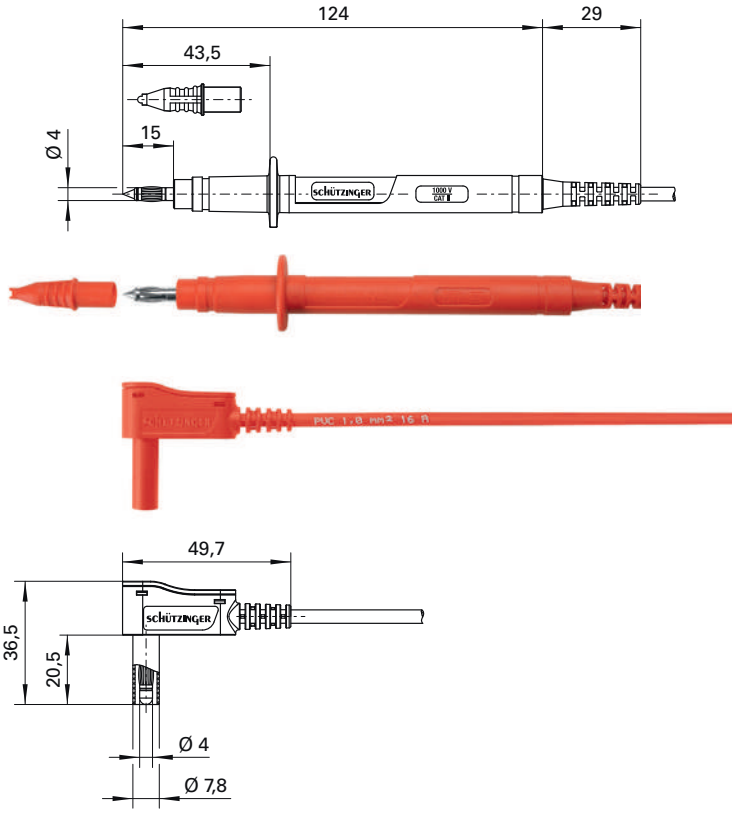

Allgemeine Angaben	
Best.-Nr. [1]	**SPL 7312 Ni / 1 / 100 /** ..(Farbe) Kontaktteile vernickelt
Farben	schwarz, rot
Längen	100 cm
Technische Daten	
Leitung	1 mm² PVC-doppelt-isoliert
Durchgangswiderstand	25 mΩ
Bemessungsspannung [2]	1000 V CAT II
Bemessungsstrom [2]	16 A
Betriebstemperatur	von -10 °C bis +70 °C

General information	
Order No. [1]	***SPL 7312 Ni / 1 / 100 /*** *..(colour)* *contact parts nickel-plated*
colours	*black, red*
lengths	*100 cm*
Technical data	
cable	*1 mm² PVC double-insulated*
transition resistance	*25 mΩ*
rated voltage [2]	*1000 V CAT II*
rated current [2]	*16 A*
operating temperature	*from -10 °C to +70 °C*

[1] andere Kontaktoberflächen, Farben und Längen auf Anfrage
[2] bei normalen Umgebungstemperaturen

[1] *other contact platings, colours and lengths on request*
[2] *at normal ambient temperatures*

Sicherheits-Klemmprüfspitze
- Steckanschluss Ø 4 mm
- Kontakt: Federdrahtklammer
- Sicherheits-Klemmprüfspitze mit Federdrahtklammer aus Edelstahl in flexiblem Schaft für das Umfassen von Stiften und Drähten an schwer zugänglichen Stellen

Safety pincer clip
- *socket Ø 4 mm*
- *contact: spring wire clasp*
- *safety pincer clip with stainless steel spring wire grip in a flexible shaft to clasp pins and wires in inaccessible places*

Best.-Nr. SKPS 6780 Ni / ..(Farbe)
- Kontaktteile **vernickelt**
- Kontaktklammer Stahl
- Isolierteile PA 6.6 (Polyamid)
- Klemmbereich Ø 11,5 mm
- **Farben** siehe Tabelle

Order No. SKPS 6780 Ni / *..(colour)*
- *contact parts* ***nickel-plated***
- *contact clasp steel*
- *insulation PA 6.6 (Polyamid)*
- *grips up to Ø 11.5 mm*
- ***colours*** *see table*

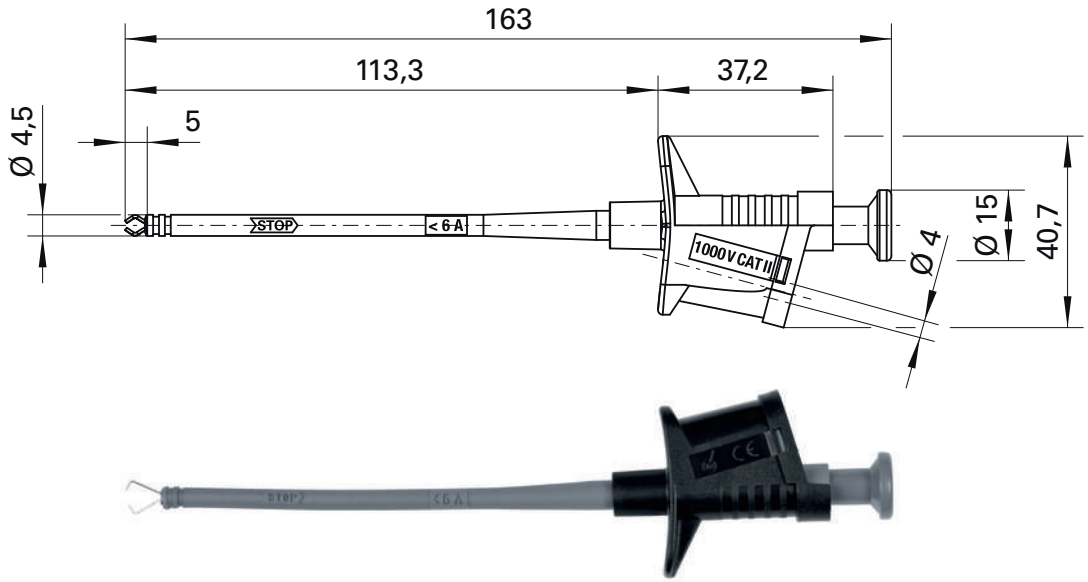

Allgemeine Angaben	
Best.-Nr. [1]	**SKPS 6780 Ni /** ..(Farbe) Kontaktteile vernickelt
Farben	schwarz, rot
Technische Daten	
Anschluss	Sicherheitsbuchse
Durchgangswiderstand	50 mΩ
Bemessungsspannung [2]	1000 V CAT II
Bemessungsstrom [2]	6 A
Betriebstemperatur	von -25 °C bis +80 °C

[1] andere Farben auf Anfrage
[2] bei normalen Umgebungstemperaturen

General information	
Order No. [1]	***SKPS 6780 Ni /*** *..(colour)* *contact parts nickel-plated*
colours	*black, red*
Technical data	
terminal	*safety socket*
transition resistance	*50 mΩ*
rated voltage [2]	*1000 V CAT II*
rated current [2]	*6 A*
operating temperature	*from -25 °C to +80 °C*

[1] *other colours on request*
[2] *at normal ambient temperatures*

Sicherheits-Prüfspitze
- mit axialer Sicherheitsbuchse
- Steckanschluss Ø 4 mm
- mit flexibler Spitze für das Messen an schwer zugänglichen Stellen

Safety test probe
- *with inline safety socket*
- *socket Ø 4 mm*
- *with flexible tip for measuring in inaccessible places*

Best.-Nr. SPS 8034 Ni / ..(Farbe)
- Kontaktteile **vernickelt**
- Kontaktspitze Stahl (VA)
- Isolierteile PA 6.6 (Polyamid)
- **Farben** siehe Tabelle

Order No. SPS 8034 Ni / *..(colour)*
- *contact parts* ***nickel-plated***
- *contact tip steel (VA)*
- *insulation PA 6.6 (Polyamid)*
- ***colours*** *see table*

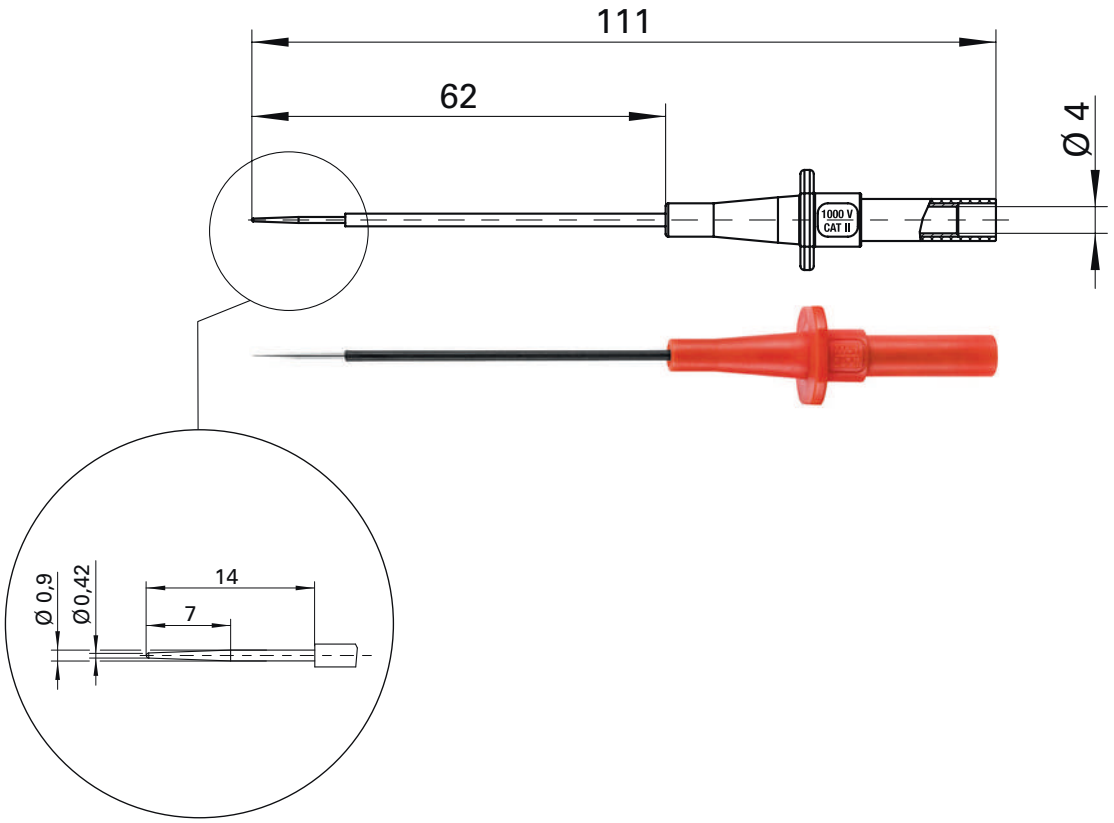

Allgemeine Angaben	
Best.-Nr. [1]	**SPS 8034 Ni /** ..(Farbe) Kontaktteile vernickelt
Farben	schwarz, rot
Technische Daten	
Anschluss	Sicherheitsbuchse
Durchgangswiderstand	20 mΩ
Bemessungsspannung [2]	1000 V CAT II
Bemessungsstrom [2]	5 A
Betriebstemperatur	von -25 °C bis +80 °C

[1] andere Kontaktoberflächen, Farben und Anschlüsse auf Anfrage
[2] bei normalen Umgebungstemperaturen

General information	
Order No. [1]	***SPS 8034 Ni /*** *..(colour)* *contact parts nickel-plated*
colours	*black, red*
Technical data	
terminal	*safety socket*
transition resistance	*20 mΩ*
rated voltage [2]	*1000 V CAT II*
rated current [2]	*5 A*
operating temperature	*from -25 °C to +80 °C*

[1] *other contact platings, colours and terminals on request*
[2] *at normal ambient temperatures*

Sicherheits-Abgreifklemme

- innovative Federtechnik ohne Schenkelfeder: die außergewöhnliche Federtechnik gewährleistet eine zuverlässige und langlebige Funktionsweise
- optimale Ergonomie und Haptik: ermöglicht eine angenehme und komfortable Handhabung und liegt bequem in der Hand
- die Kunststoffteile bestehen aus UL-gelistetem Material
- größtmögliche Öffnung: Klemmbereich bis 34 mm
- zuverlässige Haltekraft, selbst bei langen Messstrecken
- durch Klemmbackentechnologie können auch feinste Drähte abgegriffen werden
- Ø 4 mm Steckanschluss zur Aufnahme von Ø 4 mm Sicherheitssteckern
- isoliert für einen sicheren Einsatz
- für eine fachgerechte Anwendung unserer Produkte müssen die Sicherheitshinweise in unserem Katalog beachtet werden

Best.-Nr. SAK 9230 Ni / ..(Farbe)

- Kontaktteile **vernickelt**
- Isolierteile PA 6.6 (UL94-V2)
- **Farben** siehe Tabelle

Safety crocodile clip

- innovative spring technology without torsion spring: the exceptional spring technology ensures reliable and long-lasting operation
- optimal ergonomics and haptics: enables pleasant and comfortable handling and fits comfortably in the hand
- the plastic parts are composed of UL-listed material
- widest possible opening: clamping range up to 34 mm
- reliable holding force, even with long measuring distances
- due to crocodile jaw technology, even the finest wires can be picked off
- Ø 4 mm plug connection to accept Ø 4 mm safety plugs
- insulated for safe use
- for a professional use of our products, the safety instructions in our catalogue must be observed

Order No. SAK 9230 Ni / ..(colour)

- contact parts ***nickel-plated***
- insulation PA 6.6 (UL94-V2)
- ***colours*** see table



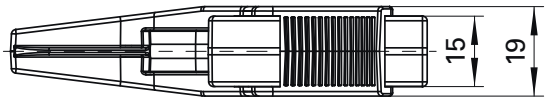

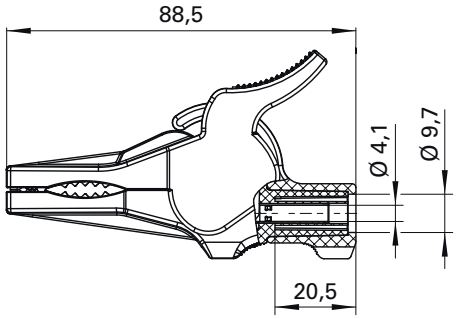

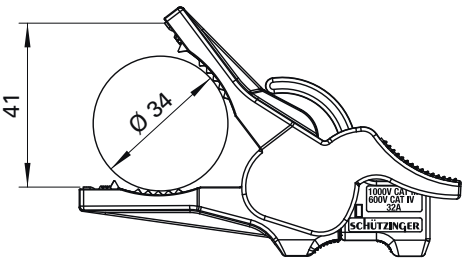

Allgemeine Angaben	
Best.-Nr. [1]	**SAK 9230 Ni /** ..(Farbe) Kontaktteile vernickelt
Farben	schwarz, rot, blau, gelb, grün, grüngelb
Technische Daten	
Anschluss	Sicherheitsbuchse
Bemessungsspannung [2]	1000 V CAT III / 600 V CAT IV
Bemessungsstrom [2]	32 A
Betriebstemperatur	von -25 °C bis +80 °C

[1] andere Farben auf Anfrage
[2] bei normalen Umgebungstemperaturen

General information	
Order No. [1]	***SAK 9230 Ni /*** ..(colour) contact parts nickel-plated
colours	black, red, blue, yellow, green, greenyellow
Technical data	
terminal	safety socket
rated voltage [2]	1000 V CAT III / 600 V CAT IV
rated current [2]	32 A
operating temperature	from -25 °C to +80 °C

[1] other colours on request
[2] at normal ambient temperatures