solex



	Solex 3	Solex 10	Solex 15
	9 ~ 60V DC		
	85 mA (@12V) 40 mA (@24V) 25 mA (@48V)	185 mA (@12V) 88 mA (@24V) 45 mA (@48V)	510 mA (@12V) 240 mA (@24V) 120 mA (@48V)
	Current values @ 12,24,and 48V are+/- 10% Pobór prądu		
	0.28mm^2~ 2.5mm^2		
	-25˚c ~ +70˚c		
	ABS V0 & PC		
	Podstawa S = Type A = (IP54*) Podstawa D/U = Type B = IP33C (IP65*)		
	1Hz		

*Product exceeds minimum requirements of EN54-3
See www.fulleon.com
Le produit dépasse les exigences minimum de EN54-3
Voir www.fulleon.com
Das Erzeugnis erfüllt die Mindestanforderungen von EN54-3.
Siehe www.fulleon.com
Il prodotto supera i requisiti minimi previsti dalla norma EN54-3
Vedi www.fulleon.com
Product overtreft de minimale vereisten van EN54-3.
Zie www.fulleon.com
El producto excede los requisitos mínimos de la norma EN54-3
Véase www.fulleon.com
Produkten överträffar minsta krav enligt EN54-3
Se www.fulleon.com
Parametry techniczne produktu przekraczaja minimalne wymagania normy PN EN54-3, szczegóły www.fulleon.com

CE VdS G207018

www.fulleon.com
Fulleon Ltd, Cwmbran, South Wales, U.K.
25-6018-E

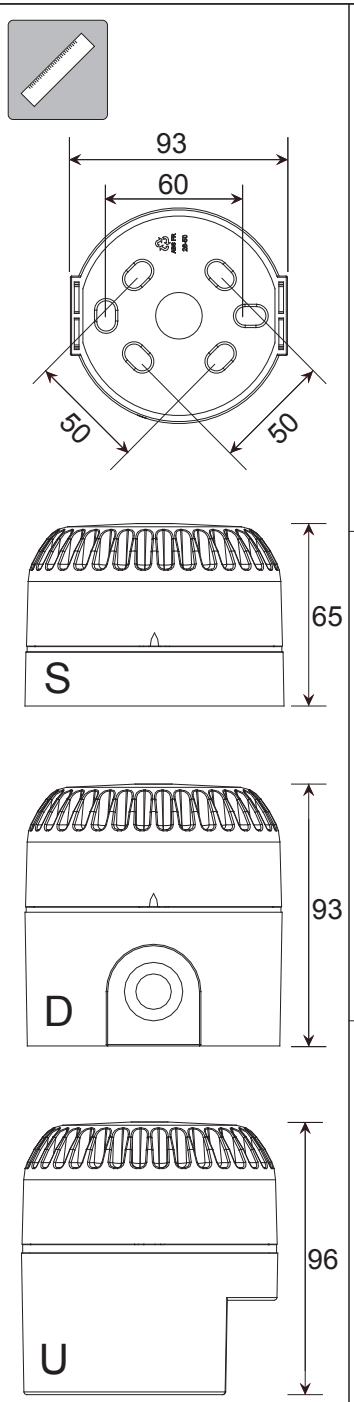

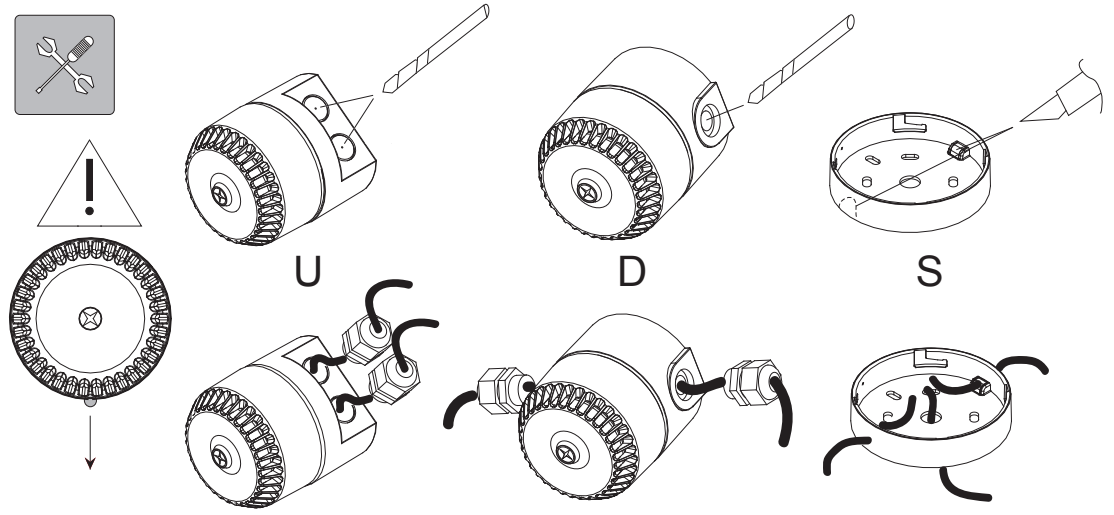

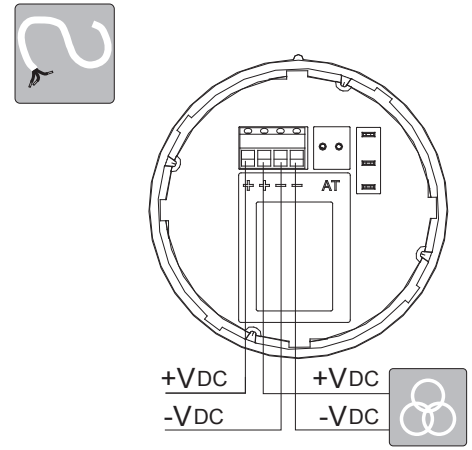

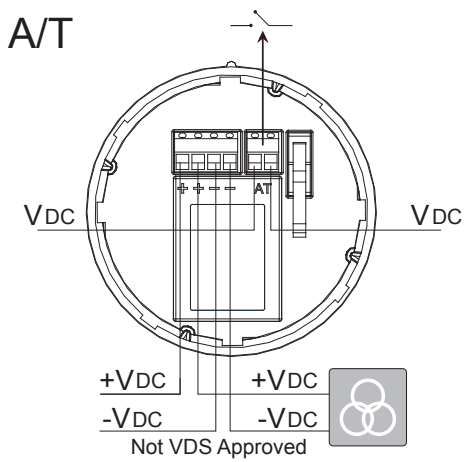

Not VDS Approved
Nie objęty certyfikatem Vds

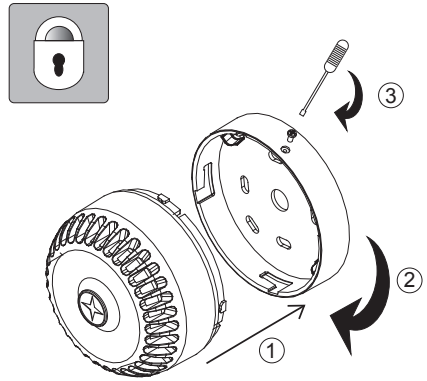

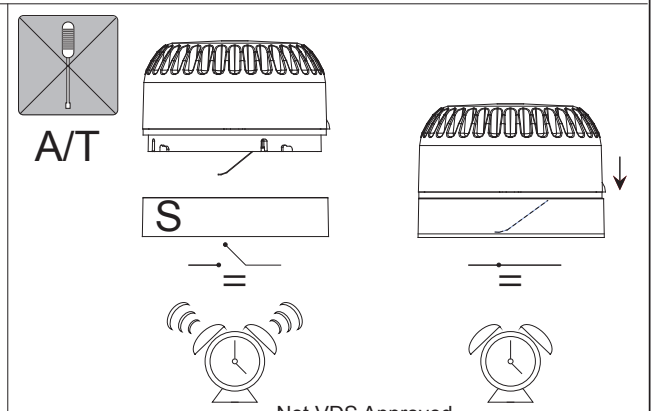

Not VDS Approved
Nie objęty certyfikatem Vds