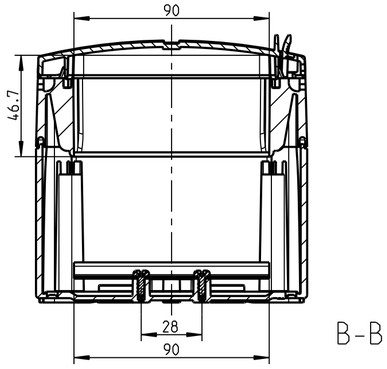

B-B

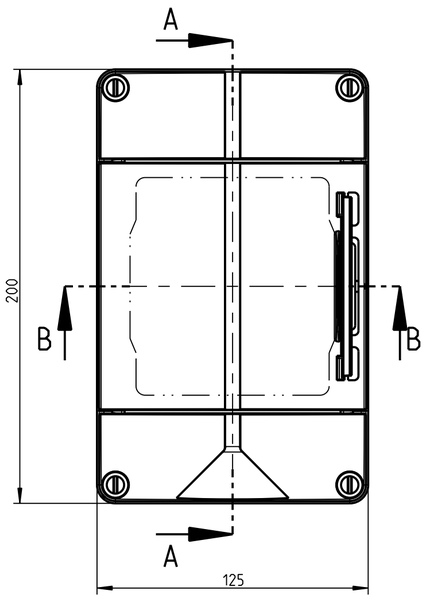

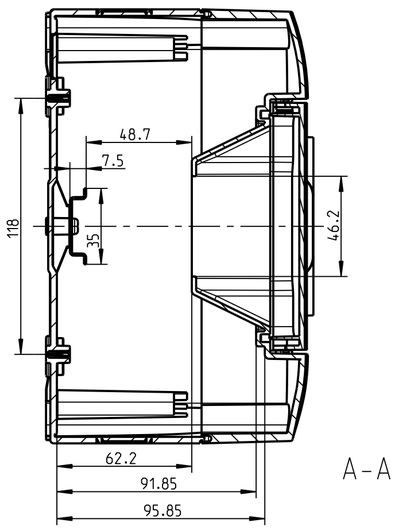

A-A

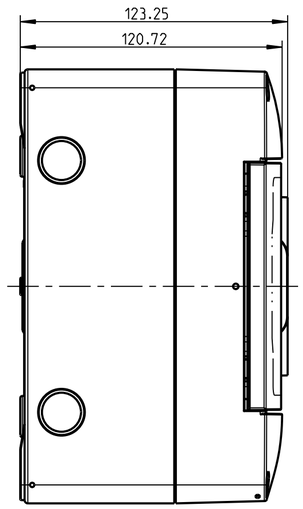

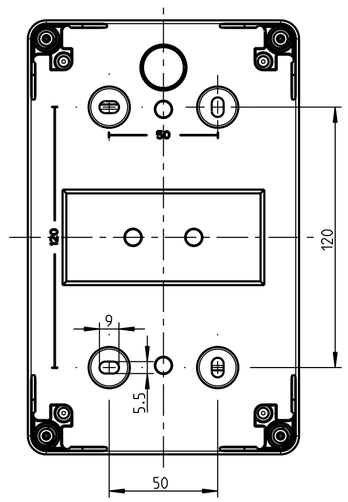

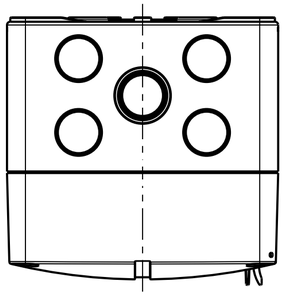

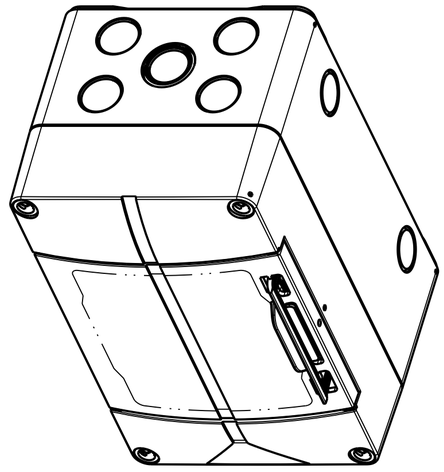

Schutzvermerk nach DIN 34 beachten!

(Verwendungsbereich)		(Zul.Abw.)		(Oberflaeche)	Massstab 1:2 / (Volumen in cm³) 0.001
					(Werkstoff,Halbzeug)
			Datum	Name	(Benennung)
		Bearb.	18.08.04	mbh	Massblatt
		Gepr.	18.08.04	wsi	
		Vers.			AKe 05
		Status			(Zeichnungsnummer) M-735-505-01 / Blatt 1 / Bl.
Zust.	Aenderung	Datum	Name	(Urspr.)	(Ersatz fuer:)

spelsberg

(Dateiname Modell:) M-735-505-01-3790 (Dateiname Zeichnung:) M-735-505-01-3794