VIB S 61
G1A

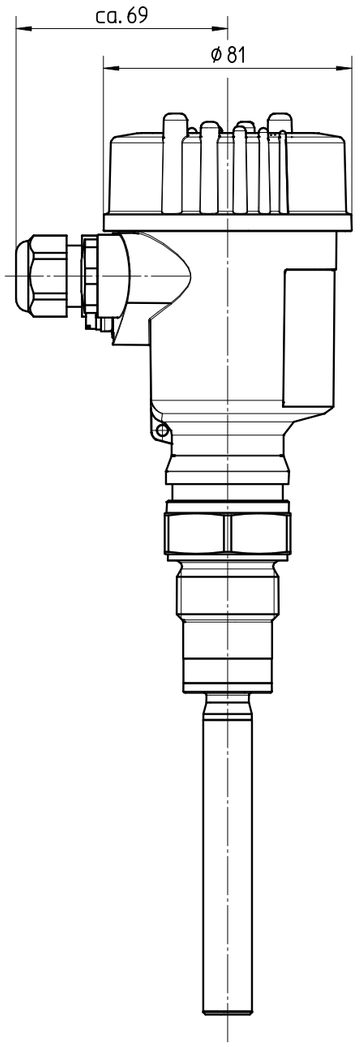

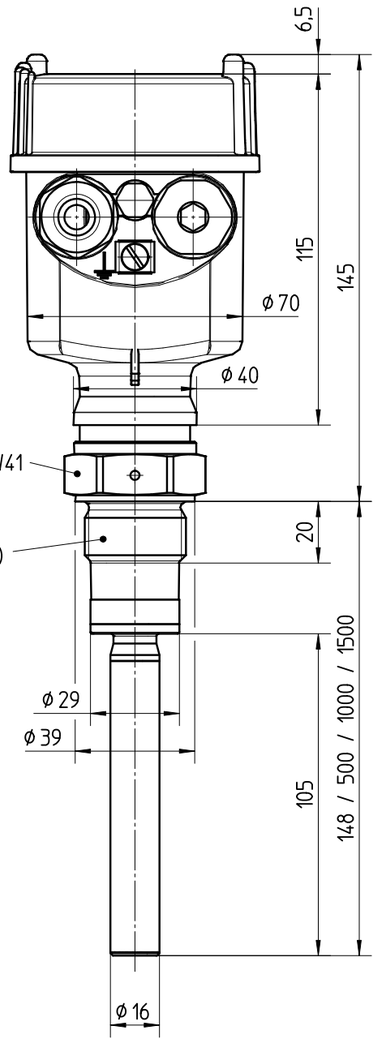

VIB S 61
G1½ A

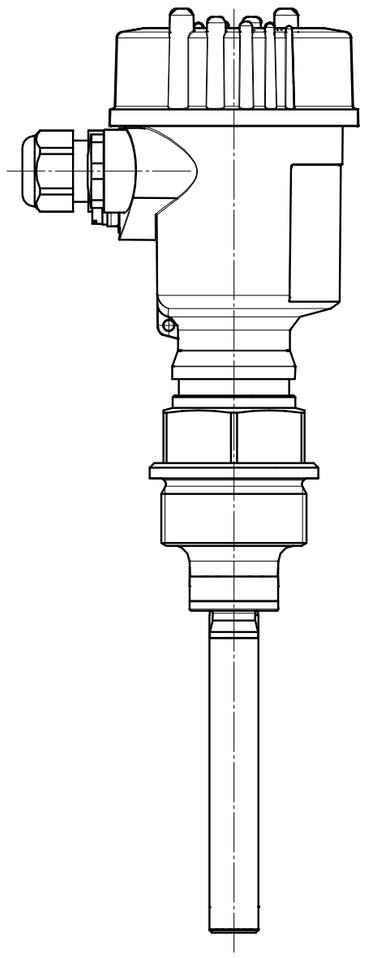

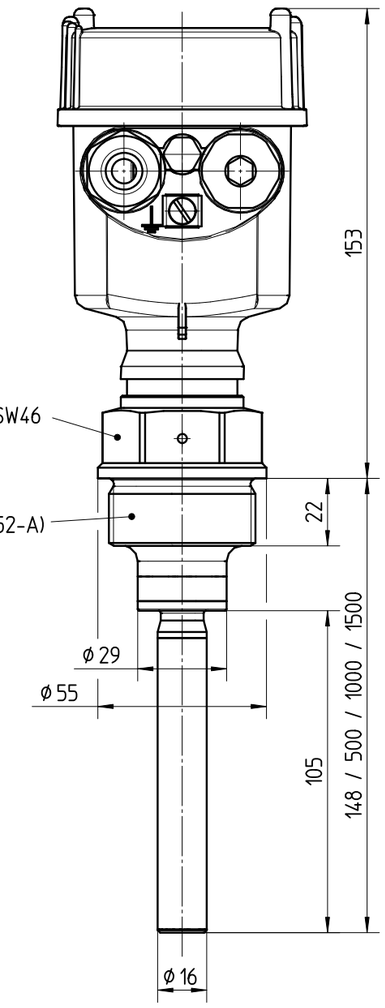

Diese Zeichnung bleibt Eigentum der Firma VEGA-Grieshaber KG
Sie darf ohne unsere Genehmigung weder kopiert,
noch 3. Personen oder Konkurrenzfirmen mitgeteilt werden.
(§ 2 Abs.1 Ziff.7 UrhG vom 09.09.1965)

This drawing remains property of VEGA-Grieshaber KG
It may be neither copied nor informed to third persons
or competitors without our approval.
(§ 2 paragraph 1 fig.7 copyright act of 9th Sept. 1965)

Passmaß/tol.dimens.	Abmaß/allowance	Änderung / changing				Datum / Date	gezeichnet / freigegeben drawn / checked

	Freimaßtoleranz general tolerance	gezeichnet drawn	Datum/Date	Name/Name	Benennung	Description
	ISO 2768-mK	freigegeben checked	27.11.2006	ohmayerg	VIB S 61 Massbild	VIB S 61 dimensioned drawing
			02.03.2007	Oberföll		

Werkstoff / Material	Maßstab Scale 1:2	VEGA Grieshaber KG Postfach 1142 77757 Schiltach Germany	Art.Nr. / Art.No. MB2901	Änd.-Zust. / Vers. -
	Originalformat size of origin A3		Zchngs.-Nr. / Drawing No. MB2901	
			Var.Fam.:	Var.Fam.2:
			Teil ähnl. / sim. part	Ersatz f. / replacement f.
			Arb.Anw. / work.instr.	