CHARNIÈRES INVISIBLES
CONCEALED HINGES
SCHARNIERE FÜR DEN UNSICHTBAREN ANSCHLAG

	numéro *number* Nummer	matière *material* Werkstoff	décor *finish* Dekor	poids *weight* Gewicht
100 x 50	**73-1-3504**	acier	brut	123 g

Charnière invisible brevetée pour meuble métallique s'ouvrant à 180°
broche amovible permettant le démontage des portes

Patent concealed hinge for metal furniture,with door opening to 180°
Removable pin permitting door removal

Patentiertes Blindscharnier für Metallmöbel, die sich bis 180° öffnen
lösbarer Scharnierstift, welcher das Aushängen der Türen ermöglicht

Documentation spéciale avec plan de montage sur demande.
Special documentation with assembly plan on request.
Sonderdokumentation mit Montageplan auf Anfrage

*** Porte épaisseur maxi : 1 mm**
Door maximum thickness : 1 mm
Türdicke maximal : 1 mm.

armoire épaisseur maxi : 1 mm
cupboard maximum thickness : 1 mm
Blechdicke maximal : 1 mm

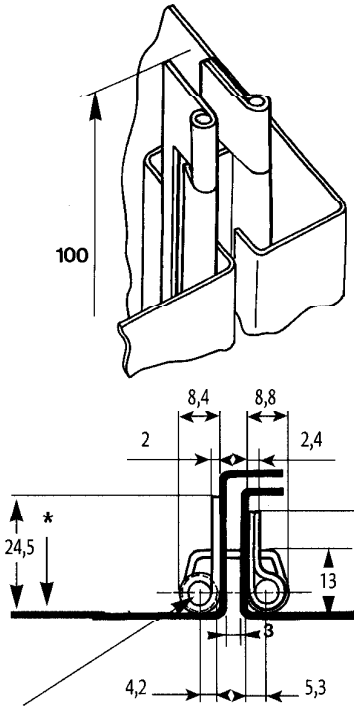

partie débrochable
part where pin removable
Lösbares Teil

CHARNIÈRE INVISIBLE HAUTE À GAUCHE OU BASSE À DROITE
CONCEALED HINGE,HIGH POSITION TO THE LEFT OR LOW POSITION TO THE RIGHT
BLIND-SCHARNIER, LINKS HOCH ODER RECHTS TIEF

A x B x C x D x E x Γ x G x H x I				
28 x 127 x 47,6 x 15 x 16 x 9 x 2 x 3,6 x 3,6	**70-1-3528**	acier	zingué blanc	78 g

épaisseur 1,8
thickness 1,8
Dicke 1,8

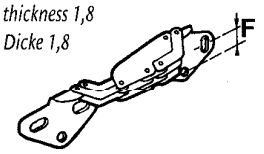

ouverte à 90°
opened at 90°
geöffnet auf 90°

charnière pour porte droite ou gauche
hinge for RH or LH door
Scharnier für rechte oder linke Tür

CHARNIÈRE INVISIBLE HAUTE À DROITE OU BASSE À GAUCHE
CONCEALED HINGE, HIGH POSITION TO THE RIGHT OR LOW POSITION TO THE LEFT
BLIND-SCHARNIER, RECHTS HOCH ODER LINKS TIEF

A x B x C x D x E x F x G x H x I				
28 x 127 x 47,6 x 15 x 16 x 9 x 2 x 3,6 x 3,6	**70-1-3527**	acier	zingué blanc	78 g

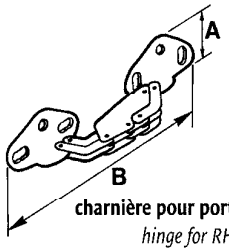

ouverte à 90°
opened at 90°
geöffnet auf 90°

charnière pour porte droite ou gauche
hinge for RH or LH door
Scharnier für rechte oder linke Tür

CHARNIÈRE INVISIBLE DOUBLE
DOUBLE CONCEALED HINGE
BLIND-DOPPELSCHARNIER

A x B x C x D x E x F x G x H x I				
58,6 x 127 x 47,6 x 15 x 16 x 9 x 2 x 3,6 x 3,6	**70-1-3303**	acier	zingué blanc	150 g

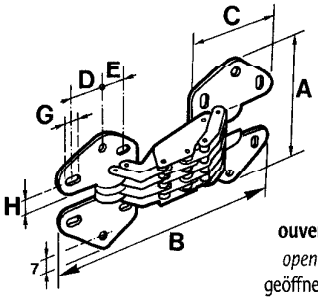

ouverte à 90°
opened at 90°
geöffnet auf 90°