

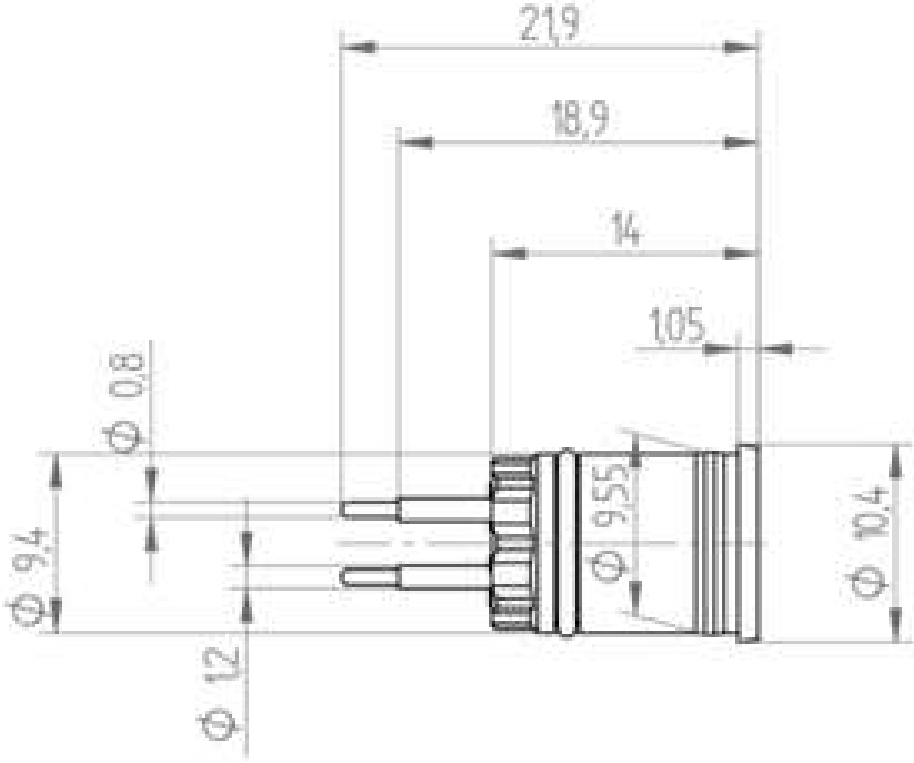

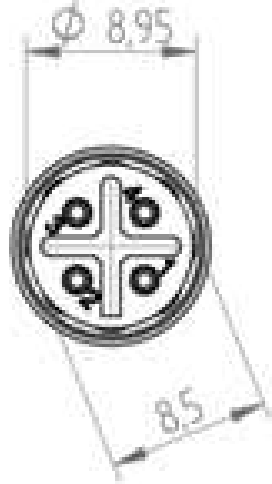

Lochbild
Hole pattern

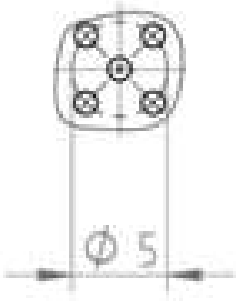

Montageöffnung
installation opening

mit O-Ring
with o-ring

ohne O-Ring
without o-ring

